KOMPENDIUM

■ SYSTEMTECHNIK FÜR DIE TÜR

ECO

Mit Erscheinen des ECO Kompendiums verlieren alle vorherigen Kataloge für alle Produktgruppen der ECO Schulte GmbH & Co. KG ihre Gültigkeit.

Dieser Gesamtkatalog gibt einen Überblick über unser gesamtes Programm und dient dem schnellen Auffinden eines Artikels mit Abmessungen und weiteren nützlichen Informationen. Weitergehende Angaben finden Sie in der ECO Bruttopreisliste, in den Datenblättern zu den Artikeln oder im Internet unter **www.eco-schulte.de**.

Alle Angaben über Materialien, Oberflächen, Maße und Artikelnummern wurden gewissenhaft erarbeitet und entsprechen dem aktuellen Stand. Dennoch können hieraus bei fehlerhaften Angaben – Druckfehler eingeschlossen – keine Rechtsansprüche abgeleitet werden. Sämtliche Maßangaben verstehen sich in Millimeter. Verbindliche Maße auf Anfrage.

Sämtliche Bild-, Produkt-, Maß- und Ausführungsangaben entsprechen dem Tag der Drucklegung. Änderungen, die dem technischen Fortschritt und der Weiterentwicklung dienen, behalten wir uns vor. Modell- und Produktansprüche können nicht geltend gemacht werden. Nicht bestimmungsgemäße Verwendung oder eigenmächtige Veränderung unserer Artikel entbindet uns von allen Verpflichtungen im Schadensfall.

Alle Lieferungen erfolgen zu unseren Allgemeinen Verkaufs- und Lieferbedingungen.
Diese finden Sie in der aktuellen Bruttopreisliste und auf Seite 668 dieses Gesamtkataloges.

Impressum

ECO Schulte GmbH & Co. KG
Iserlohner Landstraße 89
D-58706 Menden

Telefon +49 2373 9276-0
Telefax +49 2373 9276-40

E-Mail: info@eco-schulte.de
Internet: **www.eco-schulte.de**

© 2019 ECO Schulte GmbH & Co. KG
Alle Rechte vorbehalten. Die Reproduktion, Modifikation und Vervielfältigung jeglicher Art, ganz oder teilweise ohne unsere schriftliche Genehmigung, sind untersagt.

Das ECO Schulte Sortiment



Die Welt von ECO Schulte

Von der Geschichte ..... Seite 8
Von der Familie ..... Seite 12
Von den Normen ..... Seite 15
Von den Referenzen ..... Seite 22
Von den Standorten ..... Seite 24
Die Welt von ECO Schulte ..... Seite 26

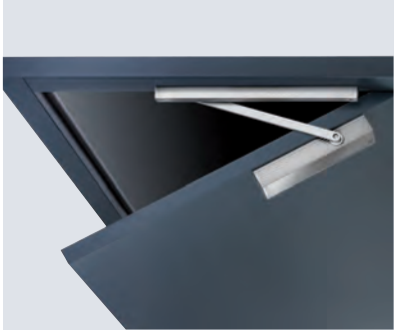

ECO Schulte Türschließertechnik

Vom Produkt ..... Seite 34
Inhaltsübersicht ..... Seite 47
Die ECO Türschließertechnik ..... Seite 48

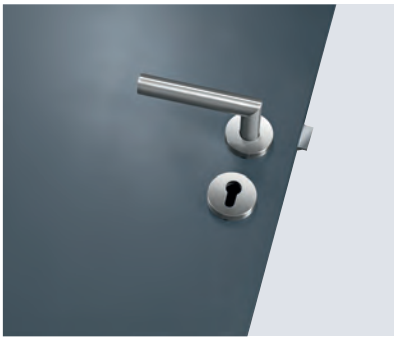

ECO Schulte Beschlagtechnik

Vom Produkt ..... Seite 220
Inhaltsübersicht ..... Seite 232
Die ECO Beschlagtechnik ..... Seite 238

Die ECO Beschlagtechnik
für Sanitärtrennwände ..... Seite 447

ECO **Schulte Panik-, Schloss- und Verriegelungstechnik / ITM**

Vom Produkt ..... Seite 479
Inhaltsübersicht ..... Seite 488
Die ECO Panik-, Schloss- und Verriegelungstechnik ..... Seite 494



ECO **Schulte Bandtechnik**

Vom Produkt ..... Seite 623
Inhaltsübersicht ..... Seite 630
Die ECO Bandtechnik ..... Seite 643

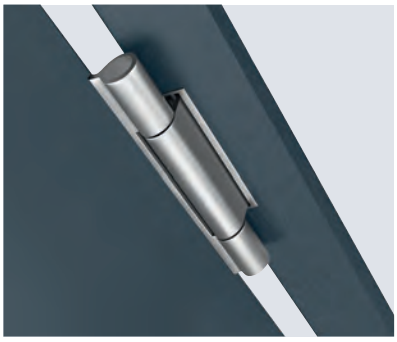

ECO **Schulte Allgemeine Informationen**

Pflegehinweise ..... Seite 742
Allgemeine Verkaufsbediungungen ..... Seite 746
Produkthaftung ..... Seite 750
Allgemeine Hinweise ..... Seite 753

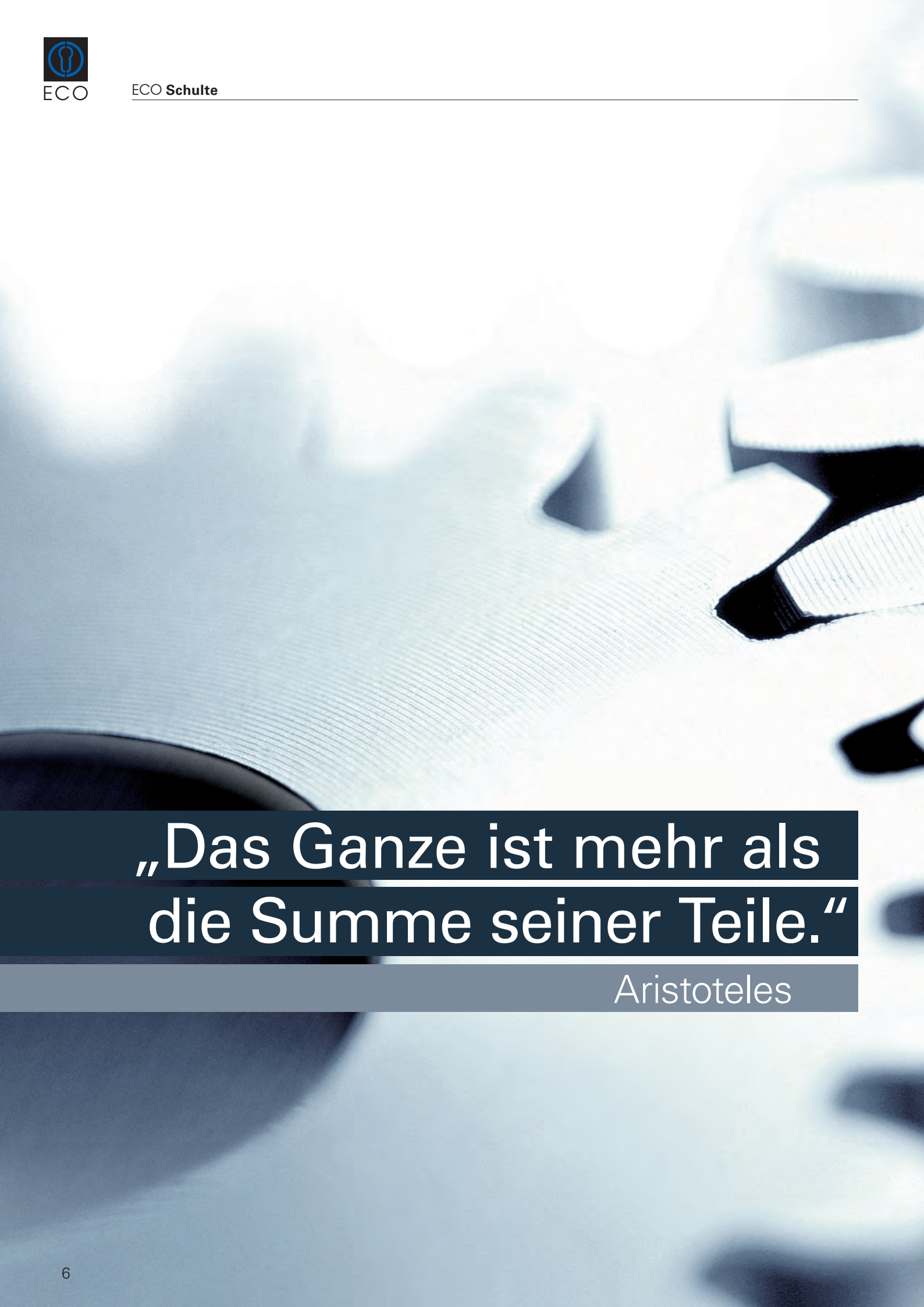

„Das Ganze ist mehr als die Summe seiner Teile.“

Aristoteles



Das Wesen der Tür ist die Sicherheit

Die Anfänge

ECO Schulte wurzelt als Familienunternehmen am Rande des Ruhrgebiets – im Sauerland. Die vorhandenen Bodenschätze, der Stahl und die industrielle Revolution haben hier viele Industrieunternehmen hervorgebracht: Weltumspannende Konzerne ebenso wie innovative Mittelständler, die internationale Aktivität entfalten.

1986

Heute

Geschickte Unternehmer und selbstbewusste Mitarbeiter haben den Aufschwung des Landstrichs zur höchstindustrialisierten Region der Welt ermöglicht. In der Gründerzeitstimmung der 20er-Jahre des vorigen Jahrhunderts begann das Unternehmen Echt & Co. im westfälischen Menden mit der Metallverarbeitung. Aus Echt & Co. wurde später ECO. Das Co., der Kompagnon des Unternehmens, das war die Familie Schulte, die sich in der heutigen Firmenbezeichnung namentlich etabliert hat. ECO Schulte: Ein Familienunternehmen mit Tradition machte sich auf, die Systemtechnik an der Tür neu zu definieren. Die Palette der Fertigungstechniken bei ECO reichte früh von Stanz- und Umformtechnik bis zum Metallguss – damit wurde der Grundstein gelegt zur späteren Spezialisierung auf die Tür. Hier erlangte die Gründerfamilie und das Unternehmen das heutige Fachwissen von ECO Schulte: Mit Metall in all seinen Daseinsformen kennt man sich aus. Und mit der Tür.

Die Idee

Türen und Fenster sind die Basis-Funktionselemente des Hauses. Durch Beschläge werden sie gangbar gemacht. Die Idee des Unternehmens war von Anfang an eine Ganzheitliche: die Technik rund um die Tür – aus einer Hand. Denn Fakt ist: Nur das ideale Zusammenspiel aller Beschlagsteile stellt sicher, dass die Tür in allen Lebenslagen funktioniert. Nur aus dem System heraus lässt sich das perfekte Endergebnis definieren. Eine Tür hat die Aufgabe, den Zugang zu Werten auf die Berechtigten zu beschränken. Türen müssen unberechtigte Eindringlinge abwehren. Aber genauso gut muss eine Tür sicherstellen, dass ein Haus jederzeit sicher verlassen werden kann: Im Falle eines Brandes zum Beispiel. Dann kehrt sich der Bedarf um; jetzt darf die Tür kein Hindernis darstellen. Früh haben wir erkannt, dass das Wesen der Tür die Sicherheit ist. Und die ist unteilbar. Nicht in Schloss und Bänder, nicht in Schließer und Drücker – die beste Funktion garantiert die Lösung aus einer Hand.

Feuerschutztüren

In den 60er-Jahren begann das Unternehmen mit der Produktion von Beschlägen und Bändern für Feuerschutztüren. Eines der ersten Produkte sind Kunststoffbeschläge mit Stahlkern. Von dieser Basis aus hat ECO seine Produktpalette um die Tür kontinuierlich ausgebaut. Der ganzheitliche Ansatz in Sachen Schloss-, Beschlags-, Schließer- und Bandtechnik macht ECO schon bald zu einem der wichtigsten Entwicklungspartner für die Türenindustrie. An der Tür spielt ECO Schulte sein traditionelles Verarbeitungs-Know-how aus und kombiniert moderne Werkstoffe mit verzinktem Stahl: Bis heute sind Beschlagsteile für Feuerschutztüren wichtige Produkte im ECO Sortiment.

Internationale Expansion und Wachstum

1972 bekommt das Unternehmen seinen heutigen Namen ECO Schulte. Die ECO Schulte GmbH & Co. KG prosperiert – der Firmenchef heißt Ernst Schulte und er lebt die Idee von der Systemtechnik an der Tür – aus einer Hand. Bänder und Beschläge kommen vom Stammsitz in Menden. Spezifisches Wissen wird 1989 mit der Schlossfabrik GBS (Gebrüder Betz, Schwelm) akquiriert und in die Produktion in Menden integriert. Hier werden seither hochwertige Einsteckschlösser und Verriegelungstechniken für Stahl-, Holz- und Profiltüren entwickelt und hergestellt: von Serienprodukten bis hin zu Panikschlössern und Stangengriffen für Fluchtweglösungen. Der Stammsitz Menden ist das Entwicklungs-, Fertigungs-, Montage-, Service- und das Verwaltungszentrum des Unternehmensverbunds.



ECO Schulte Stammsitz in Menden



ECO Schulte in Luckenwalde: ESB

In Luckenwalde bei Berlin gründete ECO Schulte in den 80er-Jahren die Tochterfirma ESB. Dieser Produktionsstandort widmet sich der Stanz- und Umformtechnik. Hier werden Kunststoffteile verarbeitet; außerdem kommt ein viel beachtetes Laser-Schweißverfahren zur Fertigung von hochwertigen Türbändern zum Einsatz. 2014 übernahm ECO Schulte mit RANDI A/S einen der führenden europäischen Türbeschlagspezialisten. Die Marke steht seit Jahrzehnten für feinstes dänisches Design, beste Qualität und hochwertige Materialien



Heinz, Tobias, Ernst Schulte und Andrea Widmann

Die aufstrebenden asiatischen Märkte bedient ECO Schulte direkt aus China: Hier betreibt das Unternehmen ein eigenes Werk und ein Logistikzentrum. Mit weiteren europäischen Vertriebsgesellschaften und weltweiten Vertriebspartnern hat sich die Marke ECO ein internationales Vertriebs- und Servicenetz aufgebaut.

Ernst Schulte, der Gründer der Unternehmensgruppe, bringt seine Erfahrung, weiterhin in das Unternehmen ein. Er pflegt die Tradition – und fördert und fordert Innovationen. Seine Tochter Andrea Widmann und seine Söhne Heinz und Tobias führen als geschäftsführende Gesellschafter das Unternehmen in die dritte Generation.

Randi

Member of ECO Schulte Group

the Scandinavian hand

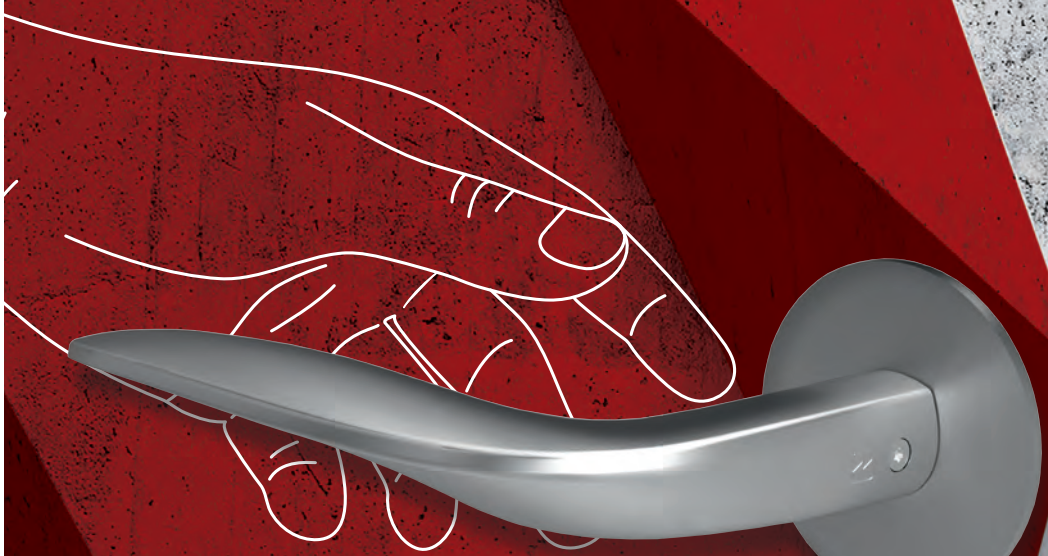



In Randers wurde das Unternehmen 1878 als „Türgrifffabrik“ gegründet – die Stadt gab ihm seinen Namen. Auf das Kriegsende folgte der Siegeszug der Moderne: Architekturbüros fragten an, ob die Fabrik individuelle Klinken in Edelstahl fertigen könne. Die Zusammenarbeit mit ausschließlich dänischen Architekten und Designern erweist sich in der Folge als ästhetisch und wirtschaftlich fruchtbar – und gibt der Marke bis heute ihren besonderen Spirit. Und immer wieder findet sich eine schlüssige Gestaltungsidee, die Eingang in den Kanon der dänischen Architektur-Klinken findet.

Die Klinken von Randi sind Teil der Sicherheitsarchitektur von ECO Schulte, dem Komplettanbieter von Hardware rund um die Tür. Die Produkte aus Randers integrieren sich optisch und funktional nahtlos in das System.

Randers / Denmark

56° 28‘ N, 10° 2‘ E

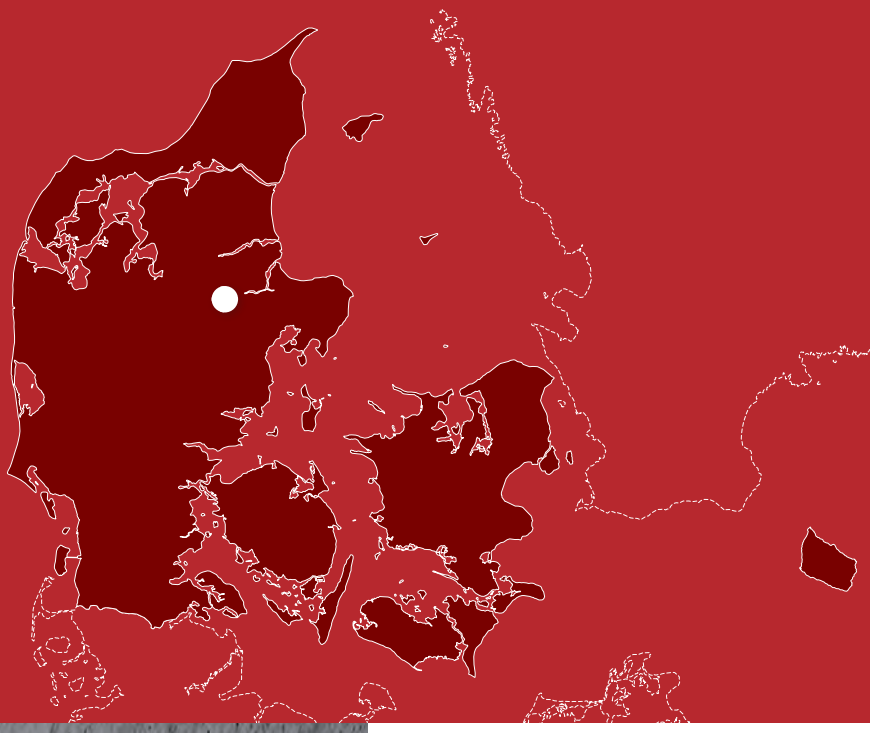

„Die Tür ist ein System“

Die Tür macht die Architektur dem Menschen nutzbar – kaum ein anderes Funktionselement des Gebäudes erfährt tagtäglich intensivere Nutzung als die Tür. ECO **Schulte ist Systemanbieter rund um die Tür und damit eines von ganz wenigen Unternehmen, das nahezu alle technologischen Lösungen bereithält, die Türen nutz- und gangbar machen. Ein Gespräch mit Ernst Schulte, dem Gründer der** ECO **Schulte Unternehmensgruppe, und seinen Söhnen und Mitgeschäftsführern Heinz und Tobias.**



Ernst Schulte, der Gründer des ECO Schulte Unternehmensverbundes.

Wenn Sie danach gefragt werden, welchen Nutzen Ihre Produkte stiften – was ist Ihre Antwort?

Ernst Schulte: Das kann man auf einen einfachen, zentralen Punkt bringen. Im Wesentlichen verkaufen wir Sicherheit. Unsere Produkte machen Türen beweglich und damit kontrolliert durchlässig. Tür-Systemtechnik hat dafür zu sorgen, dass nur die berechtigten Menschen hinein-, dass aber alle Menschen im Gefahrenfall herauskommen.

Heinz Schulte: Es gibt so eine Art Grundausstattung für jede Tür. Dazu gehören die Bänder, die dem Türflügel eine Achse geben. Dazu der Drücker und das Schloss. Das ist die Basisausstattung, wie wir sie von zu Hause kennen. Die jahrelange Funktionssicherheit dieser Teile sorgt dafür, dass die Menschen und Werte im Haus geschützt sind. Im Wesentlichen sind es zwei Konzepte, die diese Basisausstattung noch sicherer machen: Das erste Konzept ist der Türschließer, der Türen sicher schließt und damit gegebenenfalls auch Brandabschnitte trennt. Das Zweite ist der Paniköffner, der in unterschiedlichen Formen dafür sorgt, dass ein Gebäude im Gefahrenfall immer verlassen werden kann.

Und warum ist die Systemlösung – rund um die Tür – in Ihren Augen so wichtig?

Ernst Schulte: Die Komponenten eines Systems, das im Ernstfall Leben retten muss, sollten natürlich perfekt aufeinander abgestimmt sein. Das Versagen eines einzigen Gliedes in der Funktionskette kann tödliche Folgen haben. Oder umgekehrt: Wenn das System perfekt aufeinander abgestimmt ist, so schafft das zusätzliches Sicherheitspotenzial. Das Ganze ist


Tobias Schulte

bekanntlich mehr als die Summe seiner Teile. Wir pflegen darüber hinaus eine enge Zusammenarbeit mit den Herstellern von Türen – denn schließlich sind die Türen zentrales Element des Systems.

Tobias Schulte: Ein Türsystem in einem Krankenhaus macht bei einer Lebensdauer von geschätzten 20 Jahren allerhand mit. Eine Vielzahl von Schließzyklen belastet nicht nur den Türschließer, sondern auch die Bänder und das Schloss. Wir möchten unseren Kunden klarmachen, dass Sicherheit als Gesamtkonzept an einer Tür unteilbar ist: Ein minderwertiges Bauteil kann das System stören – und Menschenleben kosten.

Sie sind mit deutscher Technologie weltweit erfolgreich – worauf kommt's an in den Exportmärkten dieser Welt, wenn's um die Türen geht?

Tobias Schulte: Unsere Technologie genießt international einen sehr guten Ruf – davon lebt die ganze Industrie hierzulande. Dieses Land ist erfolgreich im Export von Technologie und auch von Know-how – von Ingenieursleistungen bis hin zur Architektur. Meine Erfahrung ist es, dass ein schlüssiges Konzept – wie unseres „rund um die Tür" – in vielen Märkten wertgeschätzt wird. Und natürlich die Tatsache, dass wir mit eigenen Produkten die komplette Funktion der Tür sicherstellen – mit der Folge eines einzigen Ansprechpartners von der Planung über die gesamte Lebensdauer des Systems hinweg.

Ernst Schulte: Deutsche Markenware ist auch mit einer anderen wichtigen Idee verbunden: mit der Norm. Die Einhaltung internationaler Normen ist bei ECO Schulte so etwas wie ein heiliges Konformitäts- und Qualitätsversprechen, das wir in jedes Produkt mit einbauen. Das schafft Sicherheit beim Planer und beim Verarbeiter: Mit dem Einsatz von normgerechten Produkten mindern unsere Kunden, Planer und Architekten ihr Haftungsrisiko im Schadens- oder Problemfall. Leider ist die dokumentierte Einhaltung von Normen international keine Selbstverständlichkeit.

Sie sind Hersteller von normierten Lösungen von hoher Qualität – und von Produkten, die als stumme Diener jahrzehntelang gute Dienste leisten. Ist der Spielraum für Innovationen innerhalb der strikten Vorgaben der Normen überhaupt möglich?

Ernst Schulte: Der frühere Generalsekretär der ISO, Christian Favre, hat einmal gesagt, dass der Kammerton A auf 440 Schwingungen pro Sekunde festgelegt sei – die Möglichkeiten der Musik bleiben trotzdem unbeschränkt. Das gilt ähnlich für die Systemtechnik an der Tür. Wir haben innerhalb der Normen schon allerhand kreative Lösung zustande gebracht.

Heinz Schulte: Wenn ich in einem Gebäude mit ECO Schulte Systemtechnik unterwegs bin, weiß ich, dass im Brandfall eine Tür für mich kein Hindernis darstellt, wenn ich raus will. Wir sind grundsätzlich nicht dazu da, Aufregung zu produzieren, sondern ein gutes Gefühl. Glauben Sie mir: Unsere Produkte fühlen sich ganz wohl in der Rolle des stummen Dieners, der jahrzehntelang gute und verlässliche Dienste leistet. Aufregung zu verbreiten überlassen wir gerne anderen.


Heinz Schulte

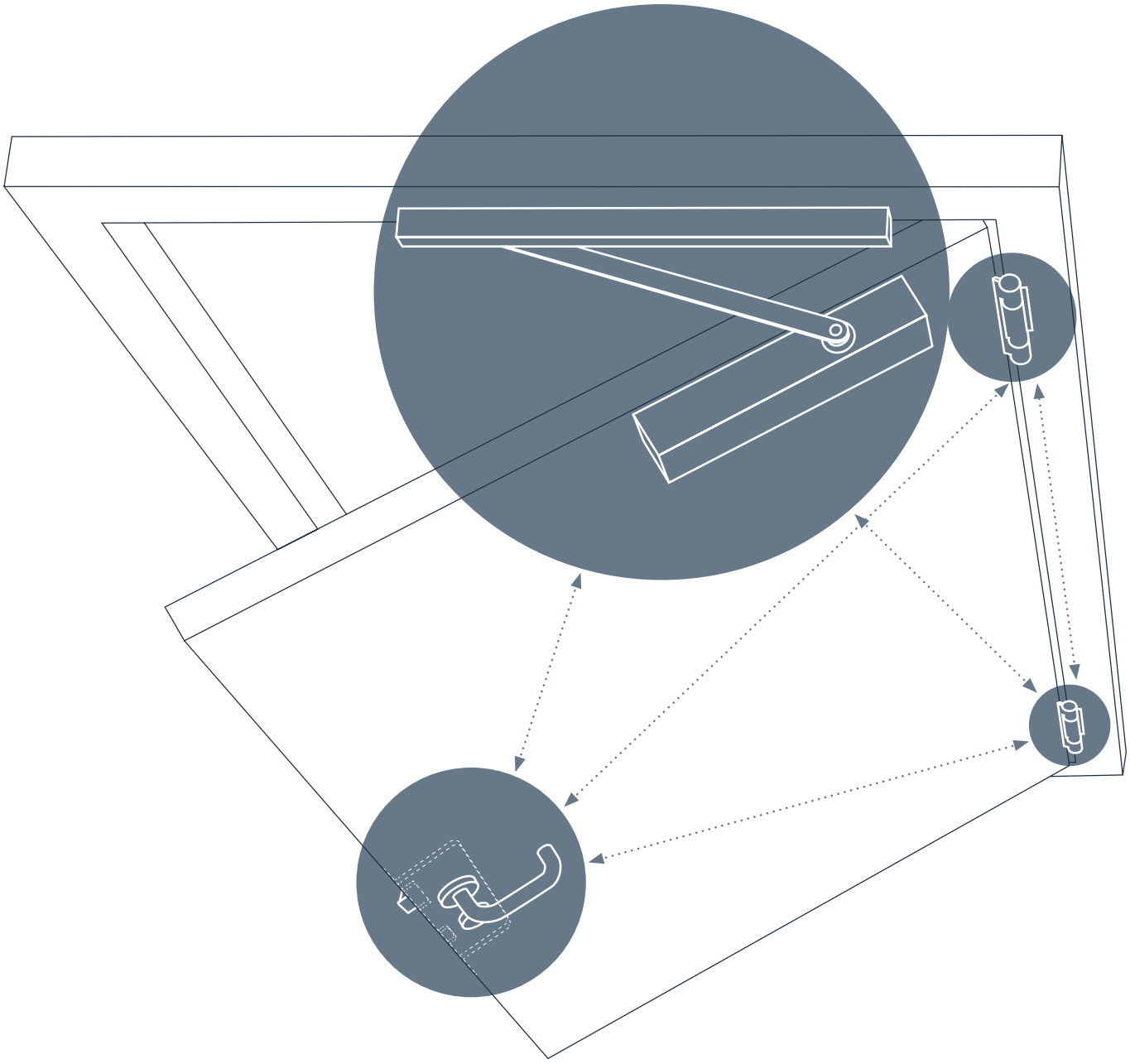

Das Zusammenspiel der Kräfte

Sicherheit und Begehkomfort an der Tür müssen sich nicht widersprechen: Wichtig ist es allerdings, die Tür als System zu begreifen – dann wird schnell klar, dass erst im optimierten Zusammenspiel von Bändern, Schloss, Beschlagtechnik und Türschließer maximale Schließsicherheit bei gleichzeitig komfortablen Öffnungskräften definiert werden kann. Schlecht gelagerte Bänder oder schwergängige Schlösser sorgen schnell für ungünstige Schließkräfte – und bringen Türschließer, die Begehkomfort versprechen, schnell an ihre Sicherheitsgrenzen. ECO Schulte definiert Sicherheit und Begehkomfort über das ECO System – und baut für den Fall der Fälle Sicherheitsreserven mit ein. Und natürlich entsprechen alle Komponenten des Systems den europäischen Normen.

Normen sind definierte Sicherheit

Die Tür und die Technik, die eine Tür gangbar macht, bilden ein hochkomplexes System. Der Schlüssel zur Funktionssicherheit des Gesamten ist ein Normenkonzept, das präzise Anforderungen und Prüfverfahren an die unterschiedlichen Produkte definiert.

ECO Schulte sieht die Normen als unbedingte Garantieleistung, die zu erfüllen ist – die ECO aber oft genug auch übertrifft, wo es dem Verarbeiter, Anwender oder Planer Nutzen bringt. Die Normen des Systems Tür finden weltweit Akzeptanz und tragen dazu bei, ein hohes Maß an Sicherheit und Funktionalität über Länder- und Sortimentsgrenzen hinweg zu gewährleisten – sowohl bei den einzelnen Komponenten als auch in der ganzheitlichen Betrachtung.

Die Zukunft der Norm nimmt ECO Schulte mit seiner Unternehmensphilosophie vorweg: Werden heute noch überwiegend die einzelnen Funktionselemente beschrieben, wird sich künftig die Norm mehr und mehr konzeptionellen Einheiten und auch dem Gesamtsystem Tür widmen.



ECO **Produkte werden nach den folgenden Europäischen Normen gefertigt:**

EN 1906:2012
Türdrücker und Türknöpfe

EN 1125:2008
Paniktürverschlüsse mit horizontaler Betätigungsstange für Türen in Rettungswegen

EN 1154:1996 + A1:2002
Türschließmittel mit kontrolliertem Schließablauf

EN 179:2008
Notausgangsverschlüsse mit Drücker oder Stoßplatte für Türen in Rettungswegen

EN 1158:1997 + A1:2002
Schließfolgeregler

EN 1935:2002
Einachsige Tür- und Fensterbänder

EN 12209:2003
Mechanisch betätigte Schlösser und Schließbleche

Hardware meets Elektronik

Eine Tür ist eine Tür ist eine Tür – eben nicht! In Anlehnung an das berühmte Zitat von Gertrude Stein, dass eine Rose eben eine Rose sei: Für Türen gilt das mitnichten. Türen im Objekt sind höchst individuell! Und: Kaum ein Produkt in der weiten Welt der Architektur erfährt derzeit eine so große Aufwertung in Sachen Bedeutung. **Kaum eine Schnittstelle in der Logistik des Gebäudes drängt so in die Vernetzung, wie die Tür.**

Eine Tür ist ein Stück bewegliche Wand. Sie regelt den Zugang ins und im Objekt. Was liegt näher, als diesen Zugang in die Gebäudeleittechnik zu integrieren? Besucherströme werden kontrolliert und geregelt – und zwar in allen Situationen, egal ob Normalbetrieb oder Notfallplan.

Zunächst einmal: Da ist vieles, was sich bewährt hat. In Sachen Hardware an der Tür hat sich mechanische und normgerechte Qualität durchgesetzt. Die Mechanik leistet Beeindruckendes, unter schwierigsten Rahmenbedingungen, selbst bei Stromausfall und in Notfallsituationen, wenn es gilt, ein Gebäude durch eine Fluchttür sicher zu verlassen. ECO Schulte ist einer der Pioniere dieser Doktrin, die eine





Folge ist von schrecklichen Brandkatastrophen, in denen viele Menschen wegen verriegelter Türen zu Schaden oder ums Leben kamen. Tief beeindruckt von einer Brandkatastrophe in einem Hotel kehrte Ernst Schulte in den 1970er Jahren aus den USA zurück und hat seinem Unternehmen eine Vision gegeben: **Mit** ECO **sicher raus!**

Die Doktrin gilt bis heute. Doch ECO Schulte hat weitergedacht und seine Hardware ins „Gebäude des 21. Jahrhunderts" integriert. Mit seinem Schweizer Partner BSW SECURITY bietet ECO Schulte heute Komplettlösungen vom Engineering bis zur Realisierung komplexer Türsystematiken. Die Hardware trifft die Gebäudeleittechnik. **Wir sagen Intelligentes Türenmanagement (ITM) dazu.**

Die Anforderungen an solche Lösungen sind komplex und die Umsetzung ist anspruchsvoll. Das möchten wir mit dieser Broschüre zeigen – und darauf verweisen, dass der Verbund aus ECO Schulte und BSW SECURITY Sie und Ihr Projekt begleitet: Mit höchster Qualität in Produkt, Lösung und Service. **Die aristotelische Gleichung vom Ganzen, das mehr ist als die Summe seiner Teile, gilt heute und in Zukunft mehr denn je.**

Die Zukunft der Planung – beginnt heute

Architekten und Planer entwickeln am Computer Räume, Gebäude, Städte. Immer komplexere Planungen schaffen immer komplexere Bauabläufe, wenn das große Ganze ins Detail heruntergebrochen werden muss.

ECO Schulte leistet mit seinen Partnern seinen Beitrag, die Welt der Hard- und Software an der Tür überschaubar zu halten und berechenbar zu machen. Die Zukunft der Planung ist digital – und flexibel.

ECO Schulte bietet Unterstützung und Engineeringleistungen rund um die Planung und Entwicklung komplexer Türsysteme; wir stellen Planungsdaten für das komplette Sortiment an Hardware und Mechatronik für Holz-, Stahl- und Profiltüren bereit. Und im Zweifelsfall stehen unsere Technik- und Normenexperten beratend zur Seite. **Die beste Ergänzung zu guten Informationen ist immer noch der perfekte Service.**

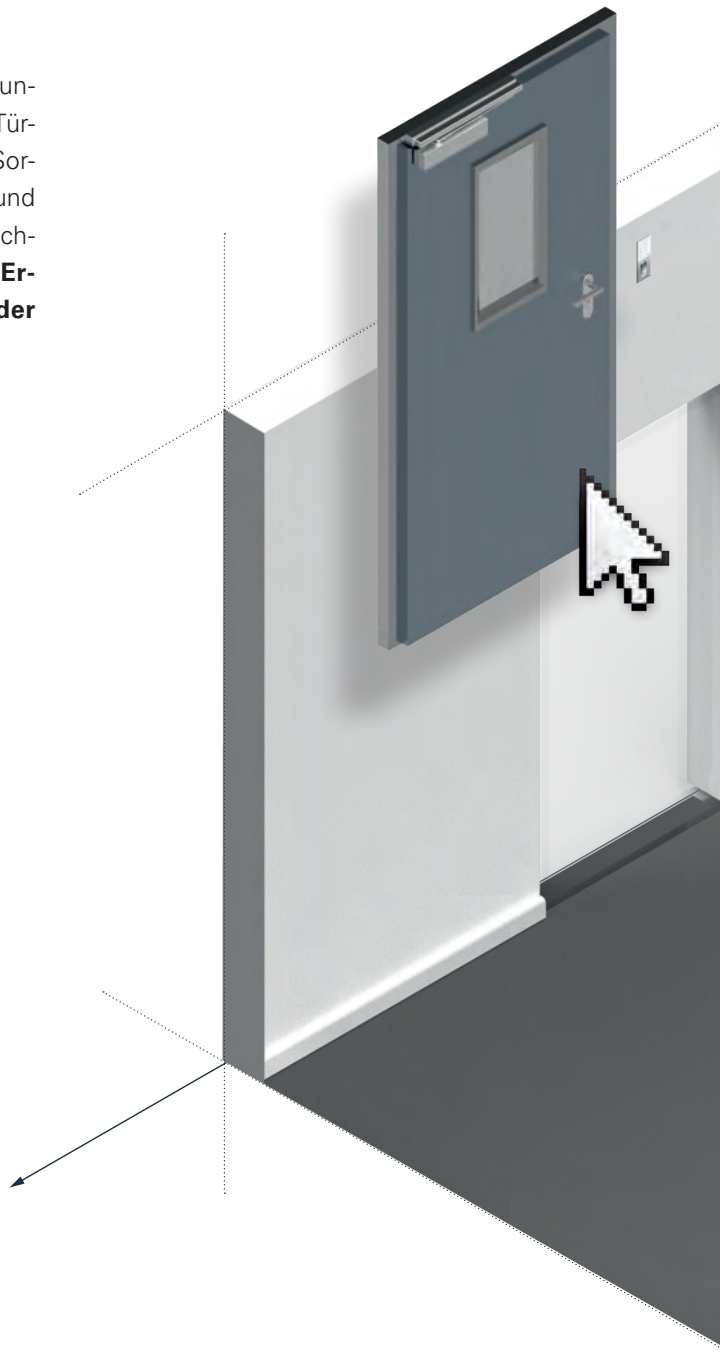


↔ 55,44
↕ 64,00
44,30
90,00°

Intelligentes Türenmanagement

Zwei Partner, die sich ideal ergänzen: ECO **Schulte** aus dem Nordrhein-Westfälischen Menden und die **BSW SECURITY AG** aus der Schweiz. Die Kompetenzen sind klar definiert und ergänzen sich perfekt: ECO Schulte ist der Spezialist für Hardware an der Tür. Vom Drücker über Bänder, Beschläge, Türschließer und Schlosstechnik reicht das Sortiment für alle Arten von Türen – Profiltür, Stahl- und Holztüren. BSW SECURITY schließlich integriert die ECO-Schulte-Hardware in die Gebäudeleit- und Brandmeldetechnik. Ziel der **Partnerschaft unter Spezialisten** ist die Integration von mechatronischen und elektronischen Komponenten rund um die Tür – mit offenen Schnittstellen zur Leittechnik des Gebäudes.



Intelligentes Türenmanagement (ITM) stellt hohe Anforderungen sowohl an die mechanischen als auch an die elektronischen Komponenten. Ebenso anspruchsvoll ist die Planung für alle am Bau beteiligten Parteien – egal ob auf Seiten der Bauherrschaft, des Architekten, des TGA-Fachplaners oder der ausführenden Betriebe. Der Systemtechnikspezialist für die Tür aus Menden ist mit dieser Kooperation in der Lage, für anspruchsvolle Türanlagen ein Komplettangebot zu schnüren. Dabei können alle konzeptionellen Aspekte berücksichtigt werden: Sicherheit, Zugangskontrolle, Fluchtweg und Brandschutz. ECO Schulte versteht sich dabei als Systemintegrator – auch für herstellerübergreifende Lösungen. Damit sind auch Nutzungsänderungen von vorhandenen Anlagen möglich, wenn beispielsweise bestehende Komponenten übernommen werden sollen.

Ein Komplettpaket aus Hardware, Software/ Elektronik und Planung/Service – das dürfen Planer und Bauherren von ECO **Schulte erwarten.** Und natürlich die Garantie, dass das System ebenso wie jede einzelne Komponente der Normenlage entspricht.

Unser ITM Zubehör finden Sie ab Seite 21.

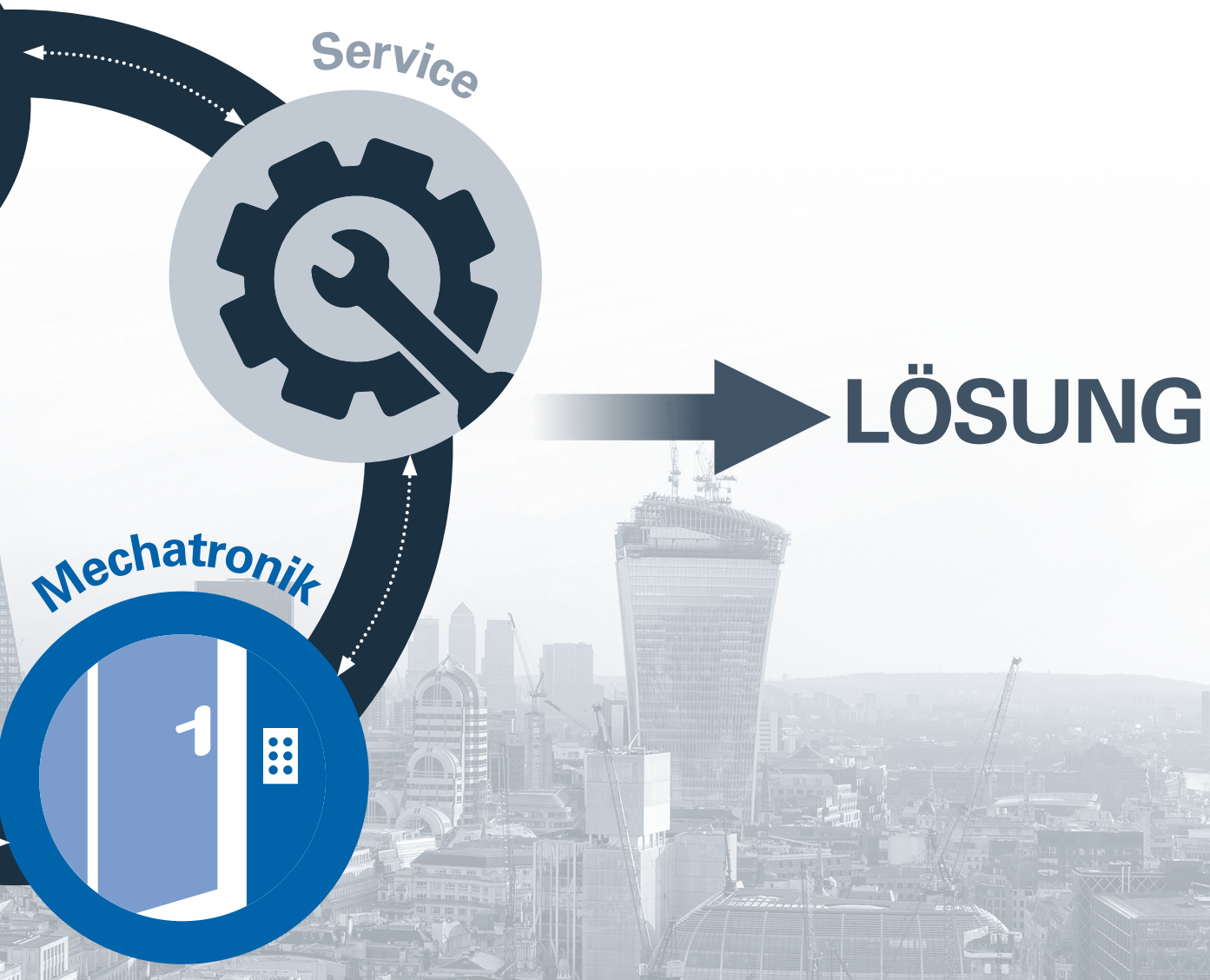

Wo eine Tür ist …

Ob unter eigenem Markenzeichen oder als OEM-Partner-Produkt von renommierten Türenherstellern: Lösungen von ECO Schulte machen weltweit Türen funktionell. Wo eine Tür ist, ist ECO Schulte nicht weit.

Rund um den Globus verwirklichen Bauherren und Investoren zusammen mit Architekten und Planern anspruchsvolle Projekte. Stets sind dabei auch kluge Lösungen für den Umgang mit der Tür gefragt. Unsere Philosophie von Systemsicherheit an der Tür findet sich an zeitgenössischer Architektur genauso wie in beeindruckenden Hotels, in öffentlichen Gebäuden, privaten Residenzen, Königsschlössern, Privatwohnungen oder Stadien.

Die Immobilie steht überall auf der Welt für bleibende Werte – diesem Anspruch werden ECO Produkte gerecht. Mit einem deutschem Qualitätsbewusstsein, einem an internationalen Normen orientierten Sortiment und mit den begleitenden Services, mit denen wir Kunden- und Marktnähe leben.

Unsere Kunden sind Hersteller von Türen – in enger Abstimmung mit ihnen entwickeln und verfeinern wir ständig unsere Sortimente. Unsere Kunden sind auch die Architekten, Bauherren, Planer und Verarbeiter – und all diesen Menschen bieten wir technische Lösungen und Nutzen rund um die Tür. Beiden Kundengruppen ermöglichen wir ein Höchstmaß an Design, Funktion und Sicherheit und damit einen hohen Wert – worauf Sie sich verlassen können.


Ford, Aachen, Deutschland

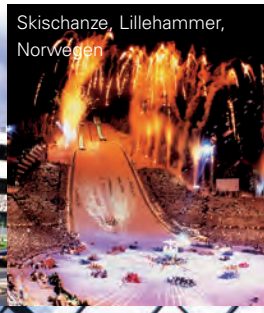
Skischanze, Lillehammer, Norwegen


Millenniumtower, Wien, Österreich


Europaparlament, Brüssel, Belgien



Flughafen Schönefeld, Berlin, Deutschland

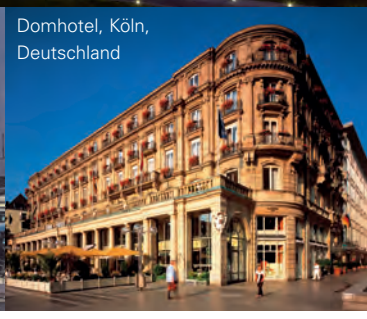
Domhotel, Köln, Deutschland


Europapassage Hamburg, Deutschland


SWM München, Deutschland

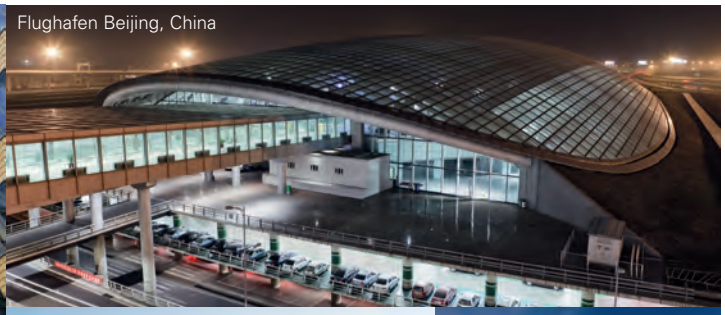
Flughafen Beijing, China

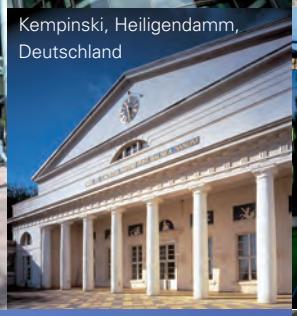
Kempinski, Heiligendamm, Deutschland

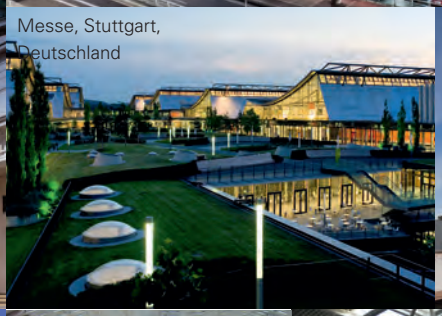
Messe, Stuttgart, Deutschland

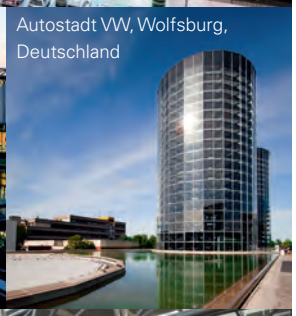
Autostadt VW, Wolfsburg, Deutschland


National-/Olympiastadion, Beijing, China

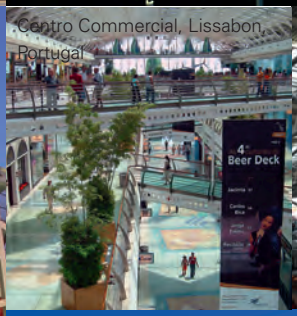

Centro Commercial, Lissabon, Portugal


Flughafen Hamburg, Deutschland


Humbold Universität, Berlin, Deutschland

Vertriebsniederlassungen und Produktionsstandorte

ECO zeigt weltweite Präsenz. Durch den konsequenten Expansionskurs verfügt ECO inzwischen über ein Produktions- und Vertriebsnetz in Europa und Asien.

Produktionsstandort und Unternehmenszentrale

ECO **Schulte GmbH & Co. KG**
Iserlohner Landstraße 89
D-58706 Menden

Telefon +49 2373 9276-0
Telefax +49 2373 9276-40
info@eco-schulte.de
www.eco-schulte.de

Produktionsstandort Luckenwalde

ESB Schulte GmbH & Co. KG
Industriestraße 2
D-14943 Luckenwalde

Telefon +49 3371 6949-0
Telefax +49 3371 6949-114
info@eco-schulte.de
www.eco-schulte.de

Produktionsstandort China

ECO **Schulte Doorsystem Zhuhai Co., Ltd.**
No.31 Zhuhai Free Trade Zone,
CN – Zhuhai, Guangdong

Telefon +86 756 8819139
Telefax +86 756 8819580
info@eco-schulte.cn
www.eco-schulte.cn

Vertriebsniederlassung Österreich

ECO **Schulte Austria GmbH**
Obervellach 91
A-9620 Hermagor

Telefon +43 4282 20410
Telefax +43 4282 20410 33
Mobil +43 676 470 47 29
info@eco-schulte.at

Vertriebsniederlassung Polen

ECO **Schulte Sp. z o.o.**
Ul. Wspólna 26
PL-05-090 Janki / Raszyn

Telefon +48 22 720 39 93
Telefax +48 22 720 03 70
biuro@ecoschulte.pl

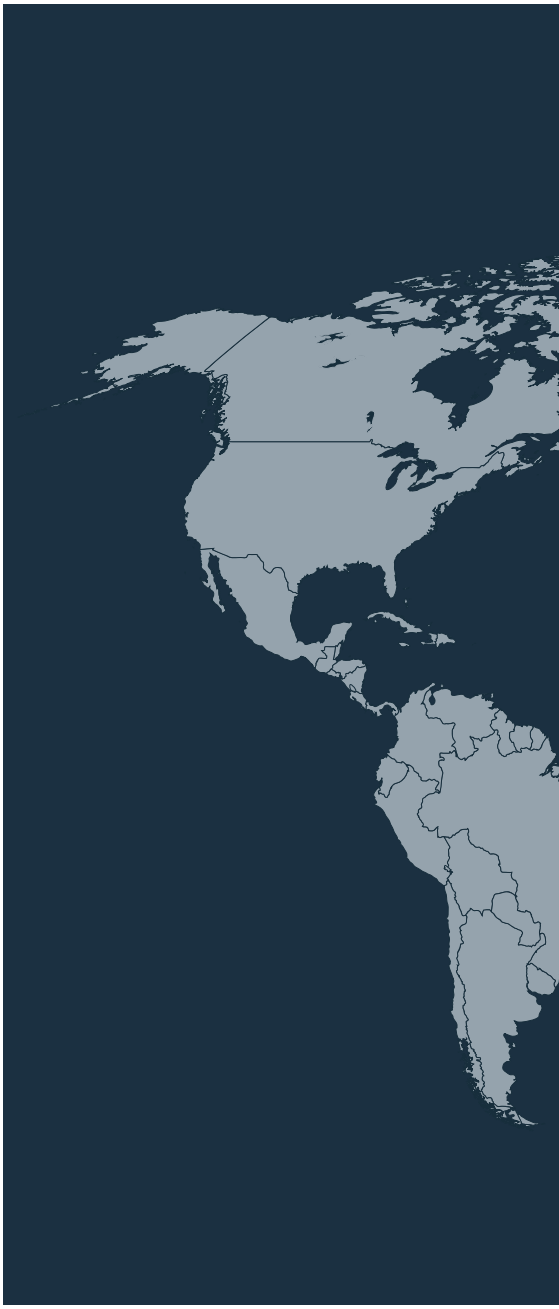


ECO Schulte GmbH & Co. KG
ESB Schulte GmbH & Co. KG
ECO Schulte Doorsystem
Zhuhai Co., Ltd.
ECO Schulte Sp. z o.o.
ECO Schulte Austria GmbH

Bitte treten Sie ein:

Die Welt von ECO Schulte.

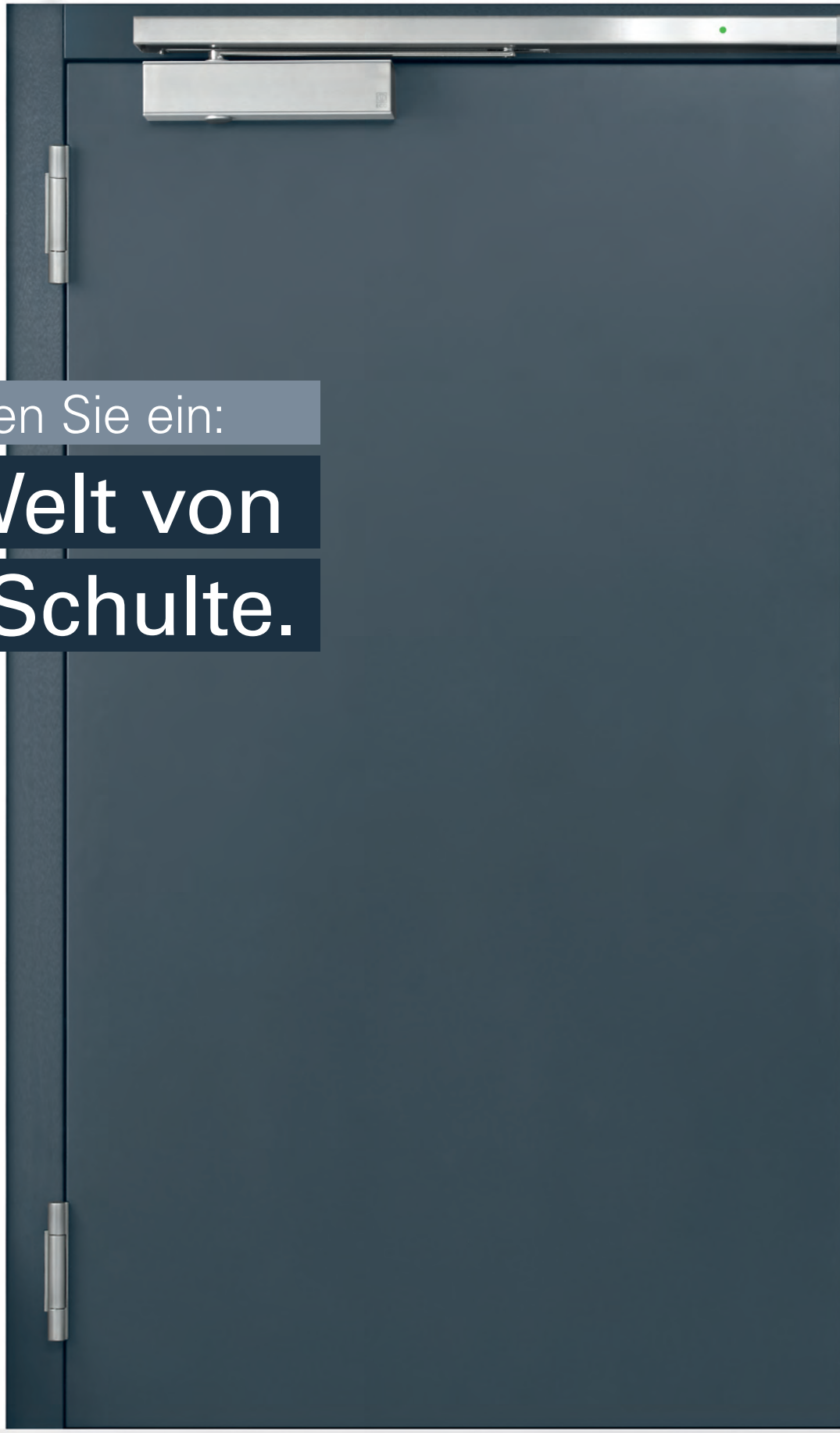



Das System ECO: Sicherheit ist unteilbar

Die Welt von ECO Schulte ist die Technik an der Tür. Als einer von ganz wenigen Systemanbietern weltweit verfolgt das Unternehmen einen ganzheitlichen Ansatz. In enger Abstimmung mit den Herstellern von Türen und mit den Verarbeitern im Handwerk werden die Technologien rund um die Tür entwickelt und ständig verfeinert. Dabei ist bei ECO nie nur das Einzelprodukt im Blick, sondern immer das Zusammenspiel aller Komponenten im System Tür. Vom Türschließer bis zum Band, vom Schloss bis zum Beschlag. Die Tür ist ein komplexes Gebilde der Sicherheit: Geschützt werden Leib, Leben – und Werte. Allesamt hohe Güter, die beste Qualität und maximale Funktionssicherheit verdienen. Rund um die Tür ist das Beste gut genug – ECO Schulte.

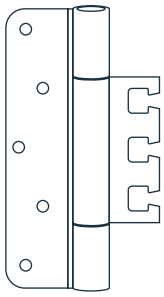

Bandtechnik

Bänder sind für den Lastabtrag und die Beweglichkeit der Tür zuständig. ECO Schulte hat ein breites Sortiment maßgeschneiderter Lösungen. Vom lasergeschweißten Industrieband bis zum einzigartigen, kugelgelagerten Objektband.
ab Seite 559



Türschließertechnik

Mit der neuen Türschließergeneration ECO Newton hat das Unternehmen Maßstäbe gesetzt (im Bild). Aber es gibt von ECO auch den Türschließer ECO Multi Genius. Ob Gelenkarm-, Gleitschienen- oder innenliegende Systeme für ein- und zweiflügelige Türen: ECO Schulte bietet das komplette Programm für jeden Türtyp an.
ab Seite 26



Beschlagtechnik

ECO konzentriert sich mit seiner Beschlagtechnik bewusst auf die klassische Formensprache – und das konsequent durch die gesamte Türdrückerpalette.
ab Seite 200

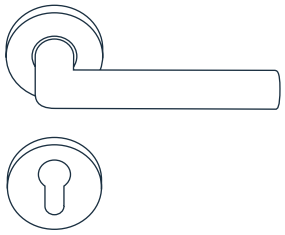

Panik-, Schloss- & Verriegelungstechnik

Produkte für den Fall der Fälle: Aufeinander abgestimmte Panik-, Schloss- und Verriegelungstechnik, die garantiert, dass in Paniksituationen eine sichere Öffnung der Tür gewährleistet wird. Sicherheit bedeutet hier: Mit ECO immer sicher raus.
ab Seite 403

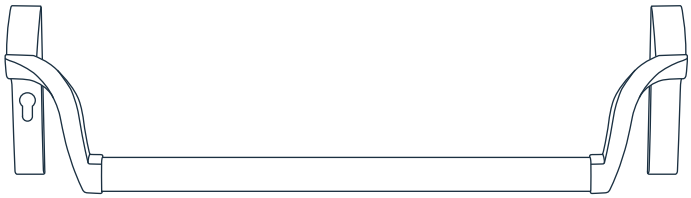

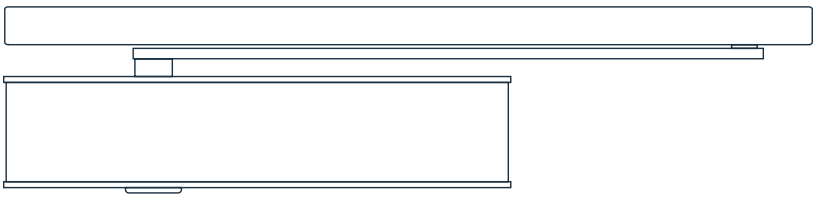



Türschließertechnik

Kraftspeicher und Ästhet.



Produktgewordene Sicherheit

Türschließer haben Alltagsgeschäft und Notfallsituationen zu meistern: Sie dämpfen den Türschlag und sorgen für sicheres Schließen. In Notfallsituationen garantieren sie, dass Brandabschnitte zuverlässig getrennt und Leben gerettet werden können. Im täglichen Einsatz erhöht das asymmetrische Getriebe den Begehkomfort beim Öffnen der Tür.

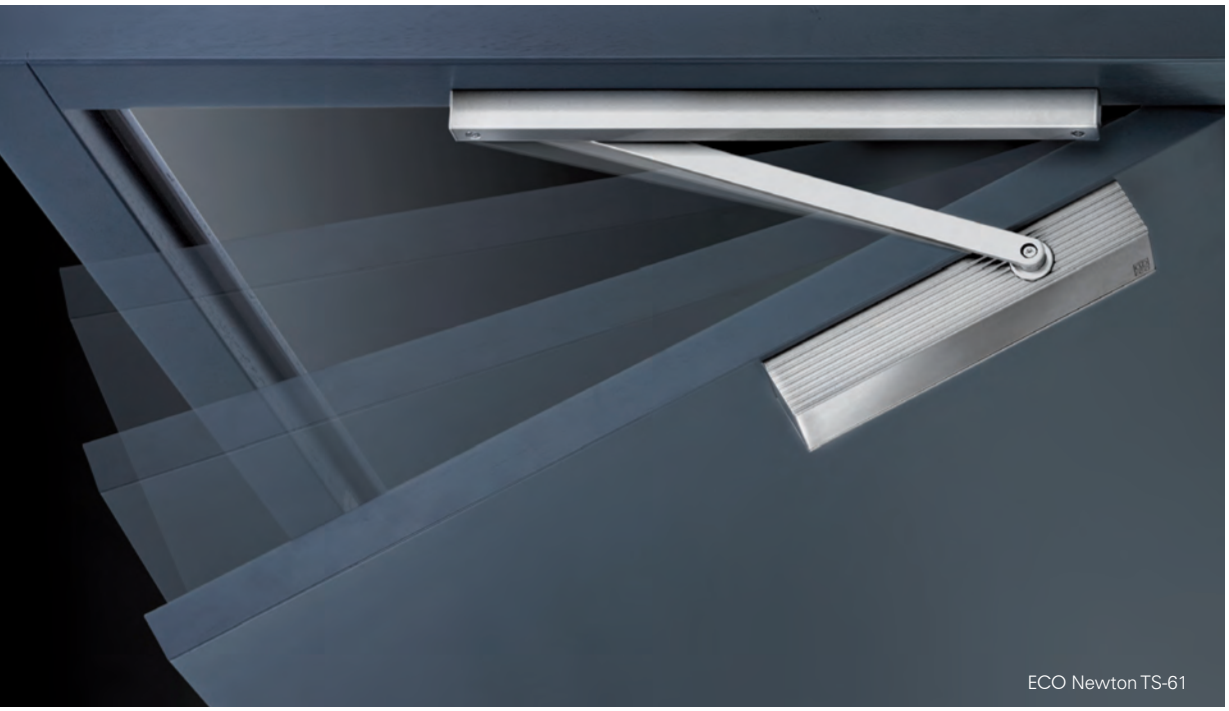

ECO Newton TS-61

Türschließer von ECO Schulte arbeiten rein mechanisch mit hydraulisch gedämpfter und getriebeuntersetzter Federkraft. Das mechanische Prinzip stellt die Funktion unter allen Rahmenbedingungen sicher – auch bei Stromausfall. Die spezielle Getriebegeometrie garantiert einen hohen Begehkomfort und maximale Ergonomie. Gleichzeitig stellt sie eine garantiert normkonforme Schließkraft zur Überwindung des Schlosswiderstands bereit.

Türschließer sind sicherheitstechnische Funktionsträger – und damit Teil der Architektur. Das Türschließer-Portfolio von ECO Schulte bildet das komplette Spektrum der praktischen Anforderungen moderner Architektur ab – egal ob diese ästhetisch oder funktionell definiert werden. Vom funktionellen Standard des Gelenkarm-Türschließers über die ästhetischen Gleitschienen-Schließer und Türfeststell-Anlagen bis hin zu „nahezu unsichtbaren“ boden- oder türblattintegrierten Schließlösungen.

Der Ästhet: ECO Newton

Die neue Türschließer-Generation von ECO Schulte: im Detail durchdachte Bauart aus Edelstahlabdeckung und Aluminium-Korpus. Verdeckte Montageplatten, gegen Vandalismus geschützte Einstellelemente, farblich aufeinander abgestimmte Materialien sowie die variable Kombination aller Gleitschienen-Türschließer mit den Schließfolgeregleranlagen zeichnen die neue Generation dieser Türschließermodelle aus. Zudem garantiert die neue Ventiltechnik „ECOvalve" eine einfache und hoch präzise Justierung aller Parameter des Schließvorgangs.



product design award 2012

ECO Newton TS-61

ECO Newton Systemübersicht

Gleitschienenschließer

Bezeichnung	Prüfungen [1]	Größe nach EN [2]	Endschlag Einstellung [3]	Öffnungs-dämpfung [4]	Einstellung Schließge-schwindigkeit	Schließ-verzögerung [5]	DIN L + R / BS + BG [6]
TS-62	F / CE	2–5 stufenlos	frontseitig	einstellbar	frontseitig	einstellbar	ja / ja[7]
TS-61 (5–6)	F / CE	5–6 stufenlos	frontseitig	einstellbar	frontseitig	–	ja / ja[7]
TS-61 (2–5)	F / CE	2–5 stufenlos	frontseitig	einstellbar	frontseitig	optional	ja / ja[7]
TS-51	F / CE	1–4 stufenlos	frontseitig	einstellbar	frontseitig	–	ja / ja[7]
TS-41	F / CE	1–4 stufenlos	seitlich	konstant	seitlich	–	ja / ja
TS-31	F / CE	1–3 stufenlos	seitlich	konstant	seitlich	–	ja / ja
TS-15	–	1 / 2	seitlich	–	seitlich	–	ja / ja

Gelenkarmschließer

Bezeichnung	Prüfungen [1]	Größe nach EN [2]	Endschlag Einstellung [3]	Öffnungs-dämpfung [4]	Einstellung Schließge-schwindigkeit	Schließ-verzögerung [5]	DIN L + R / BS + BG [6]
TS-50 (2–6)	F / CE	2–6 stufenlos	seitlich	konstant	seitlich	–	ja / ja
TS-50 (1–5)	F / CE	1–5 stufenlos (6)	seitlich	konstant	seitlich	–	ja / ja
TS-20	F / CE	3 / 5	seitlich	konstant	seitlich	–	ja / ja
TS-15	–	2 / 3 / 4 / 5	seitlich	–	seitlich	–	ja / ja
TS-14	–	1 / 2 / 3 / 4	seitlich	–	seitlich	–	ja / ja

Legende: 1) EN 1154 – CE-Zeichen und Brandschutzzulassung **2)** Türgrößenklassen nach Europäischer Norm (EN) **3)** Erhöht die Schließkraft kurz vor dem Schließen, damit die Tür sicher ins Schloss fällt **4)** Reguliert die Kraft, die zum Öffnen der Tür erforderlich ist **5)** Komfort-Schließ-verzögerung, z.B. für Hotelzimmertüren **6)** Links- und Rechtsmontage (L+R) möglich, ebenso bandseitig (BS) oder bandgegenseitig (BG) **7)** Bitte Ausführung G (=Bandgegenseite) bestellen

Die Highlights des ECO Newton Sortiments

Zwei Körper für das ganze Gebäude

Mit nur zwei Grundkörpern bedient das ECO Newton Türschließer-Portfolio jede Türdimension. Stirnseitige Ventiltechnik erlaubt zudem die Montage des Türschließers auf der Band- und Bandgegenseite in Normal- und Kopfmontage (TS-41/31).



Edles Material kombiniert

Edles Material ist bei ECO Newton Standard: Edelstahl-Cover und Aluminiumkorpus sind bei der neuen Türschließergeneration perfekt aufeinander abgestimmt – in einer architekturkompatiblen Formensprache.



Intelligente Edelstahlabdeckung

ECOclic umschließt den Aluminiumkorpus mit der Kraft des Federstahls. Die Abdeckung verbirgt alle Einstellelemente, lässt sich nicht ohne Werkzeug entfernen und sichert den Türschließer so gegen unbefugten Zugriff.

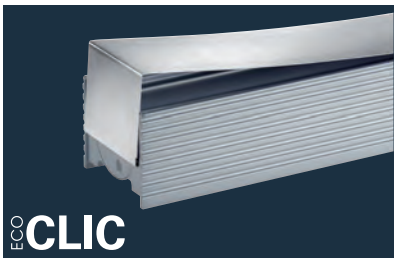

Durchdachtes Montagesystem

Das Besondere am ECO Newton Montagesystem: Die Montageplatte wird vom Aluminiumkorpus des Türschließers komplett abgedeckt und ist somit nicht mehr sichtbar. Die Montageplatte ist mit Normbohrungen versehen – das garantiert eine zeitsparende, sichere und unkomplizierte Befestigung.



Neuartige Ventiltechnik

Die neue Ventiltechnik ECOvalve bietet einen breiten und exakt dosierbaren Einstellbereich. Und damit einfache, hoch präzise und dauerhaft sichere Justierung aller Parameter des Schließvorgangs mit einem handelsüblichen Inbusschlüssel. Bei allen ECO Newton Türschließern ist die Regulierung von Schließgeschwindigkeit und Endschlag über ECOvalve Standard. Ein zusätzlicher Ventilanschlag verhindert das Überdrehen bzw. Ausschrauben der Ventile.



Edelstahl Fullcover

Das Fullcover ist eine optionale Edelstahlabdeckung für den ECO Newton Türschließer und die dazugehörige Gleitschiene. Perfektioniert wird der Gesamtauftritt durch einen Hebelarm in Edelstahloptik. Bei den Gelenkarmschließern ist eine Abdeckung auf den Türschließerkorpus lieferbar.



Schont Ressourcen

ECO Newton Türschließer sind bis zu 1.000 Gramm leichter als vergleichbare Lösungen. Intelligente Konstruktion und bewusster Materialeinsatz tragen wesentlich zur Schonung der Ressourcen bei – und zwar ohne Abstriche bei Funktion, Sicherheit und Qualität.

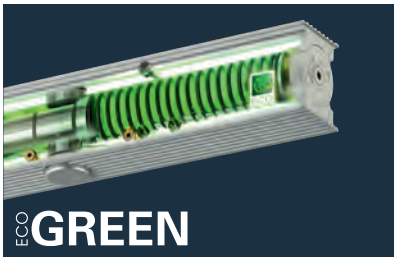

Einheitliche Abschlusskante und Farbdesign

Gleitschiene und Türschließer schließen montiert bündig ab. Alle Materialien sind farblich perfekt abgestimmt – bis hin zu den Endkappen der Gleitschiene. Damit lassen sich ECO Newton Türschließer harmonisch in jeden gestalterischen Kontext integrieren.



Kombinationstalent

ECO Newton Vario Konzept erlaubt den Einsatz aller Gleitschienentürschließer, sogar kombinierbar bei unterschiedlichen Türflügelbreiten. Somit kann ein optimales Editieren Preis-Leistungs-Verhältnis auf jede individuelle Türsituation abgestimmt werden.



Genormte Qualität

Wie alle ECO Schulte Produkte werden Türschließer in einem qualitätsmanagement-zertifizierten Prozess nach **ISO 9001** gefertigt. Damit ist sichergestellt, dass höchste Qualität produziert und installiert wird. Viele Türschließer-Varianten sind für den Einsatz an Feuer- und Rauchschutztüren geeignet – und nach **EN 1154** geprüft. Alle Produkte, die nach den geltenden europäischen Richtlinien geprüft werden, sind mit dem CE-Zeichen gekennzeichnet.



Der Integrierbare: ECO ITS 420



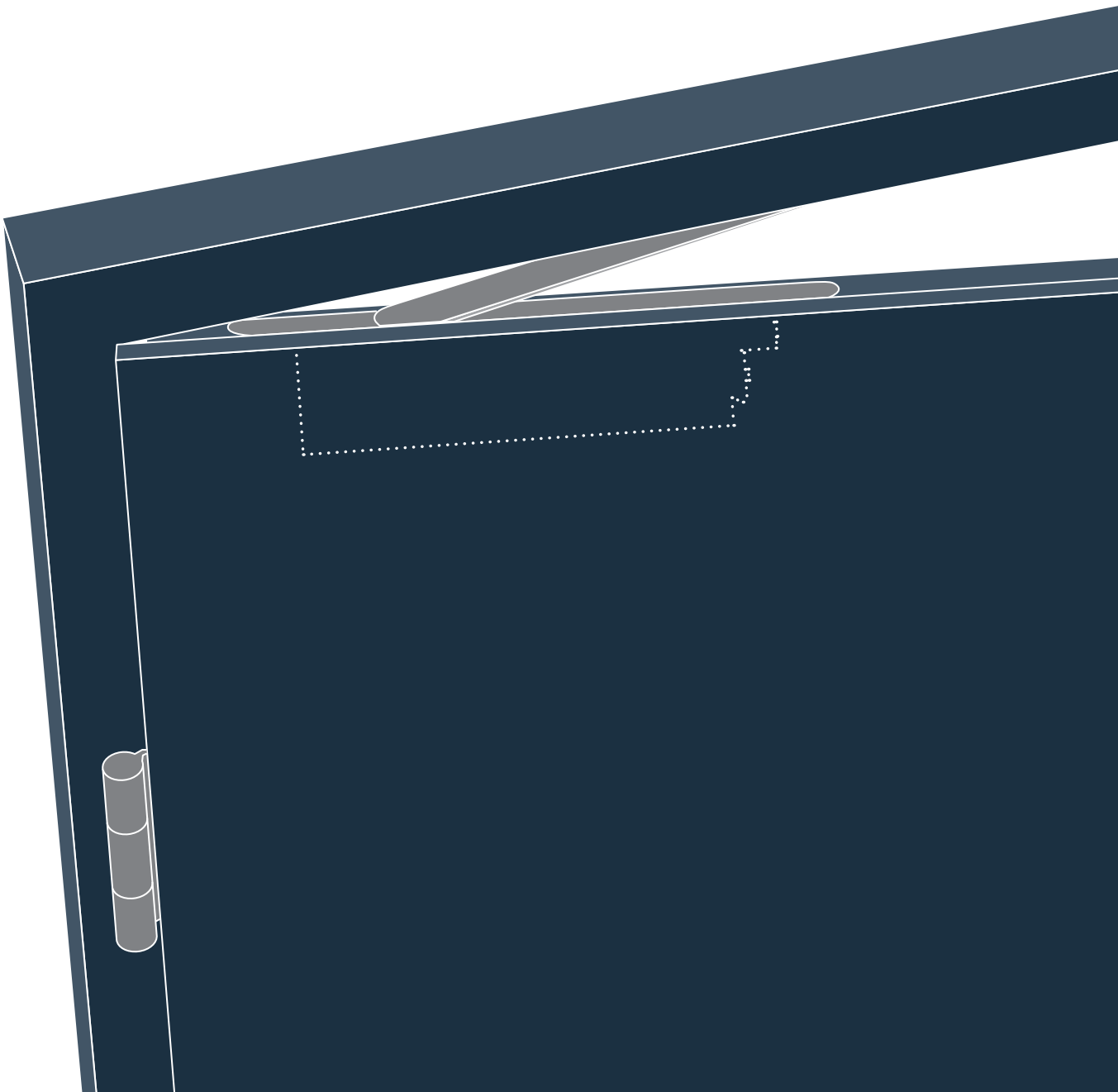

Die Ästhetik der Integration

Dieser Türschließer macht sich unsichtbar:
ECO ITS 420 ist extrem kompakt und dadurch für den Einbau in Türen, schon ab einer Türblattstärke von 40 mm, geeignet: Damit wird der Türschließer nahezu unsichtbar bereits beim Türenhersteller integriert. Dank eines stark abfallenden Öffnungsmoments ist ITS 420 ein idealer Komfort-Türschließer mit großem Begehkomfort.



ECO ITS 420 ist einer der kompaktesten Türschließer am Markt – kompakt genug für den Einbau in Holztüren, Stahlblechtüren und Profilrahmentüren aus Aluminium/Stahl ≥ 42mm. Durch seine intelligente Getriebekonstruktion garantiert der ITS einen optimalen Begehkomfort und erfüllt damit die Vorgaben der **DIN 18040** (erfüllt bis 1.100 mm Flügelbreite die Anforderungen der DIN 18040) und der **DIN Spec 1104**. Er ist für DIN-L und DIN-R Türen einsetzbar und kombinierbar mit verschiedenen Gleitschienenvarianten und Feststellvorrichtungen.



Choreografie der Sicherheit

Türfeststellanlagen sind hochkomplexe Systeme, die dazu entwickelt wurden, autark und rein mechanisch Brand- und Rauchabschnitte zu trennen. Im Falle eines Brandes wird ein Schließablauf in Gang gesetzt, der in seiner vorbestimmten Präzision an eine exakte Choreografie erinnert. Bei zweiflügeligen Türen ist eine genau definierte Schließfolge vorgeschrieben: Zuerst muss der Standflügel geschlossen werden, dann der Gangflügel. Ein Spiel der Kräfte – entwickelt, um Menschenleben zu retten.

ECO Feststellanlagen Systemübersicht

einflügelige Anlagen

Bezeichnung	Prüfungen [1]	Funktion	max. Flügelbreite	max. Feststellwinkel	Montageart[2]
EF	F / CE	**elektromagnetische Feststellvorrichtung (24V)**	1.400 mm	145°	BS
EF-BG	F / CE	**elektromagnetische Feststellvorrichtung (24V)**	1.250 mm	110°	BG
EFR	F / CE	**elektromagnetische Feststellanlage mit integriertem RM (230V)**	1.400 mm	145°	BS
EFR-BG	F / CE	**elektromagnetische Feststellanlage mit integriertem RM (230V)**	1.250 mm	110°	BG

zweiflügelige Anlagen

Bezeichnung	Prüfungen [1]	Funktion	max. Flügelbreite	max. Feststellwinkel	Montageart[2]
SR	F / CE	**Schließfolgeregelung**	2.800 mm	–	BS
SR-BG	F / CE	**Schließfolgeregelung**	2.500 mm	–	BG
SR-EF	F / CE	**SR mit Feststellvorrichtung (24V)**	2.800 mm	145° / 130°	BS
SR-EF-BG	F / CE	**SR mit Feststellvorrichtung (24V)**	2.500 mm	95° / 95°	BG
SR-EFR	F / CE	**SR mit Feststellanlage mit integriertem RM (230V)**	2.800 mm	145° / 130°	BS
SR-EFR-BG	F / CE	**SR mit Feststellanlage mit integriertem RM (230V)**	2.500 mm	95° / 95°	BG

Legende: 1) EN 1155 – CE Zeichen und Brandschutzzulassung **2)** BS = Bandseite / BG = Bandgegenseite

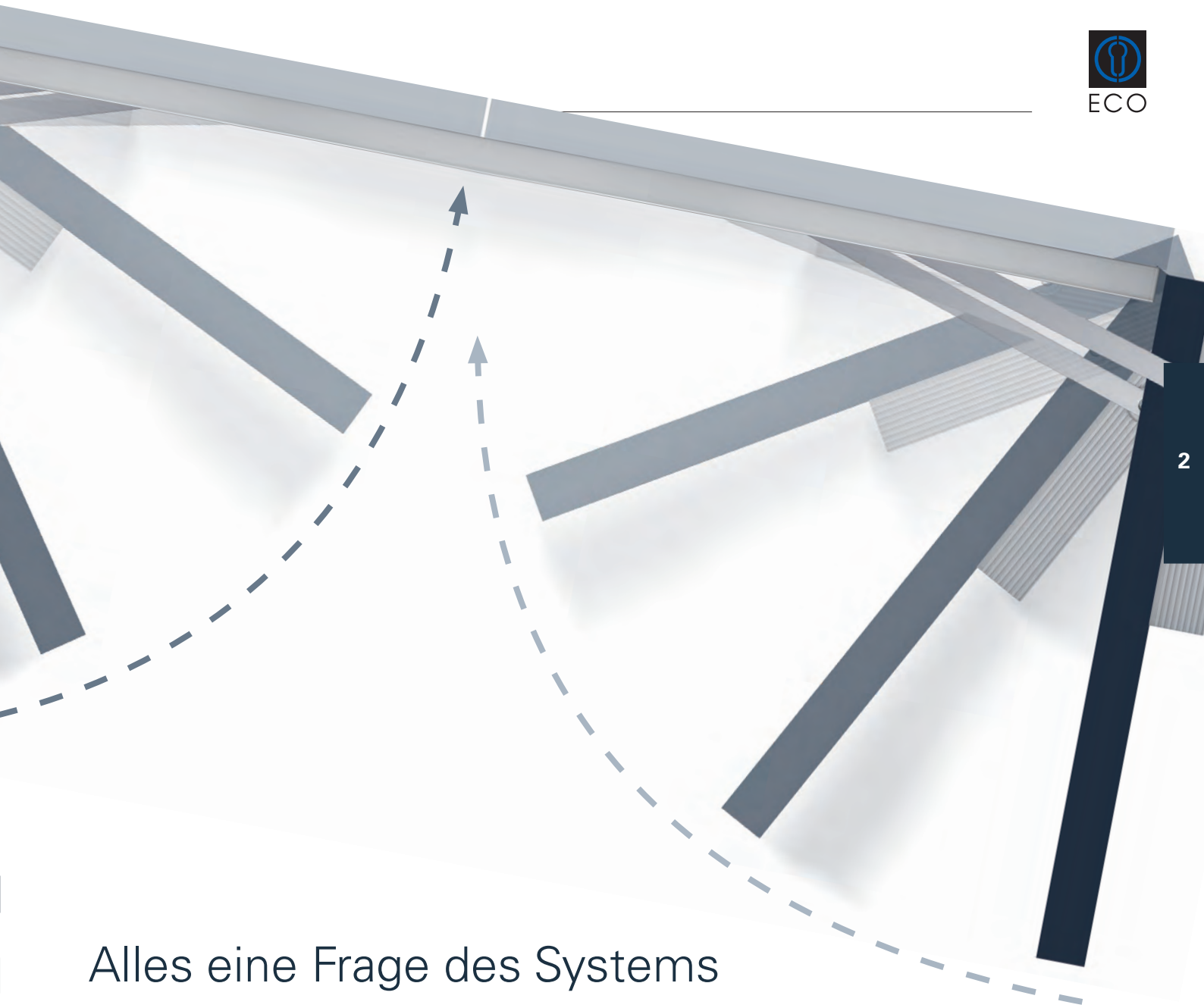

Alles eine Frage des Systems

Die ECO Newton Türschließer sind Teil des umfangreichen ECO Schulte Türbeschlag-Systems. Denn ECO Schulte denkt in Komplettlösungen und ist dabei einer von ganz wenigen Systemanbietern rund um die Tür: Vom Band bis zum Drücker, von der Panik- und Verriegelungstechnik bis zu ein- und zweiflügligen Türschließeranlagen bietet das Unternehmen alle sicherheitsrelevanten Komponenten aus einer Hand. Ein einzigartig schlüssiges Gesamtkonzept in Technologie, Funktion, Form – und Service: Denn Sicherheit ist unteilbar.

Lebensrettend – im Fall der Fälle

ECO Schulte Systemtechnik für die Tür schützt Eigentum und schafft Sicherheit. Die Systemphilosophie an der Tür ist ganzheitlich: Mit Systemlösungen von ECO Schulte ist sichergestellt, dass eine Tür nicht zum Fluchthindernis werden kann. Im Unternehmenslogo wird dieser Anspruch visualisiert:
Die umfassende Systemtechnik erst macht Türen sicher.

ECO Feststellanlagen überzeugend in Design, Technik und Montage

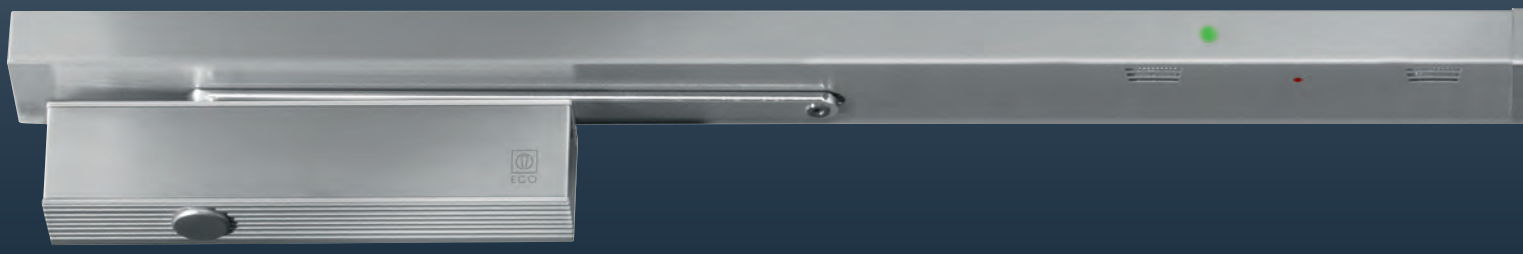

1. Design

- Durchgängige Abdeckhaube
- Durchgängig lackiert in RAL oder Edelstahl Rostfrei- Fullcover
- 4 Oberflächen ein Preis
- Kein sichtbarer Rauchmelder von vorn, Raucheinlass nur von oben und unten
- Kein von vorn sichtbarer Revisionstaster, Auslösung von unten



2. Technik

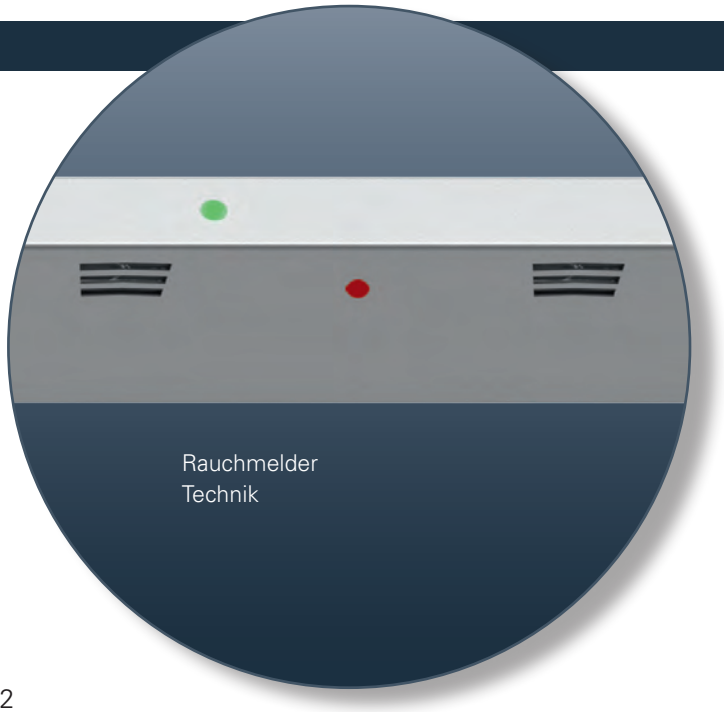

- RM Technik erfüllt die **DIN 14677** (Revisionspflicht erst nach 8 Jahren)
- Vermeidung von Fehlalarm / automatische Kalibrierung
- Verschmutzungsanzeige (optische Vorinformation der Verschmutzung)
- Zulassung für Band- und Bandgegenseite
- Kompatibel zum Anschluss von externer BMA, BUS-fähig, GLT (Gebäudeleittechnik)
- Kompatibel für ORS 142 und TDS 247



3. Montage

- Kein Einmessen der Anlage nötig
- Fix und fertig vormontierte Baugruppen
- Montage nur mit 2 Schrauben pro Flügel
- Durchgängige Abdeckung
- Verkabelung durch einfache Plug-and-Play Kabelstecksysteme
- schnelle Montage

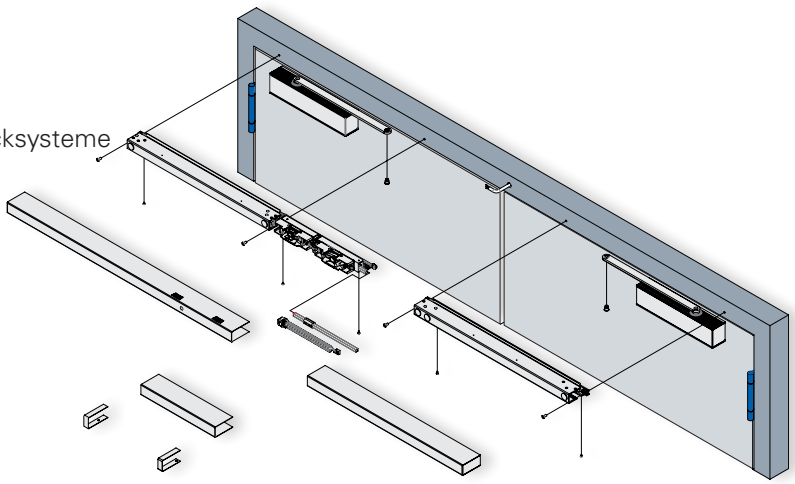

4. Verpackung

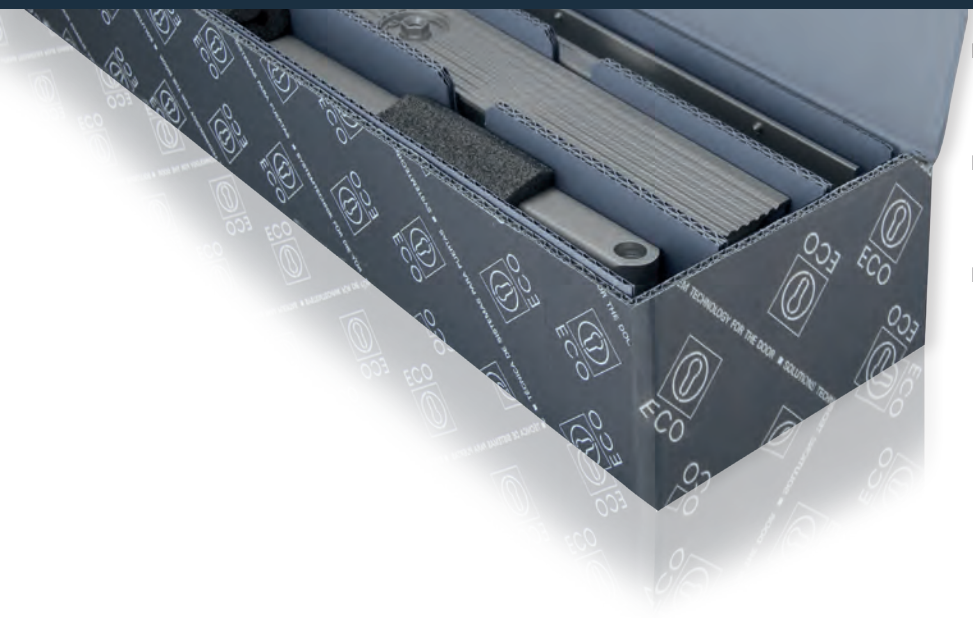

- Gesamtverpackung, Komplettset inkl. Türschließer und Zubehör
- Keine Angabe der Bandabstände nötig, da alle Anlagen bis Maximallänge ausgeliefert werden
- Set-Systeme: z.B.
  TS-41 bis 2.200 mm
  TS-61 (2-5) bis 2.500 mm
  TS-61 (5-6) bis 2.800 mm

INHALTSÜBERSICHT

ECO Newton Gleitschienenschließer



ECO **Newton** TS-62 (EN 2 – 5)
ab Seite 48



ECO **Newton** TS-61 (EN 2 – 5 / EN 5 – 6)
ab Seite 56



ECO **Newton** TS-51 (EN 1 – 4)
ab Seite 64



ECO **Newton** TS-41 (EN 1 – 4)
ab Seite 70



ECO **Newton** TS-31 (EN 1 – 3)
ab Seite 78



ECO **Newton** TS-15 B (EN 1 / 2)
ab Seite 86

Gleitschienen (aufliegend)

Gleitschiene ECO SR-EFR-2 mit ECO **Newton** Türschließer TS-61



Gleitschienen für einflügelige Türen

Gleitschiene GS B ab Seite 93
Gleitschiene GS B-FKL ab Seite 93
Gleitschiene ECO EF ab Seite 96
Gleitschiene ECO EF BG ab Seite 97

Gleitschienen für einflügelige Türen mit integriertem Rauchmelder

Gleitschiene ECO EFR III ab Seite 98
Gleitschiene ECO EFR BG III ab Seite 99
Gleitschiene ECO EFR ab Seite 100
Gleitschiene ECO EFR BG ab Seite 101

Gleitschienen für zweiflügelige Türen

Gleitschiene ECO SR ab Seite 104
Gleitschiene ECO SR BG ab Seite 105
Gleitschiene ECO SR III ab Seite 106
Gleitschiene SR BGX ab Seite 107
Gleitschiene ECO SR-EF-2 ab Seite 108
Gleitschiene ECO SR-EF BG ab Seite 109

Gleitschienen für zweiflügelige Türen mit integriertem Rauchmelder

Gleitschiene ECO SR-EFR III ab Seite 110
Gleitschiene ECO SR-EFR BG III ab Seite 111
Gleitschiene ECO SR-R III ab Seite 112
Gleitschiene ECO SR-R BG III ab Seite 113
Gleitschiene ECO SR-EFR-2 ab Seite 114
Gleitschiene ECO SR-EFR BG ab Seite 115

ECO Newton Gelenkarmschließer

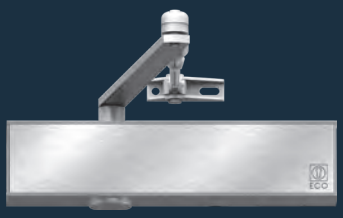

ECO **Newton** TS-50
(EN 1 – 5 / EN 2 – 6)
ab Seite 116

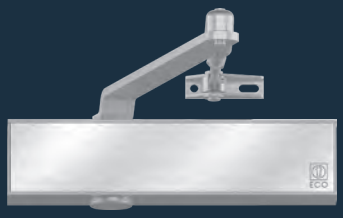

ECO **Newton** TS-20
(EN 2 / 3 / 5)
ab Seite 122

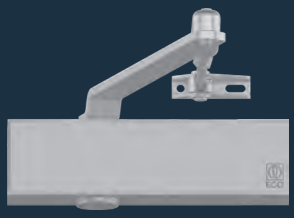

ECO **Newton** TS-14 EN
(EN 2 / 3 / 4)
ab Seite 130

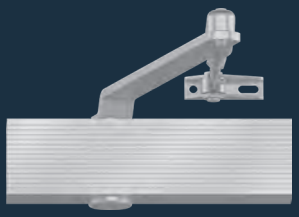

ECO **Newton** TS-15
(EN 2 / 3 / 4 / 5)
ab Seite 138

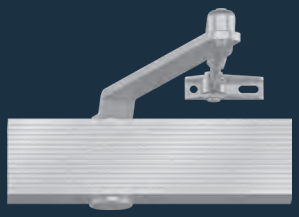

ECO **Newton** TS-14
(EN 1 / 2 / 3 / 4)
ab Seite 144

Innenliegende Türschließer



ITS 420 (EN 2 – 4)
Innenliegender Türschließer
ab Seite 150



ITS Multi-Genius (EN 1 – 4 / EN 2 – 5)
Innenliegender Türschließer
ab Seite 154

Gleitschienen (innenliegend)



Innenliegende Gleitschienen für einflügelige Türen

Gleitschiene IS 12 ab Seite 159
Gleitschiene IS 21 ab Seite 159
Gleitschiene IS-EF ab Seite 160

Innenliegende Gleitschienen für zweiflügelige Türen

Gleitschiene IS-SR ab Seite 161
Gleitschiene IS-SR-EF ab Seite 161

INHALTSÜBERSICHT

Freilauftürschließer

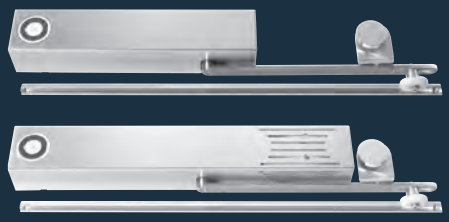

FTS-63 (EN 1 – 4 / EN 5 – 6)
FTS-63 R (EN 1 – 4 / EN 5 – 6)
Freilauftürschließer
ab Seite 162

Elektromotorischer Drehflügelantrieb



ETS 42 (EN 2 – 4)
ETS 73 (EN 3 – 7)
ETS 64-R (EN 3 – 6)
Elektromotorischer Drehflügelantrieb
ab Seite 166

FTA ECO-Vent



FTA ECO-Vent TS-62
ab Seite 178

Bodentürschließer

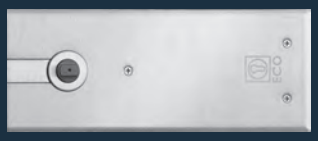

BTS 843 (EN 3) / BTS 844 (EN 4)
Bodentürschließer
ab Seite 184

Rahmentürschließer



RTS 42 (EN 2 – 4)
Rahmentürschließer
ab Seite 188

Zubehör

Montageplatten für ECO **Newton** ab Seite 194
Fullcover für TS-Korpus ECO **Newton** ab Seite 195
Fullcover für Gleitschiene B ab Seite 195
Hebelarme ab Seite 196
Gleitschiene K ab Seite 196
Gelenkarm ab Seite 197
Rastfeststellgestänge ab Seite 197
Mitnehmerklappe MK ab Seite 198
SR Basis 2 ab Seite 198
Hebeladapter ab Seite 199
Zubehörset Tandem ab Seite 199
Komplettset Tandemschließer ab Seite 199
Glas-Klemmschuh ab Seite 199
Adaptionsprofile ab Seite 200
Metall-Bohrschablone ab Seite 201
Sturzfutterwinkel ab Seite 202
Befestigungswinkel Parallelarmmontage ab Seite 203
Adaptionsprofil für Stahlzarge FTS ab Seite 203
Zubehörset FKL-E / SR-FKL (BGX) ab Seite 204
Zubehörset MÖB I GS Basis ab Seite 205
Drehlager ab Seite 205

Zubehör für Feststellanlagen

ECO RSZ III ab Seite 206
RSZ kompakt ab Seite 206
FSZ kompakt ab Seite 206
FSZ Basis ab Seite 207
FSZ Pro ab Seite 207
HAT 02 ab Seite 207
HAT 03 ab Seite 207
Rauchschalter ORS 142 ECO ab Seite 208
ORS 142 Deckenrauchschalter ab Seite 208
ORS 142 Set ab Seite 208
TDS 247 Thermoschalter ab Seite 208
Montagesockel ab Seite 209
Haftmagneten ab Seite 210
Ankerplatten ab Seite 212
Prüfspray P-250 ab Seite 213
Abnahmeset (Prüfbuch) ab Seite 213

Zubehör ETS

Montageplatte ab Seite 194
Offenanschlag ab Seite 214
Klemmstücke ab Seite 214
Mittelverschalungsset ab Seite 214
Integrierte Schließfolgeregelung (SRI) ab Seite 214
Relaisplatine (RSP) ab Seite 215
Riegelschaltkontakt (RSK) ab Seite 215
Standardöffner m. Rauchschutzzulassung ab Seite 215
Feuerschutztüröffner ab Seite 215

Bedien- und Sicherheitselemente

Bedienkonsolen BEDIX ab Seite 216
Wipp-Großflächentaster ab Seite 216
Berührungsloser Flächentaster ab Seite 216
Berührungsloser Bewegungsmelder ab Seite 216
Radar „Eagle One“ ab Seite 217
Funkset für ETS ab Seite 217
Sensorleisten ab Seite 218
Flatscan ab Seite 218

ECO Newton TS-62

product design award 2012



Leistungskriterien

Schließkraft (stufenlos einstellbar)	Größe nach EN	2 – 5 F
Türbreite	≤ 1.250 mm	■
Abmessungen (inkl. Montageplatte)	Länge in mm Bautiefe in mm Höhe in mm	267 49 62
Montageplatte nach **EN 1154** (Beiblatt 1)		■
Band- / Bandgegenseite		◘
DIN-L / R		■
Endschlag (stufenlos einstellbar)		■
Schließgeschwindigkeit (stufenlos einstellbar)		■
Öffnungsdämpfung (stufenlos einstellbar)		■
Schließverzögerung (stufenlos einstellbar)		■
Geprüft nach EN / DIN		EN 1154
Erfüllt Vorgaben		PMR ERP DIN 18040 DIN SPEC 1104
Feuer- und Rauchschutztüren geeignet		F
nach EU-Richtlinien zertifiziert		CE

■ Ja
- Nein
◘ Option

 Holztür  Stahltür  Profiltür

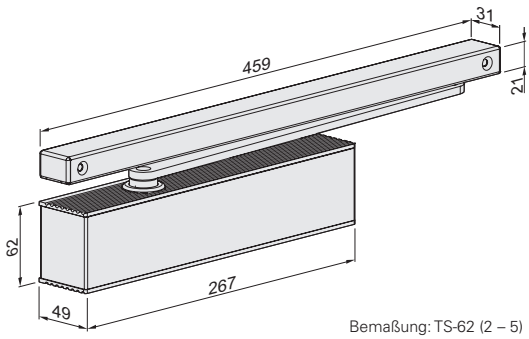

Bemaßung: TS-62 (2 – 5)

ECO **Newton** TS-62 ▪ Highlights auf einen Blick

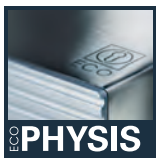

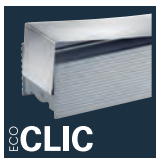







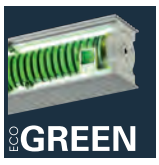

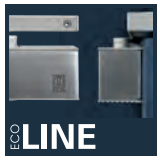



Details zu den ECO **Newton Highlights finden Sie im Introbereich dieses Kapitels.**

Korpus: Silber RAL 9006
ECOclic: Edelstahl poliert oder satiniert

Korpus + ECOclic: Weiß RAL 9016

Korpus + ECOclic: Schwarz RAL 9005

Korpus + ECOclic: Braun RAL 8014

Gleitschiene und Hebelarm werden immer in der bestellten Korpusfarbe ausgeliefert.

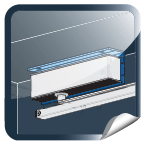

Sturzfutterwinkel für Türschließer ab Seite 202.



Sturzfutterwinkel für Gleitschiene ab Seite 202.

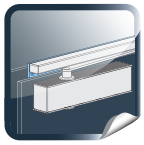

Adaptionsprofile ab Seite 200.

Anwendungsbereich ECO **Newton TS-62**

Der ECO **Newton** TS-62 kommt überall dort zur Anwendung, wo elegantes Design und leichter Öffnungskomfort gewünscht werden. Schließgeschwindigkeit, Öffnungsdämpfung, Schließverzögerung und Endschlag können einfach von vorn stufenlos justiert werden. Damit wird die Funktion optimal auf die jeweilige Anforderung an die Tür angepasst.

Spürbar abfallendes Öffnungsmoment:
Durch seine intelligente Getriebekonstruktion erreicht der ECO **Newton** TS-62 ein optimales Öffnungs- und Schließverhalten sowie einen hohen Wirkungsgrad. Die auftretenden Kräfte beim Öffnen der Tür werden auf ein minimales Maß reduziert, ohne dass dadurch Abstriche an der Schließsicherheit gemacht werden müssen. Dadurch entsteht für den Nutzer ein spürbar leichteres Öffnungsmoment gegenüber vergleichbaren anderen Türschließern. Dies macht den ECO **Newton** TS-62 speziell für den Bereich Kliniken, Pflegeheime, Kindertagesstätten und Schulen zum perfekten Problemlöser an Standard- und an Funktionstüren.

Der ECO **Newton** TS-62 erfüllt alle europäischen Normen für barrierefreies Bauen mit Anforderungen an leichtgängige Türen mit stark abfallendem Öffnungsmoment und hohem Wirkungsgrad:

Deutschland:
DIN Spec 1104, Deutsche Fassung CEN/TR 15894
DIN 18040 – Barrierefreies Bauen

England:
BS 8300:2001 DDA

Frankreich:
PMR

Drehmomentverlauf beim ECO **Newton** TS-62

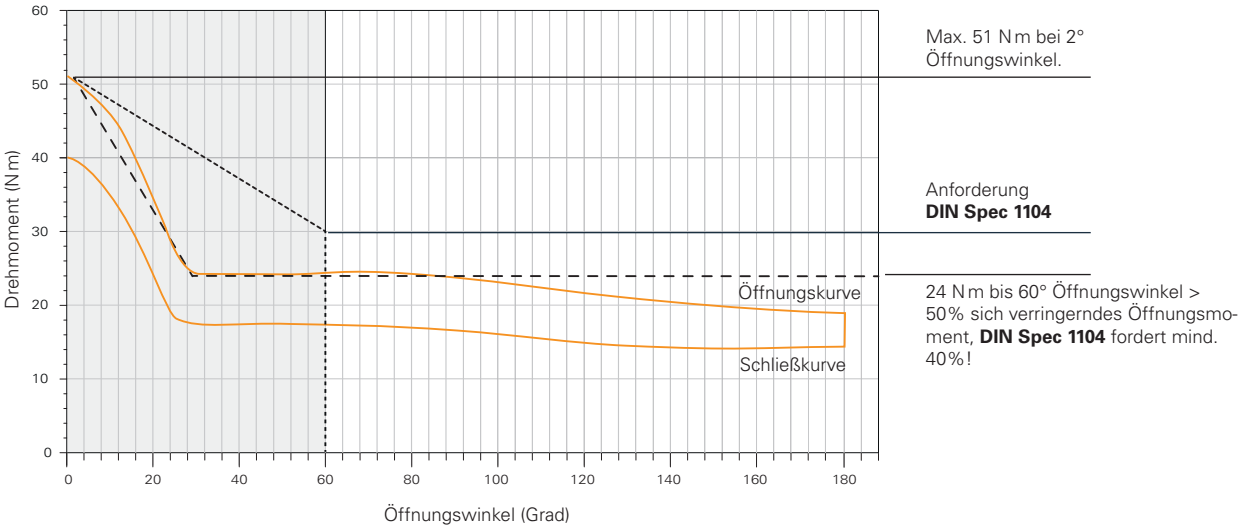

Drehmomentverlauf beim ECO **Newton** TS-62 Schließkraft 3- DDA

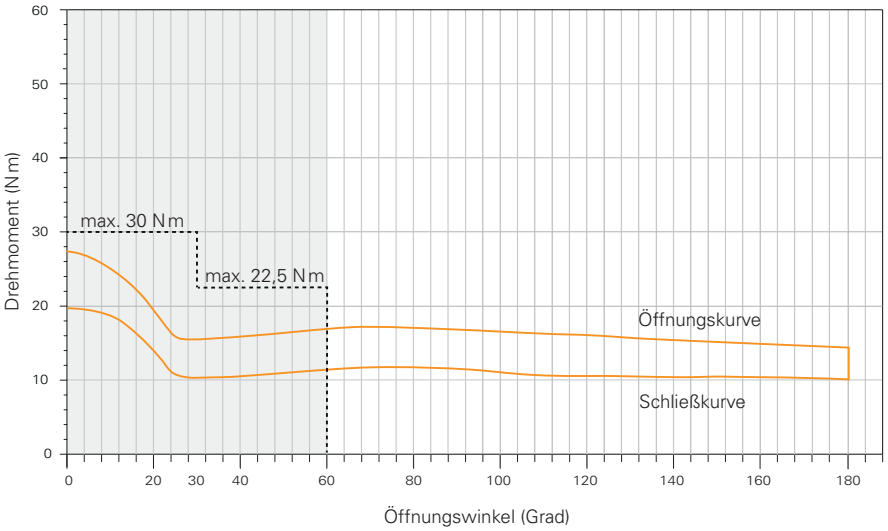

Wichtige Hinweise

ECO **Newton** TS-62 ▪ Gleitschienenschließer

Auszüge aus der DIN SPEC 1104

B.6.4.1 Allgemeines
Für einen leichten Zugang sollten die Öffnungskräfte so klein wie möglich gehalten werden.
Türschließer mit hohem Wirkungsgrad (siehe B.6.4.3.3.2) und einem sich merklich verringerndem Öffnungsmoment (siehe B.6.4.3.3.3) sind stets zu empfehlen.

B.6.4.3.3.1 Schließkrafteinstellung
Türschließer mit Schließkrafteinstellung ermöglichen die Einstellung der Schließkraft vor Ort auf denjenigen Wert, der durch den Planer zum Schließen der spezifischen Tür festgelegt wurde. Diese Schließkraft kann geringer sein, als die in **EN 1154** für diese bestimmte Tür festgelegte Schließkraft.

B.6.4.3.3.2 Wirkungsgrad
Der Wirkungsgrad entspricht der als Prozentsatz der Öffnungskraft ausgedrückten Schließkraft. Ein guter Türschließer wird typischerweise einen Wirkungsgrad von mindestens 65% aufweisen.

B.6.4.3.3.3 Verringerndes Öffnungsmoment
Es wird empfohlen, dass Schließeinrichtungen ausgewählt werden, die eine Verringerung der Öffnungskraft von etwa 40% im Bereich von 2° bis 60° der Türöffnung bieten.

B.6.4.4.1 Allgemeines
Die Schließgeschwindigkeit sollte von der 90°-Öffnung der Tür bis zur geschlossenen Stellung zwischen 7 Sekunden (bei kleinen Türen) und 15 Sekunden (bei großen Türen eingestellt werden, bei Feuerschutztüren jedoch 30 Sekunden nicht überschreiten.

B.6.4.2.1 Türschließmittel mit kontrolliertem Schließablauf
Die Auswahl sollte in Übereinstimmung mit der **EN 1154** oder **EN 1155** erfolgen, wenn eine elektrisch betriebene Feststellvorrichtung eingebaut ist. Um optimale Öffnungs-/Schließungskräfte zu erreichen, sollten Türschließer mit einstellbarer Schließgeschwindigkeit und Endschlagregulierung verwendet werden, die nach Türgröße ausgewählt wurden.

Auszüge aus der DIN 18040-1:2010-10

4.3.3.3 Anforderungen an Türkonstruktion
Das Öffnen und Schließen von Türen muss auch mit geringem Kraftaufwand (max. 25 N m) möglich sein, andernfalls sind automatische Türsysteme, siehe **DIN 18650-1** und **DIN 18650-2**, nach Tabelle 1 dieser Norm, ab Zeile 12 erforderlich. Sind Türschließer erforderlich, müssen diese so eingestellt werden, dass das Öffnungsmoment der Größe 3 nach **DIN EN 1154** (max. 47 N m) nicht überschritten wird.

Es wird empfohlen, Türschließer mit stufenlos einstellbarer Schließkraft zu verwenden.
Damit z. B. Menschen mit motorischen Einschränkungen genug Zeit haben, um die Tür sicher zu passieren, können Schließverzögerungen erforderlich sein.
Bei Feuer- und Rauchschutztüren sollten Feststellanlagen (z. B. Haftmagnet oder Freilauftürschließer) zum Einsatz kommen.

Auszug aus der DDA (Einsatz in GB):

„... Türschließer im Einsatz an Feuerschutztüren (**EN 1154**) müssen die Anforderungen an die Schließkraft gemäß Größe EN 3 erreichen.
Dabei darf das Öffnungsmoment folgende Werte nicht überschreiten:
Bei Öffnungswinkel 0-30° max. 30 N m.
Bei Öffnungswinkel 31-60° max. 22,5 N m..."

Auszug aus der PMR (Einsatz in Frankreich):

„... Die Öffnungskraft darf 50 N generell nicht überschreiten."
(Hierbei ist zu beachten, dass hier die Öffnungskraft, und nicht das Öffnungsmoment gemeint ist. Die Kraft wird am Drücker gemessen. Dies bedeutet, dass sich speziell bei kleinen Flügeln die Anforderungen an die Leichtgängigkeit des TS erhöhen.)

Bestellinformation

ECO **Newton** TS-62 ▪ Gleitschienenschließer

Produktinformation

Schließkraftgröße 2 – 5, geprüft nach **EN 1154** (für Türbreiten bis 1.250 mm, stufenlos einstellbar. Endschlag, Schließgeschwindigkeit, Schließverzögerung und Öffnungsdämpfung frontseitg stufenlos einstellbar. Gleiche Ausführung für DIN-L und DIN-R. Bautiefe, einschließlich Montageplatte nur 49 mm. Türöffnungswinkel: 175°

- ECOphysis: Türschließer und Gleitschiene bilden eine formschlüssige Einheit in Aluminium und Edelstahl
- ECOclic: Edelstahlcover umschließt den Aluminiumkorpus mit der Kraft des Federstahls und verdeckt so alle Einstellparameter sicher gegen unbefugten Zugriff
- ECOmount: Montageplatte nach **EN 1154** wird vom Türschließer komplett abgedeckt
- ECOvalve: Einfache, hochpräzise und dauerhaft sichere Justierung aller Parameter des Schließvorgangs mit einem handelsüblichen Inbusschlüssel
- ECOgreen: Intelligente Konstruktion und bewusster Materialeinsatz tragen wesentlich zur Schonung der Ressourcen bei.
- ECOcover[2]: Optionale Edelstahlabdeckung für den ECO **Newton** Türschließer bzw. Gleitschiene. Bestellen Sie für einen perfekten Gesamtauftritt den Hebelarm in Edelstahloptik mit!
- ECOline: Fertig montiert schließen Gleitschiene und Türschließer bündig ab. Alle Materialien sind farblich perfekt abgestimmt – bis hin zu den Endkappen der Gleitschiene.
- ECOvario: Erlaubt den Einsatz aller Gleitschienentürschließer, sogar kombinierbar bei unterschiedlichen Türflügelbreiten. Somit kann ein optimales Preis-Leistungsverhältnis auf jede individuelle Türsituation abgestimmt werden. Erweiterbar mit allen Gleitschienen und Feststellanlagen.

Neue Gesamtverpackung:
Komplettset inkl. Türschließerkörper, Gleitschiene B, Sechskanthebel, Montageplatte, Montageanleitungen, Papierschablone und Befestigungszubehör.



Bandseite

mit / ohne Gleitschiene B

TS-62 B (2 – 5)





Schließerkörper mit Hebelarm und Gleitschiene B	Farbe		Art.-Nr.	Schließerkörper mit Hebelarm, ohne Gleitschiene	Farbe		Art.-Nr.
TS-62 B (2 – 5)	Silber	RAL 9006*	306254AB1A01010	TS-62 B (2 – 5)	Silber	RAL 9006*	356254AB1A00210
TS-62 B (2 – 5)	Weiß	RAL 9016	306254AB3E01010	TS-62 B (2 – 5)	Weiß	RAL 9016	356254AB3E00210
TS-62 B (2 – 5)	Braun	RAL 8014	306254AB3D01010	TS-62 B (2 – 5)	Braun	RAL 8014	356254AB3D00210
TS-62 B (2 – 5)	Schwarz	RAL 9005	306254AB3G01010	TS-62 B (2 – 5)	Schwarz	RAL 9005	356254AB3G00210

Bandgegenseite

mit / ohne Gleitschiene B

TS-62 G (2 – 5)





Schließerkörper mit Hebelarm und Gleitschiene B	Farbe		Art.-Nr.	Schließerkörper mit Hebelarm, ohne Gleitschiene	Farbe		Art.-Nr.
TS-62 G (2 – 5)	Silber	RAL 9006*	306264AB1A01010	TS-62 G (2 – 5)	Silber	RAL 9006*	306264AB1A00210
TS-62 G (2 – 5)	Weiß	RAL 9016	306264AB3E01010	TS-62 G (2 – 5)	Weiß	RAL 9016	306264AB3E00210
TS-62 G (2 – 5)	Braun	RAL 8014	306264AB3D01010	TS-62 G (2 – 5)	Braun	RAL 8014	306264AB3D00210
TS-62 G (2 – 5)	Schwarz	RAL 9005	306264AB3G01010	TS-62 G (2 – 5)	Schwarz	RAL 9005	306264AB3G00210

*Türschließerkorpus in Silber RAL 9006, ECOclic in Edelstahl matt

Bandseite

Montage mit Gleitschiene B, Abbildung DIN-L-Tür, DIN-R spiegelbildlich

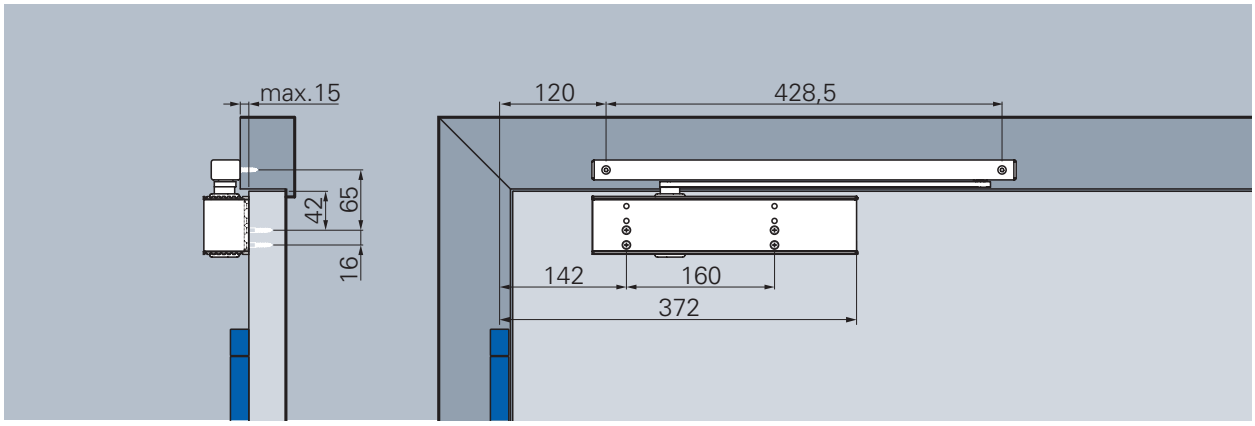

Normalmontage TS-62 mit Gleitschiene B, Bandseite

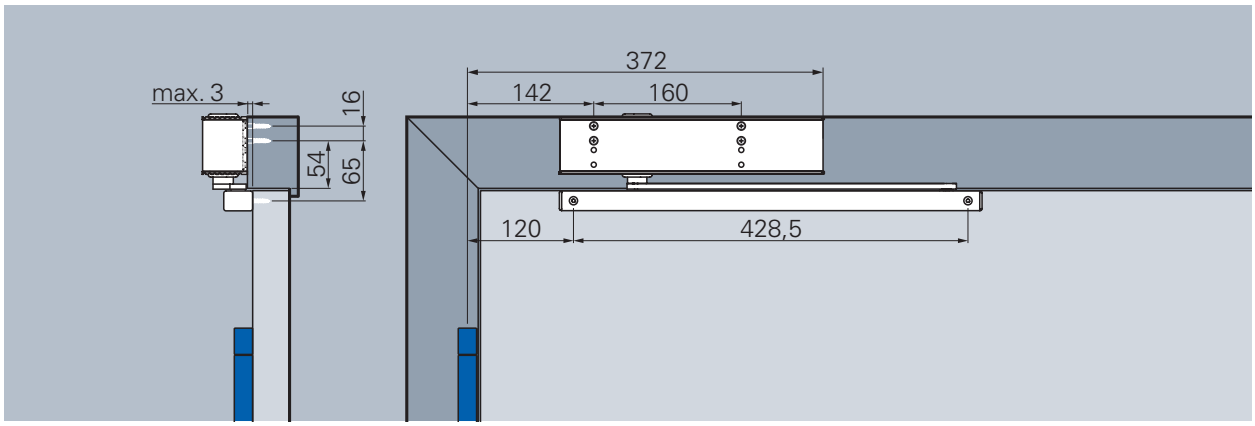

Kopfmontage TS-62 G mit Gleitschiene B, Bandseite

Schließgeschwindigkeit
Stufenlos einstellbare Schließgeschwindigkeit im Bereich von 180° – 0°.

Endschlag
Erhöht die Schließgeschwindigkeit und dadurch die Schließkraft zum sicheren Schließen der Tür, z.B. zum Überdrücken von Türdichtungen, Schlossfallen und von Luftdruck. Stufenlos einstellbar, Wirkungswinkel von 10° – 0°.

Öffnungsdämpfung
Reduziert die Öffnungsgeschwindigkeit ab 70° und verhindert dadurch das Aufschlagen der Tür. Dämpfungskraft stufenlos einstellbar.

Schließverzögerung
Reduziert die Schließgeschwindigkeit und ermöglicht so ein gefahrloses Passieren für Personen und Transporte. Besonders geeignet für den Einsatz in Pflegeheimen.
Verzögerung stufenlos einstellbar.
Wirkungswinkel von 120° – 70°.

Schließkraftdiagramm ECO **Newton** TS-62, Bandseite

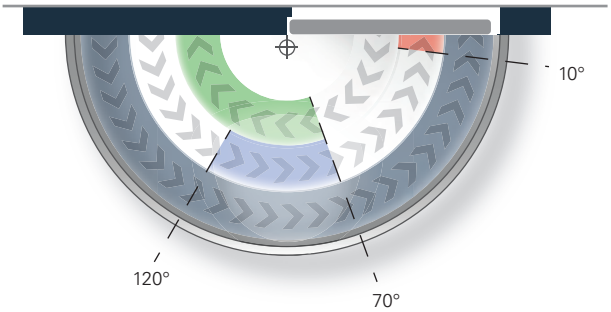

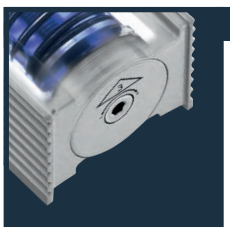

Schließkraft:

stufenlos einstellbar TS-62 (2 – 5)	min. Größe 2 max. Größe 5
Auslieferungszustand:	Größe 3

Bandgegenseite

Montage mit Gleitschiene B, Abbildung DIN-R-Tür, DIN-L spiegelbildlich

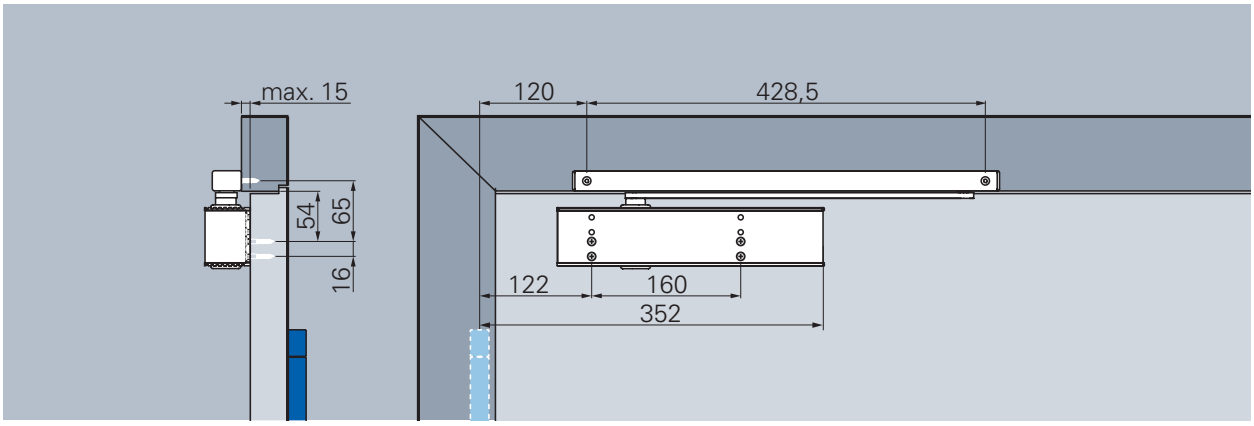

Normalmontage TS-62 G mit Gleitschiene B, Bandgegenseite

Schließgeschwindigkeit
Stufenlos einstellbare Schließgeschwindigkeit im Bereich von 140°* – 0°.

Endschlag
Erhöht die Schließgeschwindigkeit und dadurch die Schließkraft zum sicheren Schließen der Tür, z.B. zum Überdrücken von Türdichtungen, Schlossfallen und von Luftdruck. Stufenlos einstellbar, Wirkungswinkel von 10° – 0°.

Öffnungsdämpfung
Reduziert die Öffnungsgeschwindigkeit ab 70° und verhindert dadurch das Aufschlagen der Tür. Dämpfungskraft stufenlos einstellbar.

Schließverzögerung
Reduziert die Schließgeschwindigkeit und ermöglicht so ein gefahrloses Passieren für Personen und Transporte. Besonders geeignet für den Einsatz in Pflegeheimen und Krankenhäusern. Verzögerung stufenlos einstellbar. Wirkungswinkel von 140°* – 70°.

Schließkraftdiagramm ECO **Newton** TS-62, Bandgegenseite

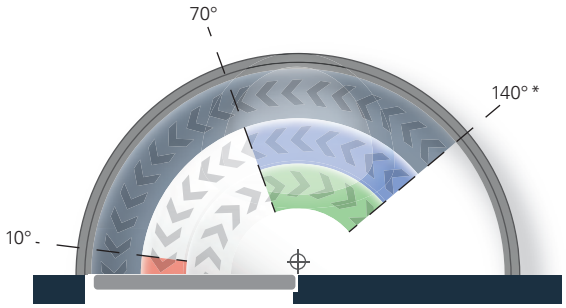

*Variiert je nach Türdicke und Bandtyp.

Türstopper ist als Öffnungsbegrenzung zu setzen!

ECO Newton TS-61



Leistungskriterien

		2 – 5	2 – 5	5 – 6
Schließkraft (stufenlos einstellbar)	Größe nach EN	F	SV	F
Türbreite	≤ 1.250 mm	■	■	■
nach EN	≤ 1.400 mm	-	-	■
Abmessungen (inkl. Montageplatte)	Länge in mm	287	287	267
	Bautiefe in mm	49	49	49
	Höhe in mm	62	62	62
Montageplatte nach **EN 1154** (Beiblatt 1)		■	■	■
Band- / Bandgegenseite		◘	◘	◘
DIN-L / R		■	■	■
Endschlag (stufenlos einstellbar)		■	■	■
Schließgeschwindigkeit (stufenlos einstellbar)		■	■	■
Öffnungsdämpfung (stufenlos einstellbar)		■	■	■
Schließverzögerung (stufenlos einstellbar)		-	■	-
Geprüft nach EN		EN 1154		
Feuer- und Rauchschutztüren geeignet		F	-	F
nach EU-Richtlinien zertifiziert		CE	-	CE

■ Ja
- Nein
◘ Option

 Holztür Stahltür Profiltür

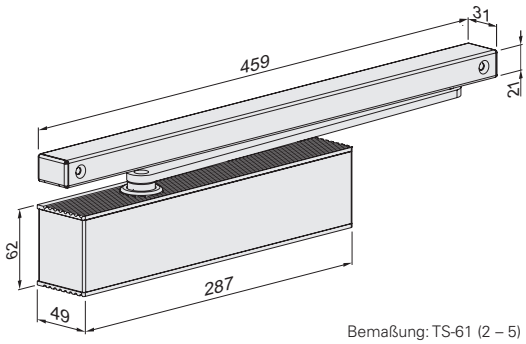

Bemaßung: TS-61 (2 – 5)

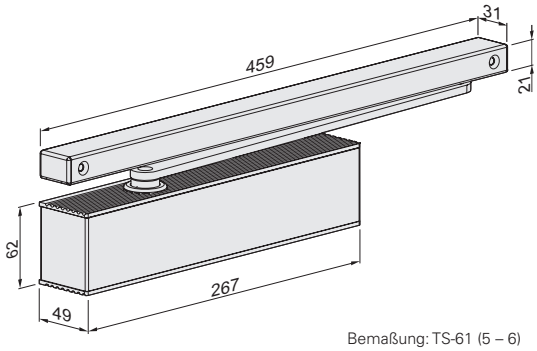

Bemaßung: TS-61 (5 – 6)

ECO **Newton** TS-61 ▪ Highlights auf einen Blick



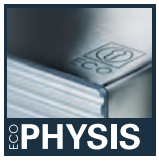

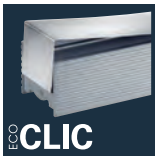







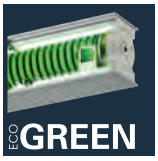

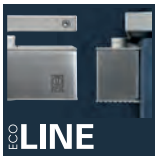



Details zu den ECO Newton Highlights finden Sie im Introbereich dieses Kapitels.



Korpus: Silber RAL 9006
ECOclic: Edelstahl poliert oder satiniert



Korpus + ECOclic:
Weiß RAL 9016



Korpus + ECOclic:
Schwarz RAL 9005



Korpus + ECOclic:
Braun RAL 8014

Gleitschiene und Hebelarm werden immer in der bestellten Korpusfarbe ausgeliefert.

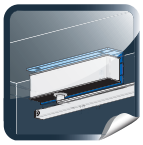

Sturzfutterwinkel für Türschließer ab Seite 202.



Sturzfutterwinkel für Gleitschiene ab Seite 202.

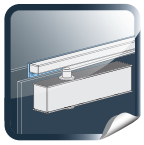

Adaptionsprofile ab Seite 200.

Anwendungsbereich ECO **Newton TS-61**

Der ECO **Newton** TS-61 ist für mittlere und schwere Funktionstüren (**EN 1154** bis Größe 5 bzw. 6 konzipiert) konzipiert und kommt überall dort zum Einsatz, wo elegantes Design, Funktionalität, leichter Öffnungskomfort und kostenbewusstes Bauen miteinander kombiniert werden sollen. Schließgeschwindigkeit, Öffnungsdämpfung und Endschlag können stufenlos justiert werden, Schließverzögerung (nur bei Schließkraftgröße EN 2 – 5) (bis 70°) ist optional ebenfalls möglich.

Durch seine Getriebekonstruktion erreicht der ECO **Newton** TS-61 einen hohen Wirkungsgrad und dadurch ein optimales Verhältnis von Öffnungs- und Schließverhalten. Dies macht den ECO **Newton** TS-61 speziell für den Objektbereich zum perfekten Problemlöser an Standard- und an Funktionstüren.

Der ECO **Newton** TS-61 (2 – 5) erfüllt bis Schließkraftgröße EN 4 die **DIN 18040** (barrierefreies Bauen mit Anforderungen an leichtgängige Türen mit hohem Wirkungsgrad). Das maximale Öffnungsmoment bei Schließkraft EN 4 beträgt nur etwa 42 N m (die Norm **DIN 18040** fordert für Brandschutztüren mit Türschließern ein maximales Öffnungsmoment von 47 N m).

Deutschland:
DIN 18040 – Barrierefreies Bauen

Frankreich:
PMR

Drehmomentverlauf beim ECO **Newton** TS-61 (bei EN 4)

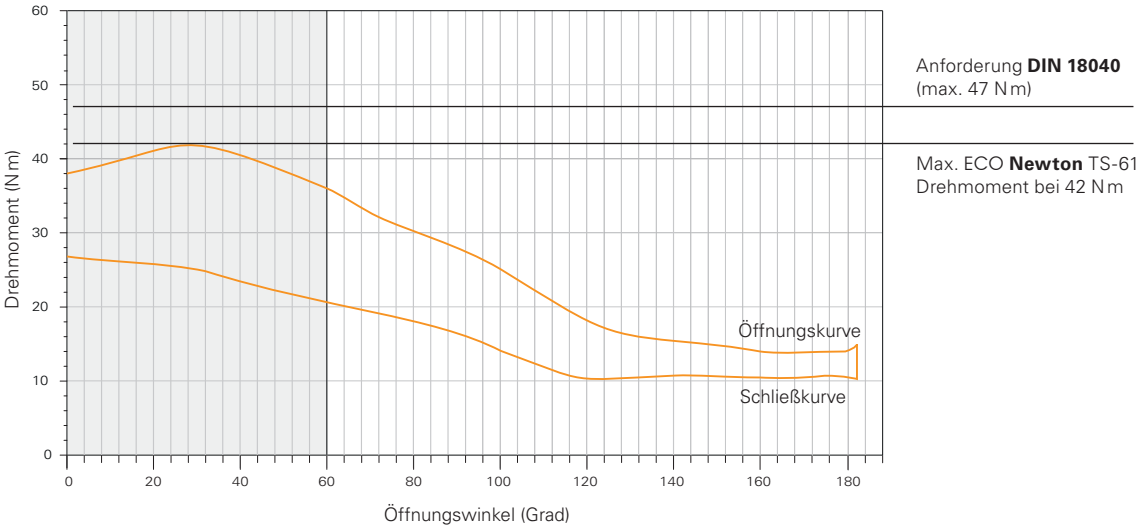

Auszüge aus der DIN 18040-1:2010-10

4.3.3.3 Anforderungen an Türkonstruktion
Das Öffnen und Schließen von Türen muss auch mit geringem Kraftaufwand (max. 25 N m) möglich sein, andernfalls sind automatische Türsysteme, siehe **DIN 18650-1** und **DIN 18650-2**, nach Tabelle 1 dieser Norm, ab Zeile 12 erforderlich. Sind Türschließer erforderlich, müssen diese so eingestellt werden, dass das Öffnungsmoment der Größe 3 nach **DIN EN 1154** (max. 47 N m) nicht überschritten wird.

Es wird empfohlen, Türschließer mit stufenlos einstellbarer Schließkraft zu verwenden.
Damit z. B. Menschen mit motorischen Einschränkungen genug Zeit haben, um die Tür sicher zu passieren, können Schließverzögerungen erforderlich sein.
Bei Feuer- und Rauchschutztüren sollten Feststellanlagen (z. B. Haftmagnet oder Freilauftürschließer) zum Einsatz kommen.

Bestellinformation

ECO **Newton** TS-61 ▪ Gleitschienenschließer

Produktinformation

Schließkraftgröße 2 – 5 (5 – 6), geprüft nach **EN 1154** (für Türbreiten bis 1.250 mm (1.400 mm)), stufenlos einstellbar. Endschlag, Schließgeschwindigkeit und Öffnungsdämpfung frontseitg stufenlos einstellbar. **Schließverzögerung optional (nur bei Schließkraftgröße EN 2 – 5).** Gleiche Ausführung für DIN-L und DIN-R. Bautiefe, einschließlich Montageplatte nur 49 mm. Türöffnungswinkel: 180°

- ECOunity: Mit nur zwei Grundkörpern bedient das ECO **Newton** Türschließer-Portfolio jede Türdimension.
- ECOphysis: Türschließer und Gleitschiene bilden eine formschlüssige Einheit in Aluminium und Edelstahl
- ECOclic: Edelstahlcover umschließt den Aluminiumkorpus mit der Kraft des Federstahls und verdeckt so alle Einstellparameter sicher gegen unbefugten Zugriff
- ECOmount: Montageplatte nach **EN 1154** wird vom Türschließer komplett abgedeckt
- ECOvalve: Einfache, hochpräzise und dauerhaft sichere Justierung aller Parameter des Schließvorgangs mit einem handelsüblichen Inbusschlüssel
- ECOgreen: Intelligente Konstruktion und bewusster Materialeinsatz tragen wesentlich zur Schonung der Ressourcen bei.
- ECOcover[2]: Optionale Edelstahlabdeckung für den ECO **Newton** Türschließer bzw. Gleitschiene. Bestellen Sie für einen perfekten Gesamtauftritt den Hebelarm in Edelstahloptik mit!
- ECOline: Fertig montiert schließen Gleitschiene und Türschließer bündig ab. Alle Materialien sind farblich perfekt abgestimmt – bis hin zu den Endkappen der Gleitschiene.
- ECOvario: Erlaubt den Einsatz aller Gleitschienentürschließer, sogar kombinierbar bei unterschiedlichen Türflügelbreiten. Somit kann ein optimales Preis-Leistungsverhältnis auf jede individuelle Türsituation abgestimmt werden.

Neue Gesamtverpackung:
Komplettset inkl. Türschließerkörper, Gleitschiene B, Sechskanthebel, Montageplatte, Montageanleitungen, Papierschablone und Befestigungszubehör.



Bandseite

ohne Schließverzögerung

TS-61 B (5 – 6) EN 1154 F CE





Schließerkörper mit Hebelarm und Gleitschiene B	Farbe		Art.-Nr.	Schließerkörper mit Hebelarm, ohne Gleitschiene	Farbe		Art.-Nr.
TS-61 B (5 – 6)	Silber	RAL 9006*	306153CB1A01010	TS-61 B (5 – 6)	Silber	RAL 9006*	356153CB1A00210
TS-61 B (5 – 6)	Weiß	RAL 9016	306153CB3E01010	TS-61 B (5 – 6)	Weiß	RAL 9016	356153CB3E00210
TS-61 B (5 – 6)	Braun	RAL 8014	306153CB3D01010	TS-61 B (5 – 6)	Braun	RAL 8014	356153CB3D00210
TS-61 B (5 – 6)	Schwarz	RAL 9005	306153CB3G01010	TS-61 B (5 – 6)	Schwarz	RAL 9005	356153CB3G00210

TS-61 B (2 – 5) EN 1154 F CE





Schließerkörper mit Hebelarm und Gleitschiene B	Farbe		Art.-Nr.	Schließerkörper mit Hebelarm, ohne Gleitschiene	Farbe		Art.-Nr.
TS-61 B (2 – 5)	Silber	RAL 9006*	306153AB1A01010	TS-61 B (2 – 5)	Silber	RAL 9006*	3516153AB1A00210
TS-61 B (2 – 5)	Weiß	RAL 9016	306153AB3E01010	TS-61 B (2 – 5)	Weiß	RAL 9016	3516153AB3E00210
TS-61 B (2 – 5)	Braun	RAL 8014	306153AB3D01010	TS-61 B (2 – 5)	Braun	RAL 8014	3516153AB3D00210
TS-61 B (2 – 5)	Schwarz	RAL 9005	306153AB3G01010	TS-61 B (2 – 5)	Schwarz	RAL 9005	3516153AB3G00210

mit Schließverzögerung

TS-61 B-SV (2 – 5) EN 1154





Schließerkörper mit Hebelarm und Gleitschiene B	Farbe		Art.-Nr.	Schließerkörper mit Hebelarm, ohne Gleitschiene	Farbe		Art.-Nr.
TS-61 B-SV (2 – 5)	Silber	RAL 9006*	306154AB1A01010	TS-61 B-SV (2 – 5)	Silber	RAL 9006*	356154AB1A00210
TS-61 B-SV (2 – 5)	Weiß	RAL 9016	306154AB3E01010	TS-61 B-SV (2 – 5)	Weiß	RAL 9016	356154AB3E00210
TS-61 B-SV (2 – 5)	Braun	RAL 8014	306154AB3D01010	TS-61 B-SV (2 – 5)	Braun	RAL 8014	356154AB3D00210
TS-61 B-SV (2 – 5)	Schwarz	RAL 9005	306154AB3G01010	TS-61 B-SV (2 – 5)	Schwarz	RAL 9005	356154AB3G00210

*Türschließerkorpus in Silber RAL 9006, ECOclic in Edelstahl matt

Bandgegenseite

ohne Schließverzögerung

TS-61 G (5 – 6) EN 1154 F CE





Schließerkörper mit Hebelarm und Gleitschiene B	Farbe		Art.-Nr.	Schließerkörper mit Hebelarm, ohne Gleitschiene	Farbe		Art.-Nr.
TS-61 G (5 – 6)	Silber	RAL 9006*	306163CB1A01010	TS-61 G (5 – 6)	Silber	RAL 9006*	356163CB1A00210
TS-61 G (5 – 6)	Weiß	RAL 9016	306163CB3E01010	TS-61 G (5 – 6)	Weiß	RAL 9016	356163CB3E00210
TS-61 G (5 – 6)	Braun	RAL 8014	306163CB3D01010	TS-61 G (5 – 6)	Braun	RAL 8014	356163CB3D00210
TS-61 G (5 – 6)	Schwarz	RAL 9005	306163CB3G01010	TS-61 G (5 – 6)	Schwarz	RAL 9005	356163CB3G00210

TS-61 G (2 – 5) EN 1154 F CE





Schließerkörper mit Hebelarm und Gleitschiene B	Farbe		Art.-Nr.	Schließerkörper mit Hebelarm, ohne Gleitschiene	Farbe		Art.-Nr.
TS-61 G (2 – 5)	Silber	RAL 9006*	306163AB1A01010	TS-61 G (2 – 5)	Silber	RAL 9006*	356163AB1A00210
TS-61 G (2 – 5)	Weiß	RAL 9016	306163AB3E01010	TS-61 G (2 – 5)	Weiß	RAL 9016	356163AB3E00210
TS-61 G (2 – 5)	Braun	RAL 8014	306163AB3D01010	TS-61 G (2 – 5)	Braun	RAL 8014	356163AB3D00210
TS-61 G (2 – 5)	Schwarz	RAL 9005	306163AB3G01010	TS-61 G (2 – 5)	Schwarz	RAL 9005	356163AB3G00210

Bandseite

Montage mit Gleitschiene B, Abbildung DIN-L-Tür, DIN-R spiegelbildlich

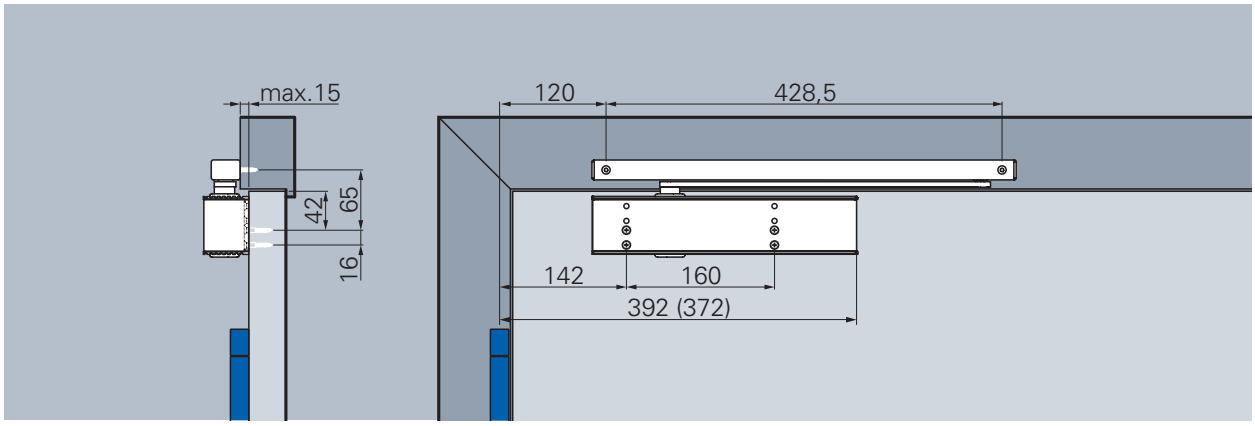

Normalmontage TS-61 mit Gleitschiene B, Bandseite

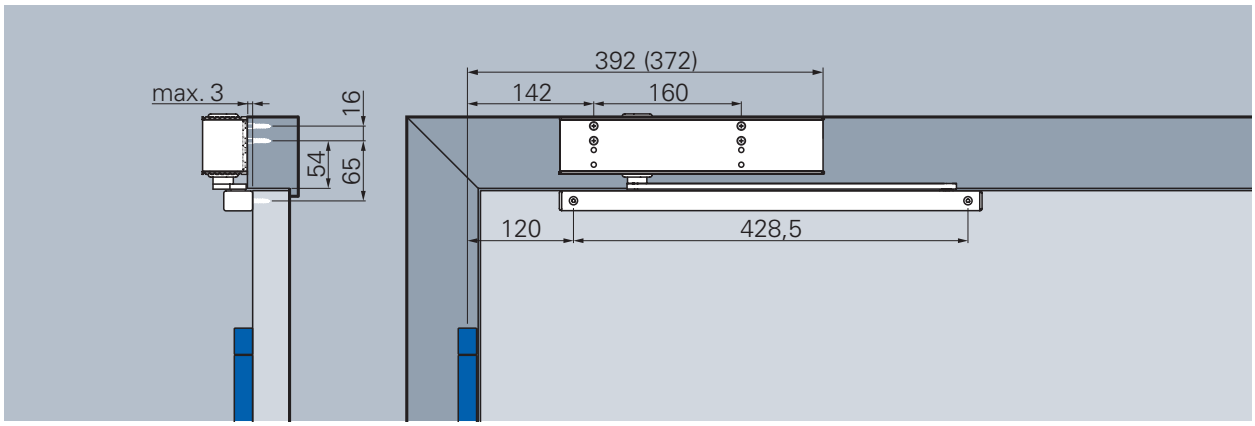

Kopfmontage TS-61 G mit Gleitschiene B, Bandseite

Schließgeschwindigkeit
Stufenlos einstellbare Schließgeschwindigkeit im Bereich von 180° – 0°.

Endschlag
Erhöht die Schließgeschwindigkeit und dadurch die Schließkraft zum sicheren Schließen der Tür, z.B. zum Überdrücken von Türdichtungen, Schlossfallen und von Luftdruck. Stufenlos einstellbar, Wirkungswinkel von 10° – 0°.

Öffnungsdämpfung
Reduziert die Öffnungsgeschwindigkeit ab 70° und verhindert dadurch das Aufschlagen der Tür. Dämpfungskraft stufenlos einstellbar.

Schließverzögerung (nur bei TS-61 SV)
Nicht für Feuer - und Rauchschutztüren geeignet!
Nicht nach EU-Richtlinien zertifiziert!
Reduziert die Schließgeschwindigkeit und ermöglicht so ein gefahrloses Passieren für Personen und Transporte. Besonders geeignet für den Einsatz in Pflegeheimen und Krankenhäusern. Verzögerung stufenlos einstellbar. Wirkungswinkel von 120° – 70°.

Schließkraftdiagramm ECO **Newton** TS-61 SV, Bandseite

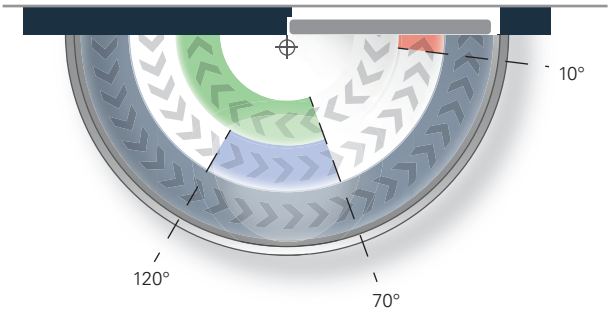

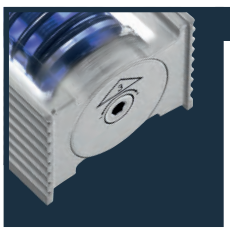

Schließkraft:	
stufenlos einstellbar TS-61 (5 – 6)	min. Größe 5 max. Größe 6
bzw.	
stufenlos einstellbar TS-61 (2 – 5)	min. Größe 2 max. Größe 5
Auslieferungszustand:	Größe 3

Öffnungsdämpfung außer Funktion bei Kopfmontage.

Bandgegenseite

Montage mit Gleitschiene B, Abbildung DIN-R-Tür, DIN-L spiegelbildlich

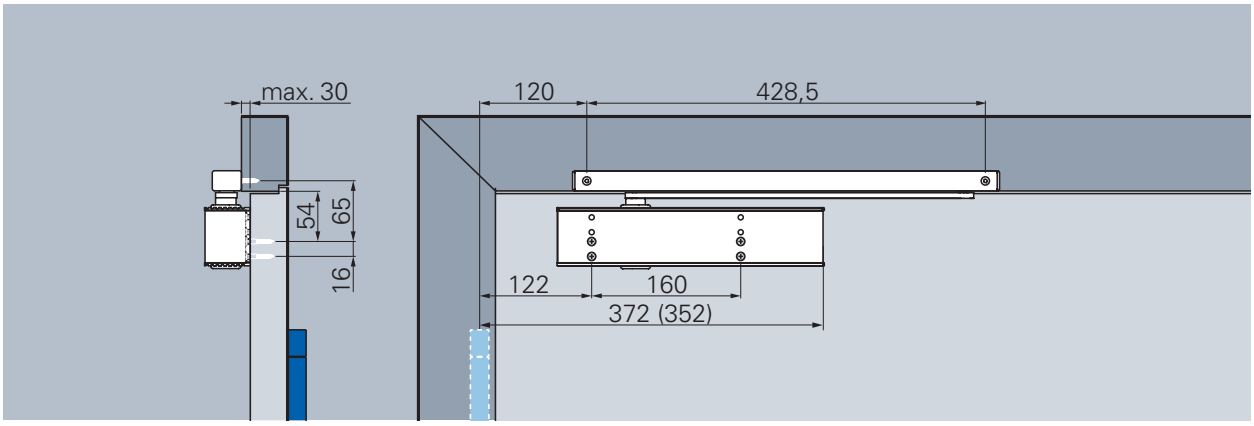

Normalmontage TS-61 G mit Gleitschiene B, Bandgegenseite

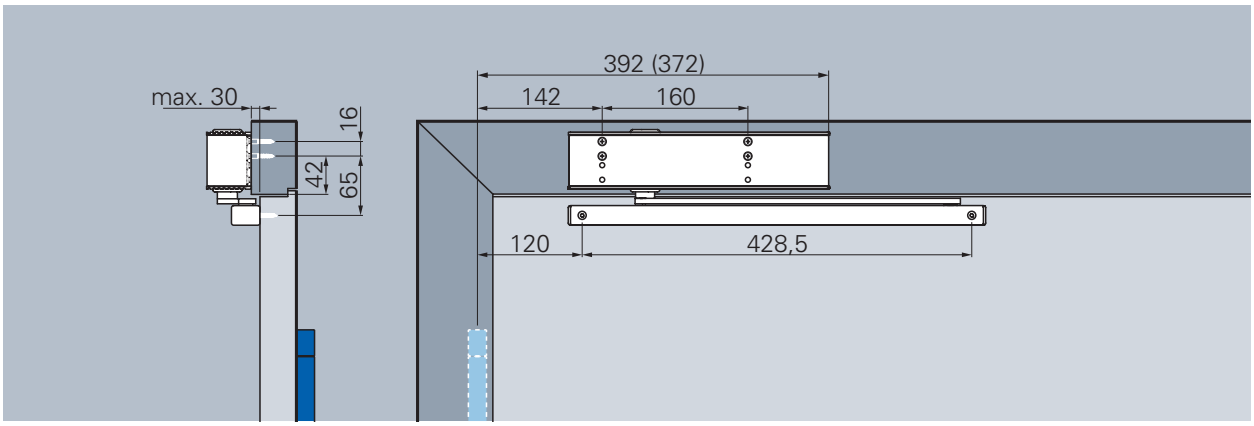

Kopfmontage TS-61 mit Gleitschiene B, Bandgegenseite

Schließgeschwindigkeit
Stufenlos einstellbare Schließgeschwindigkeit im Bereich von 140°* – 0°.

Endschlag
Erhöht die Schließgeschwindigkeit und dadurch die Schließkraft zum sicheren Schließen der Tür, z.B. zum Überdrücken von Türdichtungen, Schlossfallen und von Luftdruck. Stufenlos einstellbar, Wirkungswinkel von 10° – 0°.

Öffnungsdämpfung
Reduziert die Öffnungsgeschwindigkeit ab 70° und verhindert dadurch das Aufschlagen der Tür. Dämpfungskraft stufenlos einstellbar.

Schließkraftdiagramm ECO **Newton** TS-61, Bandgegenseite

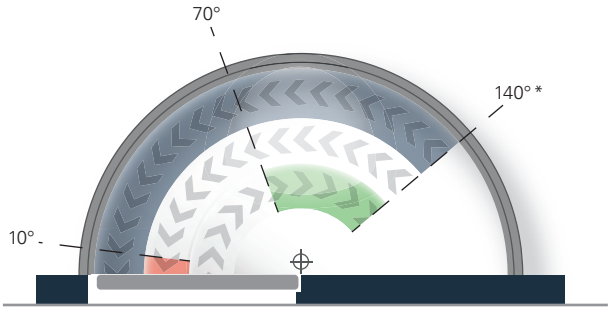

*Variiert je nach Türdicke und Bandtyp.

Türstopper ist als Öffnungsbegrenzung zu setzen!

Öffnungsdämpfung außer Funktion bei Kopfmontage.

ECO Newton TS-51

product design award 2012



Leistungskriterien

Schließkraft (stufenlos einstellbar)	Größe nach EN	1 – 4
Türbreite	nach EN ≤ 1.100 mm	■
Abmessungen (inkl. Montageplatte)	Länge in mm Bautiefe in mm Höhe in mm	265 46 61
Montageplatte nach **EN 1154** (Beiblatt 1)		■
Band- / Bandgegenseite		◘
DIN-L / R		■
Endschlag (stufenlos einstellbar)		■
Schließgeschwindigkeit (stufenlos einstellbar)		■
Öffnungsdämpfung (stufenlos einstellbar)		■
Geprüft nach EN		EN 1154
Feuer- und Rauchschutztüren geeignet		F
nach EU-Richtlinien zertifiziert		CE

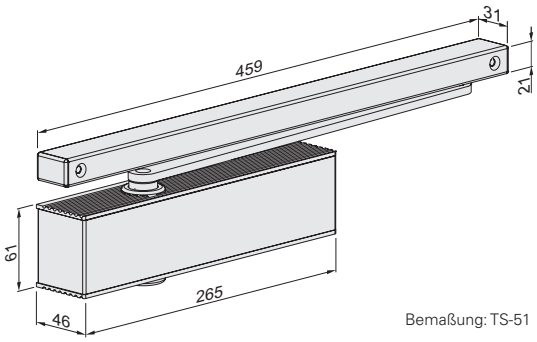

Bemaßung: TS-51

■ Ja
- Nein
◘ Option

 Holztür  Stahltür  Profiltür

ECO **Newton** TS-51 ▪ Bestellinformation



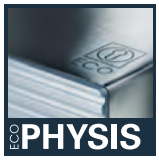

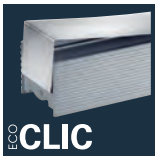



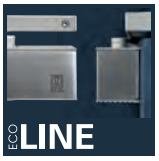



*optional



*optional

Details zu den ECO **Newton Highlights finden Sie im Introbereich dieses Kapitels.**



Korpus: Silber RAL 9006
ECOclic: Edelstahl poliert oder satiniert



Korpus + ECOclic:
Weiß RAL 9016



Korpus + ECOclic:
Schwarz RAL 9005



Korpus + ECOclic:
Braun RAL 8014

Gleitschiene und Hebelarm werden immer in der bestellten Korpusfarbe ausgeliefert.

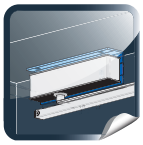

Sturzfutterwinkel für Türschließer ab Seite 202.



Sturzfutterwinkel für Gleitschiene ab Seite 202.

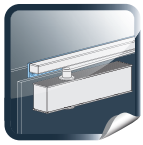

Adaptionsprofile ab Seite 200.



Glas-Klemmschuh auf Seite 199.

Bestellinformation

ECO **Newton** TS-51 ▪ Gleitschienenschließer

Produktinformation

Schließkraftgröße 1 – 4, geprüft nach **EN 1154** (für Türbreiten bis 1.100 mm), stufenlos einstellbar. Endschlag, Schließgeschwindigkeit und Öffnungsdämpfung frontseitg stufenlos einstellbar. Gleiche Ausführung für DIN-L und DIN-R. Bautiefe, einschließlich Montageplatte nur 46 mm. Türöffnungswinkel: 180°

- ECOunity: Mit nur zwei Grundkörpern bedient das ECO **Newton** Türschließer-Portfolio jede Türdimension.
- ECOphysis: Türschließer und Gleitschiene bilden eine formschlüssige Einheit in Aluminium und Edelstahl
- ECOclic: Edelstahlcover umschließt den Aluminiumkorpus mit der Kraft des Federstahls und verdeckt so alle Einstellparameter sicher gegen unbefugten Zugriff
- ECOmount: Montageplatte nach **EN 1154** wird vom Türschließer komplett abgedeckt
- ECOvalve: Einfache, hochpräzise und dauerhaft sichere Justierung aller Parameter des Schließvorgangs mit einem handelsüblichen Inbusschlüssel
- ECOcover[2]: Optionale Edelstahlabdeckung für den ECO **Newton** Türschließer bzw. Gleitschiene. Bestellen Sie für einen perfekten Gesamtauftritt den Hebelarm in Edelstahloptik mit!
- ECOline: Fertig montiert schließen Gleitschiene und Türschließer bündig ab. Alle Materialien sind farblich perfekt abgestimmt – bis hin zu den Endkappen der Gleitschiene.
- ECOvario: Erlaubt den Einsatz aller Gleitschienentürschließer, sogar kombinierbar bei unterschiedlichen Türflügelbreiten. Somit kann ein optimales Preis-Leistungsverhältnis auf jede individuelle Türsituation abgestimmt werden.

Neue Gesamtverpackung:
Komplettset inkl. Türschließerkörper, Gleitschiene B, Sechskanthebel, Montageplatte, Montageanleitungen, Papierschablone und Befestigungszubehör.

Artikelnummern





Bandseite Schließerkörper mit Hebelarm und Gleitschiene B	Farbe		Art.-Nr.	**Bandseite** Schließerkörper mit Hebelarm, ohne Gleitschiene	Farbe		Art.-Nr.
TS-51 B (1 – 4)	Silber	RAL 9006*	305153EA1A01010	TS-51 B (1 – 4)	Silber	RAL 9006*	356153EA1A00210
TS-51 B (1 – 4)	Weiß	RAL 9016	305153EA3E01010	TS-51 B (1 – 4)	Weiß	RAL 9016	356153EA3E00210
TS-51 B (1 – 4)	Braun	RAL 8014	305153EA3D01010	TS-51 B (1 – 4)	Braun	RAL 8014	356153EA3D00210
TS-51 B (1 – 4)	Schwarz	RAL 9005	305153EA3G01010	TS-51 B (1 – 4)	Schwarz	RAL 9005	356153EA3G00210

*Türschließerkorpus in Silber RAL 9006, ECOclic in Edelstahl matt, optional poliert

ECO**MOUNT**

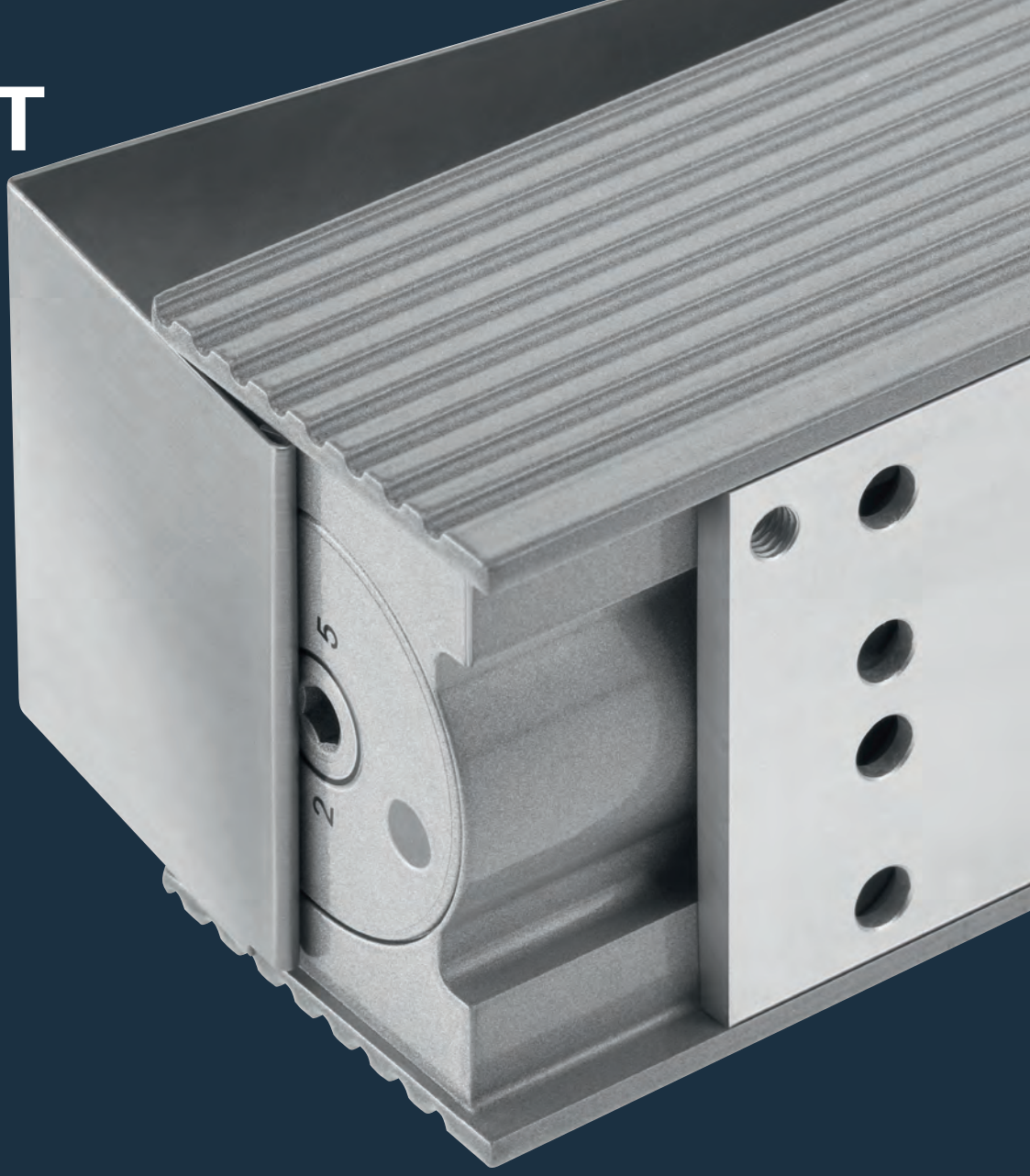

ECO **Newton**
Highlights im Detail.

Leistungsstarkes Montagesystem:

Das Besondere am ECO **Newton** Montagesystem: Die Montageplatte wird vom Aluminiumkorpus des Türschließers umfasst, komplett abgedeckt und ist somit nicht mehr sichtbar. Die Grundplatte der Montageplatte ist mit Normbohrungen versehen. Das erlaubt eine einfache Montage der Grundplatte.

Bandseite

Montage mit Gleitschiene B, Abbildung DIN-L-Tür, DIN-R spiegelbildlich

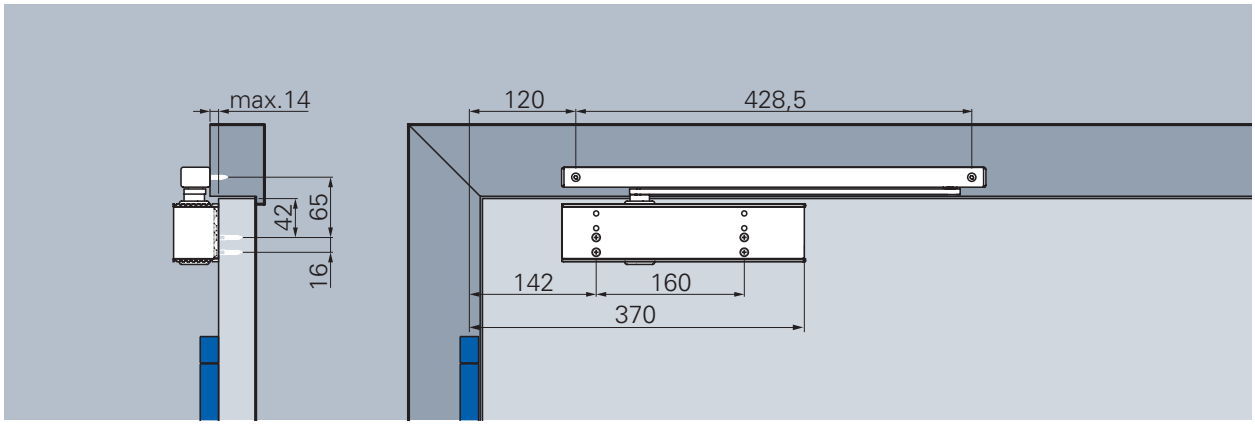

Normalmontage TS-51 mit Gleitschiene B, Bandseite

Schließgeschwindigkeit
Stufenlos einstellbare Schließgeschwindigkeit im Bereich von 180° – 0°.

Endschlag
Erhöht die Schließgeschwindigkeit und dadurch die Schließkraft zum sicheren Schließen der Tür, z.B. zum Überdrücken von Türdichtungen, Schlossfallen und von Luftdruck. Stufenlos einstellbar, Wirkungswinkel von 10° – 0°.

Öffnungsdämpfung
Reduziert die Öffnungsgeschwindigkeit ab 70° und verhindert dadurch das Aufschlagen der Tür. Dämpfungskraft stufenlos einstellbar.

Schließkraftdiagramm ECO **Newton** TS-51, Bandseite

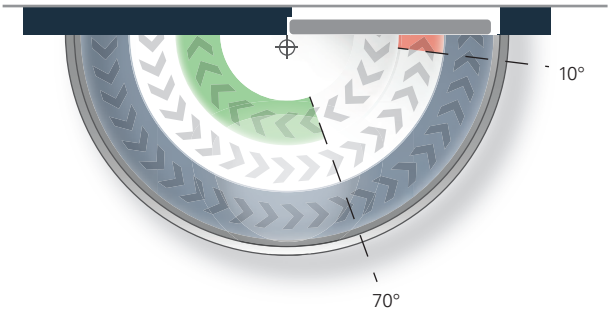

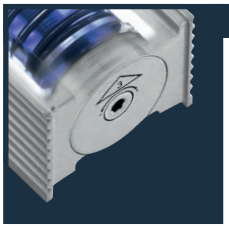

Schließkraft:	
stufenlos einstellbar	min. Größe 1 max. Größe 4
Auslieferungszustand:	Größe 3

Bandgegenseite

Montage mit Gleitschiene B, Abbildung DIN-R-Tür, DIN-L spiegelbildlich

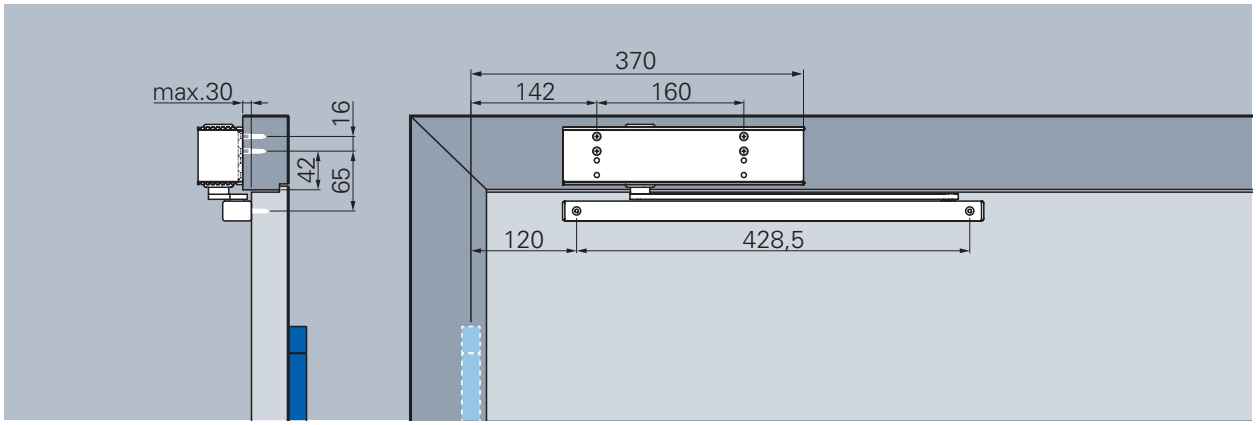

Kopfmontage TS-51 mit Gleitschiene B, Bandgegenseite

Schließgeschwindigkeit
Stufenlos einstellbare Schließgeschwindigkeit im Bereich von 140°* – 0°.

Endschlag
Erhöht die Schließgeschwindigkeit und dadurch die Schließkraft zum sicheren Schließen der Tür, z.B. zum Überdrücken von Türdichtungen, Schlossfallen und von Luftdruck. Stufenlos einstellbar, Wirkungswinkel von 10° – 0°.

Öffnungsdämpfung
Reduziert die Öffnungsgeschwindigkeit ab 70° und verhindert dadurch das Aufschlagen der Tür. Dämpfungskraft stufenlos einstellbar. Öffnungsdämpfung außer Funktion bei Kopfmontage / Bandgegenseite

Schließkraftdiagramm ECO **Newton** TS-51, Bandgegenseite

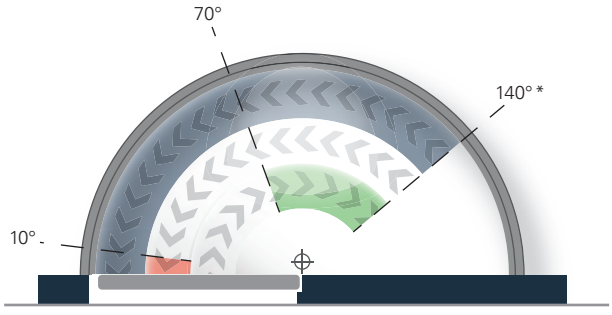

*Variiert je nach Türdicke und Bandtyp.

Türstopper ist als Öffnungsbegrenzung zu setzen!

Öffnungsdämpfung außer Funktion bei Kopfmontage.

ECO Newton TS-41

product design award 2012



Leistungskriterien

Schließkraft (stufenlos einstellbar)	Größe nach EN	1 – 4
Türbreite	nach EN ≤ 1.100 mm	■
Abmessungen (inkl. Montageplatte)	Länge in mm Bautiefe in mm Höhe in mm	243 41 56
Montageplatte nach **EN 1154** (Beiblatt 1) mit GS B		◘
Band- / Bandgegenseite		■
DIN-L / R		■
Endschlag (stufenlos einstellbar)		■
Schließgeschwindigkeit (stufenlos einstellbar)		■
Öffnungsdämpfung (konstant)		■
Schließverzögerung (stufenlos einstellbar)		-
Geprüft nach EN		EN 1154
Feuer- und Rauchschutztüren geeignet		F
nach EU-Richtlinien zertifiziert		CE
Barrierefreies Bauen		DIN 18040

■ Ja
- Nein
◘ Option

 Holztür  Stahltür  Profiltür

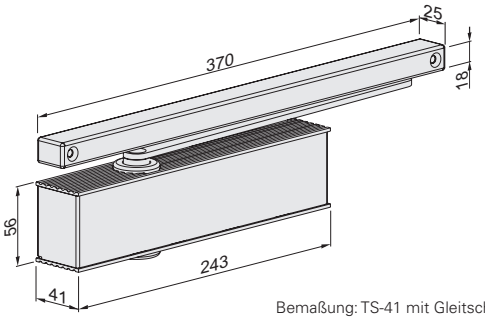

Bemaßung: TS-41 mit Gleitschiene K

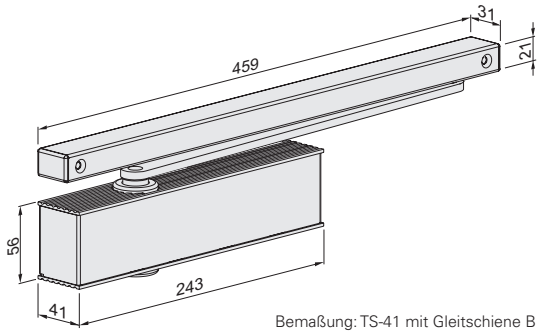

Bemaßung: TS-41 mit Gleitschiene B

ECO **Newton** TS-41 ▪ Highlights auf einen Blick



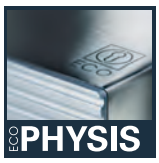

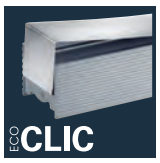



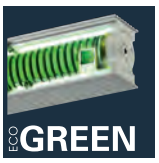

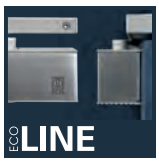



*optional



*

Details zu den ECO **Newton Highlights finden Sie im Introbereich dieses Kapitels.**



Korpus: Silber RAL 9006
ECOclic: Edelstahl poliert oder satiniert



Korpus + ECOclic:
Weiß RAL 9016



Korpus + ECOclic:
Schwarz RAL 9005



Korpus + ECOclic:
Braun RAL 8014

Gleitschiene und Hebelarm werden immer in der bestellten Korpusfarbe ausgeliefert.

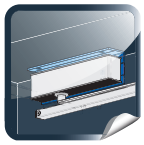

Sturzfutterwinkel für Türschließer ab Seite 202.



Sturzfutterwinkel für Gleitschiene ab Seite 202.

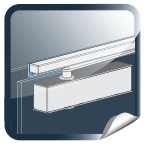

Adaptionsprofile ab Seite 200.



Glas-Klemmschuh auf Seite 199.

Anwendungsbereich ECO **Newton TS-41**

Der ECO **Newton** TS-41 ist für leichte bis mittlere Funktionstüren (**EN 1154** Größe 4) konzipiert und kommt überall dort zum Einsatz, wo elegantes Design, Funktionalität, leichter Öffnungskomfort und kostenbewusstes Bauen miteinander kombiniert werden sollen. Schließgeschwindigkeit und Endschlag können stufenlos justiert werden, die Öffnungsdämpfung (ab 70° Türöffnung) ist bereits in jedem Schließer vorinstalliert.

Durch seine neue Getriebekonstruktion erreicht der ECO **Newton** TS-41 einen hohen Wirkungsgrad und dadurch ein optimales Verhältnis von Öffnungs- und Schließverhalten. Die auftretenden Kräfte beim Öffnen der Tür werden auf ein minimales Maß reduziert, ohne dass dadurch Abstriche an der Schließsicherheit gemacht werden müssen. Dadurch entsteht für den Nutzer ein spürbar leichteres Öffnungsmoment gegenüber vergleichbaren anderen Türschließern. Dies macht den ECO **Newton** TS-41 speziell für den Bereich Kliniken, Pflegeheime, Kindertagesstätten und Schulen zum perfekten Problemlöser an Standard- und an Funktionstüren.

Der ECO **Newton** TS-41 erfüllt die Anforderung an die **DIN 18040** (barrierefreies Bauen mit Anforderungen an leichtgängige Türen mit hohem Wirkungsgrad). Das maximale Öffnungsmoment bei Schließkraft EN 4 beträgt nur etwa 37 N m (die Norm **DIN 18040** fordert max. 47 N m).

Deutschland:	Frankreich:
DIN 18040 – Barrierefreies Bauen	PMR

Drehmomentverlauf beim ECO **Newton** TS-41 (bei EN 4)

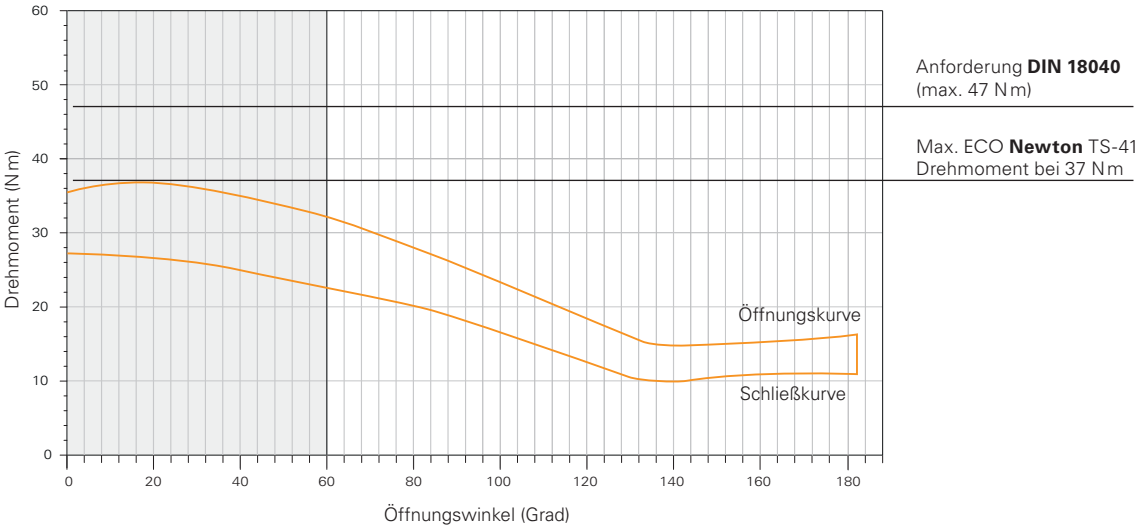

Auszüge aus der DIN 18040-1:2010-10

4.3.3.3 Anforderungen an Türkonstruktion

Das Öffnen und Schließen von Türen muss auch mit geringem Kraftaufwand (max. 25 N m) möglich sein, andernfalls sind automatische Türsysteme, siehe **DIN 18650-1** und **DIN 18650-2**, nach Tabelle 1 dieser Norm, ab Zeile 12 erforderlich. Sind Türschließer erforderlich, müssen diese so eingestellt werden, dass das Öffnungsmoment der Größe 3 nach **DIN EN 1154** (max. 47 N m) nicht überschritten wird.

Es wird empfohlen, Türschließer mit stufenlos einstellbarer Schließkraft zu verwenden.
Damit z. B. Menschen mit motorischen Einschränkungen genug Zeit haben, um die Tür sicher zu passieren, können Schließverzögerungen erforderlich sein.
Bei Feuer- und Rauchschutztüren sollten Feststellanlagen (z. B. Haftmagnet oder Freilauftürschließer) zum Einsatz kommen.

Bestellinformation

ECO **Newton** TS-41 ▪ Gleitschienenschließer

Produktinformation

Schließkraftgröße 1 – 4, geprüft nach **EN 1154** (für Türbreiten bis 1.100 mm), stufenlos einstellbar. Endschlag und Schließgeschwindigkeit seitlich stufenlos einstellbar. Öffnungsdämpfung konstant. Gleiche Ausführung für DIN-L/R. Bautiefe nur 41 mm. Gewicht: 1.380 g. Max. Türöffnungswinkel: 180°

- ECOunity: Mit nur zwei Grundkörpern bedient das ECO **Newton** Türschließer-Portfolio jede Türdimension. Eine Ausführung für alle vier Montagearten
- ECOphysis: Türschließer und Gleitschiene bilden eine formschlüssige Einheit in Aluminium und Edelstahl
- ECOclic: Edelstahlcover umschließt den Aluminiumkorpus mit der Kraft des Federstahls und verdeckt so alle Einstellparameter sicher gegen unbefugten Zugriff
- ECOvalve: Einfache, hochpräzise und dauerhaft sichere Justierung aller Parameter des Schließvorgangs mit einem handelsüblichen Inbusschlüssel
- ECOcover²: Optionale Edelstahlabdeckung für den ECO **Newton** Türschließer bzw. Gleitschiene. Bestellen Sie für einen perfekten Gesamtauftritt den Hebelarm in Edelstahloptik mit!
- ECOgreen: Intelligente Konstruktion und bewusster Materialeinsatz tragen wesentlich zur Schonung der Ressourcen bei
- ECOline: Fertig montiert schließen Gleitschiene und Türschließer bündig ab. Alle Materialien sind farblich perfekt abgestimmt – bis hin zu den Endkappen der Gleitschiene K.
- ECOvario: Erlaubt den Einsatz aller Gleitschienentürschließer, sogar kombinierbar bei unterschiedlichen Türflügelbreiten. Somit kann ein optimales Preis-Leistungsverhältnis auf jede individuelle Türsituation abgestimmt werden.

Neue Gesamtverpackung:
TS-41 B: (Montage gem. DIN Lochgruppe) Komplettset inkl. Türschließerkörper, Gleitschiene B, Vierkanthebel B, Montageplatte, Montageanleitungen, Papierschablone und Befestigungszubehör.
TS-41 K: (Direktmontage) Komplettset inkl. Türschließerkörper, Gleitschiene K, Vierkanthebel K, Papierschablone und Befestigungszubehör)

Artikelnummern



Schließerkörper mit Hebelarm und Gleitschiene B	Farbe		Art.-Nr.
TS-41 B (1 – 4)	Silber	RAL 9006*	304152F11A00590
TS-41 B (1 – 4)	Weiß	RAL 9016	304152F11E00590
TS-41 B (1 – 4)	Braun	RAL 8014	304152F11D00590
TS-41 B (1 – 4)	Schwarz	RAL 9005	304152F11G00590



Schließerkörper mit Hebelarm, ohne Gleitschiene	Farbe		Art.-Nr.
TS-41 (1 – 4)	Silber	RAL 9006*	354152F11A00290
TS-41 (1 – 4)	Weiß	RAL 9016	354152F11E00290
TS-41 (1 – 4)	Braun	RAL 8014	354152F11D00290
TS-41 (1 – 4)	Schwarz	RAL 9005	354152F11G00290



Schließerkörper mit Hebelarm und Gleitschiene K	Farbe		Art.-Nr.
TS-41 K (1 – 4)	Silber	RAL 9006*	304152F11A00910
TS-41 K (1 – 4)	Weiß	RAL 9016	304152F11E00910
TS-41 K (1 – 4)	Braun	RAL 8014	304152F11D00910
TS-41 K (1 – 4)	Schwarz	RAL 9005	304152F11G00910

*Türschließerkorpus in Silber RAL 9006, ECOclic in Edelstahl matt, optional poliert

Bandseite

Montage mit Gleitschiene B, Abbildung DIN-L-Tür, DIN-R spiegelbildlich

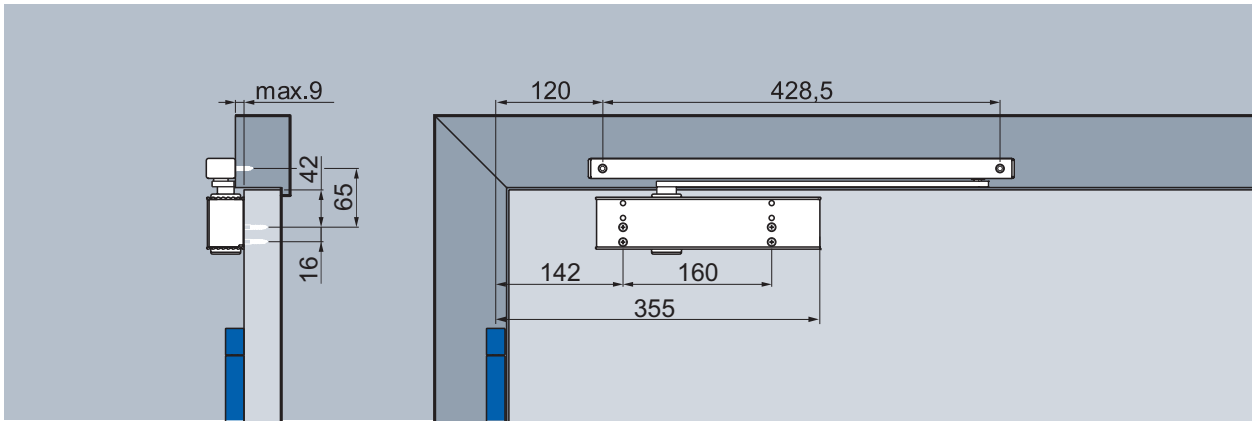

Normalmontage mit Gleitschiene B, Bandseite (Direktmontage, mit Montageplatte)

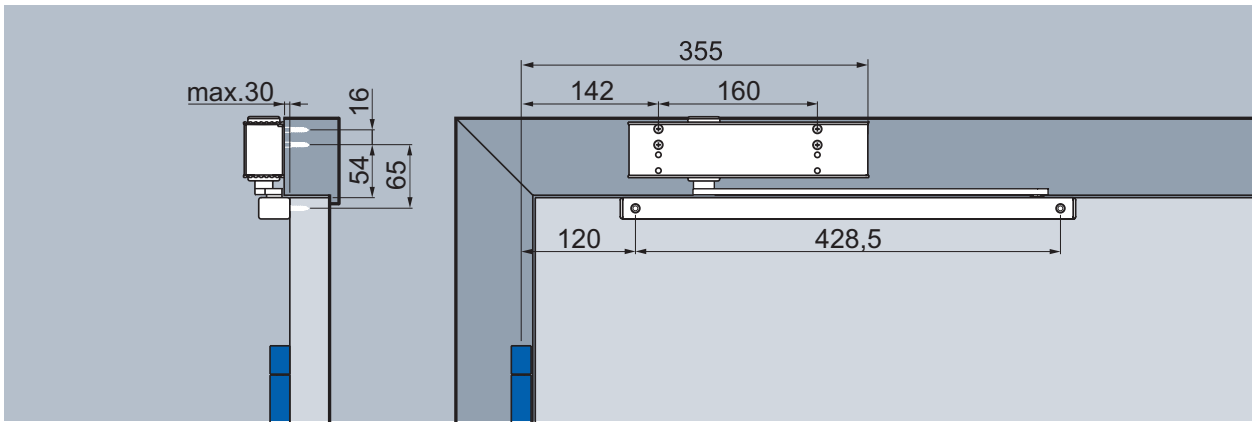

Kopfmontage mit Gleitschiene B, Bandseite (Direktmontage,mit Montageplatte)

Schließgeschwindigkeit
Stufenlos einstellbare Schließgeschwindigkeit im Bereich von 180° – 0°.

Endschlag
Erhöht die Schließgeschwindigkeit und dadurch die Schließkraft zum sicheren Schließen der Tür, z.B. zum Überdrücken von Türdichtungen, Schlossfallen und von Luftdruck. Stufenlos einstellbar, Wirkungswinkel von 10° – 0°.

Öffnungsdämpfung (konstant)
Reduziert die Öffnungsgeschwindigkeit ab 70° und verhindert dadurch das Aufschlagen der Tür. Dämpfungskraft konstant.

Schließkraftdiagramm ECO **Newton** TS-41, Bandseite

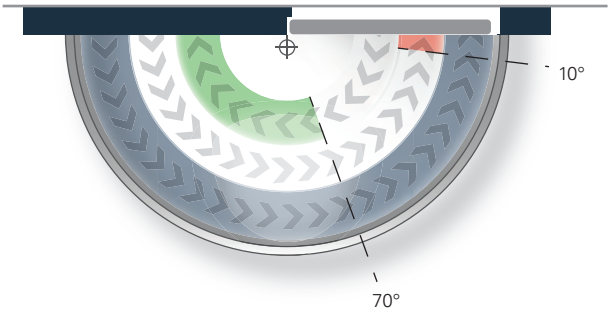

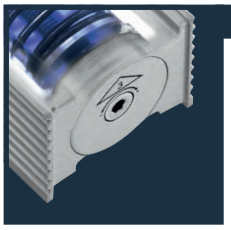

Schließkraft:	
stufenlos einstellbar	min. Größe 1 max. Größe 4
Auslieferungszustand:	Größe 3

Bandgegenseite

Montage mit Gleitschiene B, Abbildung DIN-R-Tür, DIN-L spiegelbildlich

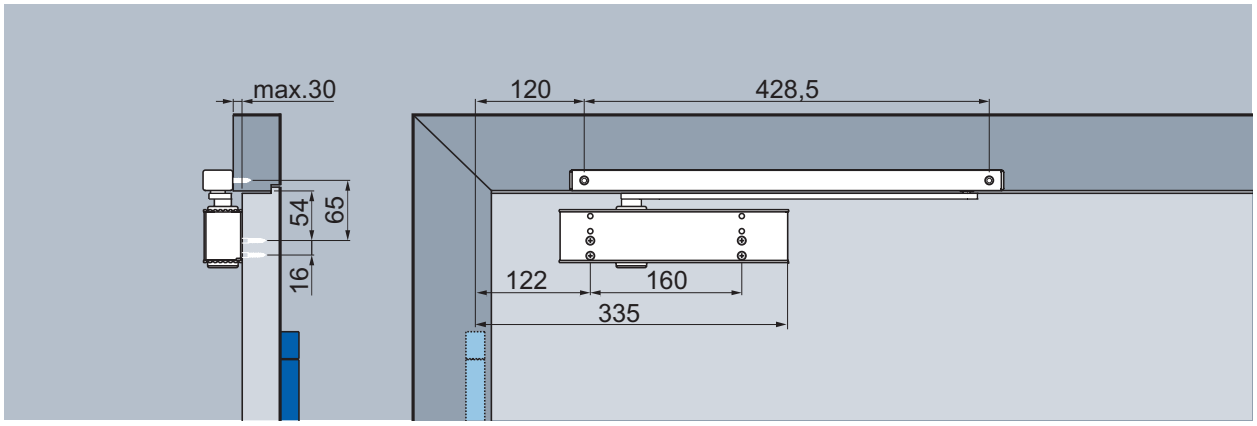

Normalmontage mit Gleitschiene B, Bandgegenseite (Direktmontage, mit Montageplatte)

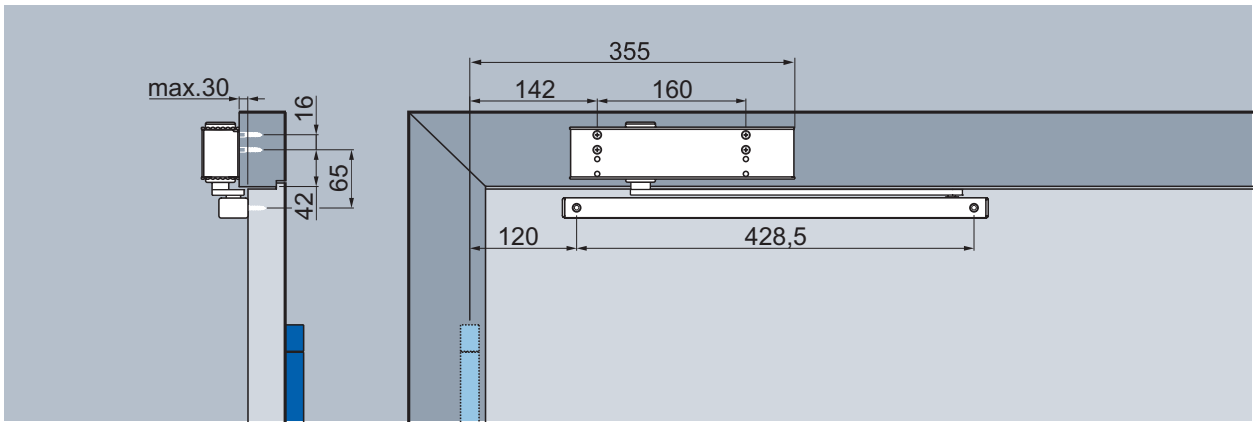

Kopfmontage mit Gleitschiene B, Bandgegenseite (Direktmontage, mit Montageplatte)

Schließgeschwindigkeit
Stufenlos einstellbare Schließgeschwindigkeit im Bereich von 140°* – 0°.

Endschlag
Erhöht die Schließgeschwindigkeit und dadurch die Schließkraft zum sicheren Schließen der Tür, z.B. zum Überdrücken von Türdichtungen, Schlossfallen und von Luftdruck. Stufenlos einstellbar, Wirkungswinkel von 10° – 0°.

Öffnungsdämpfung (konstant)
Reduziert die Öffnungsgeschwindigkeit ab 70° und verhindert dadurch das Aufschlagen der Tür. Dämpfungskraft konstant.

Schließkraftdiagramm ECO **Newton** TS-41, Bandgegenseite

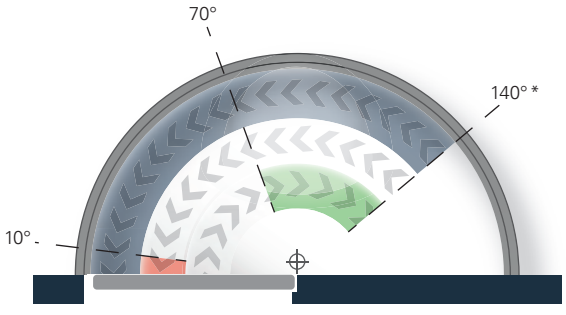

*Variiert je nach Türdicke und Bandtyp.

Türstopper ist als Öffnungsbegrenzung zu setzen!

Öffnungsdämpfung außer Funktion bei Kopfmontage

Bandseite

Montage mit Gleitschiene K, Abbildung DIN-L-Tür, DIN-R spiegelbildlich

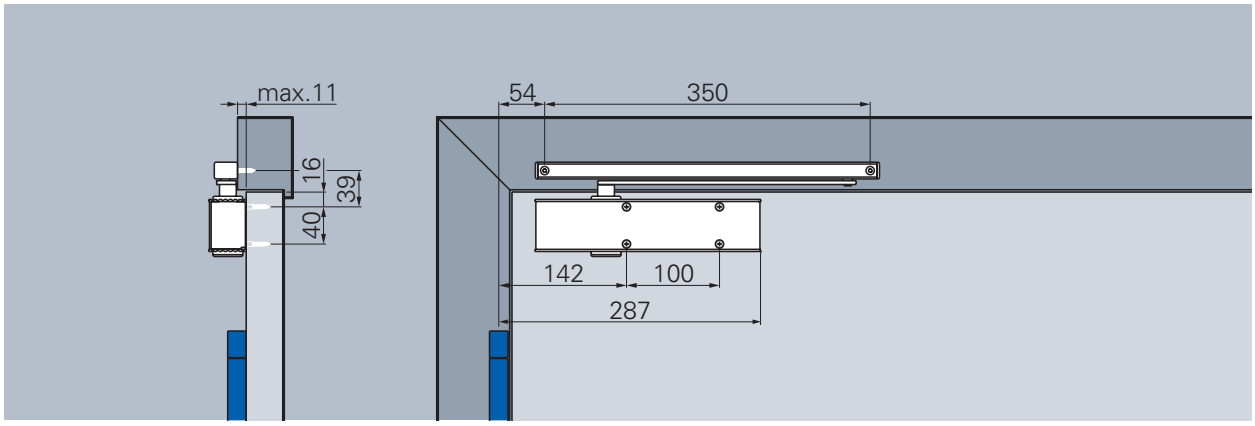

Normalmontage mit Gleitschiene K, Bandseite (Direktmontage, ohne Montageplatte)

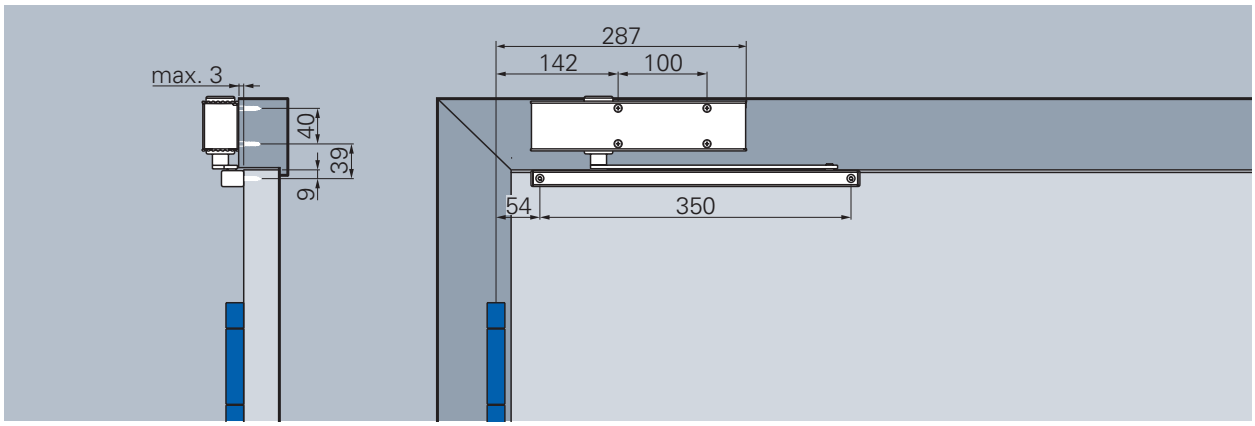

Kopfmontage mit Gleitschiene K, Bandseite (Direktmontage, ohne Montageplatte)

Schließgeschwindigkeit
Stufenlos einstellbare Schließgeschwindigkeit im Bereich von 180° – 0°.

Endschlag
Erhöht die Schließgeschwindigkeit und dadurch die Schließkraft zum sicheren Schließen der Tür, z.B. zum Überdrücken von Türdichtungen, Schlossfallen und von Luftdruck. Stufenlos einstellbar, Wirkungswinkel von 10° – 0°.

Öffnungsdämpfung (konstant)
Reduziert die Öffnungsgeschwindigkeit ab 70° und verhindert dadurch das Aufschlagen der Tür. Dämpfungskraft konstant.

Schließkraftdiagramm ECO **Newton** TS-41, Bandseite

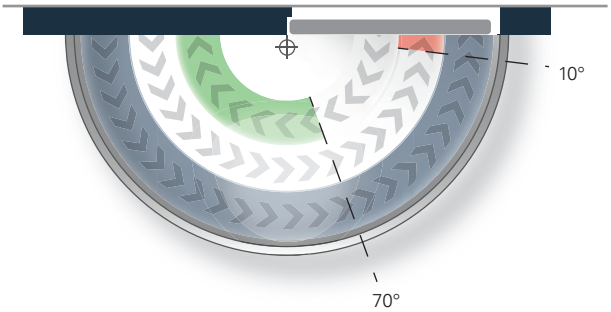

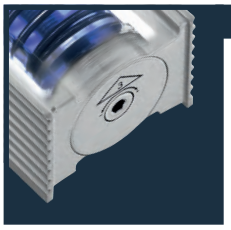

Schließkraft:	
stufenlos einstellbar	min. Größe 1 max. Größe 4
Auslieferungszustand:	Größe 3

Bandgegenseite

Montage mit Gleitschiene K, Abbildung DIN-R-Tür, DIN-L spiegelbildlich

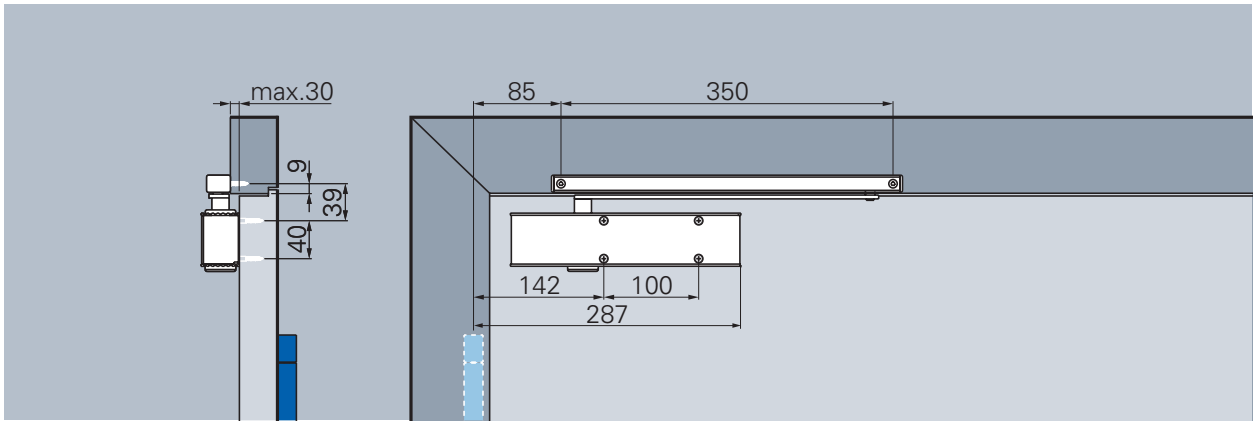

Normalmontage mit Gleitschiene K, Bandgegenseite (Direktmontage, ohne Montageplatte)

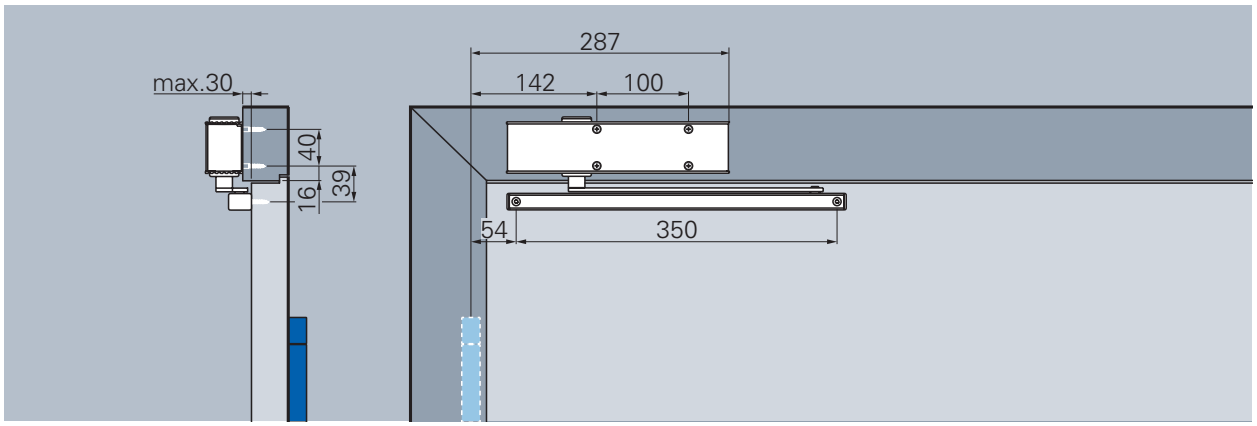

Kopfmontage mit Gleitschiene K, Bandgegenseite (Direktmontage, ohne Montageplatte)

Schließgeschwindigkeit
Stufenlos einstellbare Schließgeschwindigkeit im Bereich von 140°* – 0°.

Endschlag
Erhöht die Schließgeschwindigkeit und dadurch die Schließkraft zum sicheren Schließen der Tür, z.B. zum Überdrücken von Türdichtungen, Schlossfallen und von Luftdruck. Stufenlos einstellbar, Wirkungswinkel von 10° – 0°.

Öffnungsdämpfung (konstant)
Reduziert die Öffnungsgeschwindigkeit ab 70° und verhindert dadurch das Aufschlagen der Tür. Dämpfungskraft konstant.

Schließkraftdiagramm ECO **Newton** TS-41, Bandgegenseite

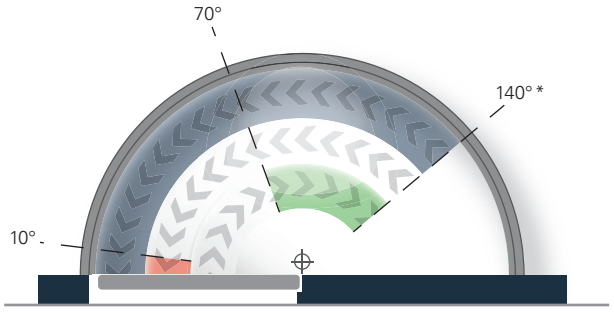

*Variiert je nach Türdicke und Bandtyp.

Türstopper ist als Öffnungsbegrenzung zu setzen!

Öffnungsdämpfung außer Funktion bei Kopfmontage

ECO Newton TS-31

product design award 2012



Leistungskriterien

Schließkraft (stufenlos einstellbar)	Größe nach EN	1 – 3
Türbreite	nach EN ≤ 950 mm	■
Abmessungen (inkl. Montageplatte)	Länge in mm Bautiefe in mm Höhe in mm	243 41 56
Montageplatte nach **EN 1154** (Beiblatt 1) mit GS B		◘
Band- / Bandgegenseite		■
DIN-L / R		■
Endschlag (stufenlos einstellbar)		■
Schließgeschwindigkeit (stufenlos einstellbar)		■
Öffnungsdämpfung (konstant)		-
Schließverzögerung (stufenlos einstellbar)		-
Geprüft nach EN		EN 1154
Feuer- und Rauchschutztüren geeignet		F
nach EU-Richtlinien zertifiziert		CE

■ Ja
- Nein
◘ Option

 Holztür  Stahltür  Profiltür

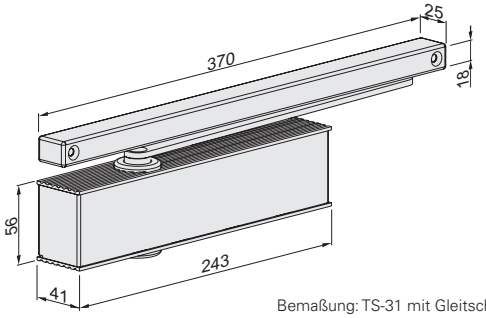

Bemaßung: TS-31 mit Gleitschiene K

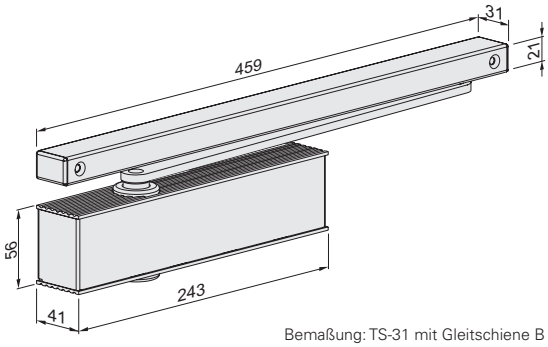

Bemaßung: TS-31 mit Gleitschiene B

ECO **Newton** TS-31 ▪ Highlights auf einen Blick



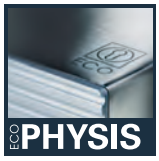

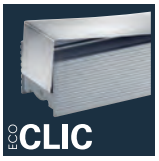



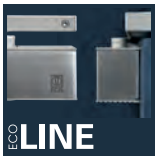





*optional

Details zu den Newton Highlights finden Sie im Introbereich dieses Kapitels.

Korpus: Silber RAL 9006
ECOclic: Edelstahl poliert oder satiniert

Korpus + ECOclic:
Weiß RAL 9016

Korpus + ECOclic:
Schwarz RAL 9005

Korpus + ECOclic:
Braun RAL 8014

Gleitschiene und Hebelarm werden immer in der bestellten Korpusfarbe ausgeliefert.

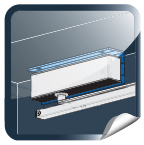
Sturzfutterwinkel für Türschließer ab Seite 202.


Sturzfutterwinkel für Gleitschiene ab Seite 202.

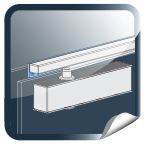
Adaptionsprofile ab Seite 200.


Glas-Klemmschuh auf Seite 199.

Bestellinformation

ECO **Newton** TS-31 ▪ Gleitschienenschließer

Produktinformation

Schließkraftgröße 1 – 3, geprüft nach **EN 1154** (für Türbreiten bis 950 mm), stufenlos einstellbar. Endschlag und Schließgeschwindigkeit seitlich stufenlos einstellbar. Gleiche Ausführung für DIN-L/R. Bautiefe nur 41 mm. Gewicht: 1.380g. Max. Türöffnungswinkel: 180°

- ECOunity: Mit nur zwei Grundkörpern bedient das ECO **Newton** Türschließer-Portfolio jede Türdimension. Eine Ausführung für alle vier Montagearten
- ECOphysis: Türschließer und Gleitschiene bilden eine formschlüssige Einheit in Aluminium und Edelstahl
- ECOclic: Edelstahlcover umschließt den Aluminiumkorpus mit der Kraft des Federstahls und verdeckt so alle Einstellparameter sicher gegen unbefugten Zugriff
- ECOvalve: Einfache, hochpräzise und dauerhaft sichere Justierung aller Parameter des Schließvorgangs mit einem handelsüblichen Inbusschlüssel
- ECOcover²: Optionale Edelstahlabdeckung für den ECO **Newton** Türschließer bzw. Gleitschiene. Bestellen Sie für einen perfekten Gesamtauftritt den Hebelarm in Edelstahloptik mit!
- ECOgreen: Intelligente Konstruktion und bewusster Materialeinsatz tragen wesentlich zur Schonung der Ressourcen bei
- ECOline: Fertig montiert schließen Gleitschiene und Türschließer bündig ab. Alle Materialien sind farblich perfekt abgestimmt – bis hin zu den Endkappen der Gleitschiene K.
- ECOvario: Erlaubt den Einsatz aller Gleitschienentürschließer, sogar kombinierbar bei unterschiedlichen Türflügelbreiten. Somit kann ein optimales Preis-Leistungsverhältnis auf jede individuelle Türsituation abgestimmt werden

Neue Gesamtverpackung:
TS-31 B: (Montage gem. DIN Lochgruppe) Komplettset inkl. Türschließerkörper, Gleitschiene B, Vierkanthebel B, Montageplatte, Montageanleitungen, Papierschablone und Befestigungszubehör.
TS-31 K: (Direktmontage) Komplettset inkl. Türschließerkörper, Gleitschiene K, Vierkanthebel K, Papierschablone und Befestigungszubehör)

Artikelnummern



Schließerkörper mit Hebelarm und Gleitschiene B	Farbe		Art.-Nr.
TS-31 B (1 – 3)	Silber	RAL 9006*	303155F11A00590
TS-31 B (1 – 3)	Weiß	RAL 9016	303155F11E00590
TS-31 B (1 – 3)	Braun	RAL 8014	303155F11D00590
TS-31 B (1 – 3)	Schwarz	RAL 9005	303155F11G00590



Schließerkörper mit Hebelarm, ohne Gleitschiene	Farbe		Art.-Nr.
TS-31 (1 – 3)	Silber	RAL 9006*	353155F11A00290
TS-31 (1 – 3)	Weiß	RAL 9016	353155F11E00290
TS-31 (1 – 3)	Braun	RAL 8014	353155F11D00290
TS-31 (1 – 3)	Schwarz	RAL 9005	353155F11G00290



Schließerkörper mit Hebelarm und Gleitschiene K	Farbe		Art.-Nr.
TS-31 K (1 – 3)	Silber	RAL 9006*	303155F11A09010
TS-31 K (1 – 3)	Weiß	RAL 9016	303155F11E09010
TS-31 K (1 – 3)	Braun	RAL 8014	303155F11D09010
TS-31 K (1 – 3)	Schwarz	RAL 9005	303155F11G09010

*Türschließerkorpus in Silber RAL 9006, ECOclic in Edelstahl matt, optional poliert

ECO**COVER²**



ECO **Newton**
Highlights im Detail.

Edelstahl Fullcover:

Das Fullcover ist eine optionale Edelstahlabdeckung für den ECO **Newton** Gleitschienenschließer und die dazugehörige Gleitschiene. Perfektioniert wird der Gesamtauftritt durch einen Hebelarm in Edelstahloptik. Bei den Gelenkarmschließern ist eine Abdeckung auf den Türschließerkorpus lieferbar.

Bandseite

Montage mit Gleitschiene B, Abbildung DIN-L-Tür, DIN-R spiegelbildlich

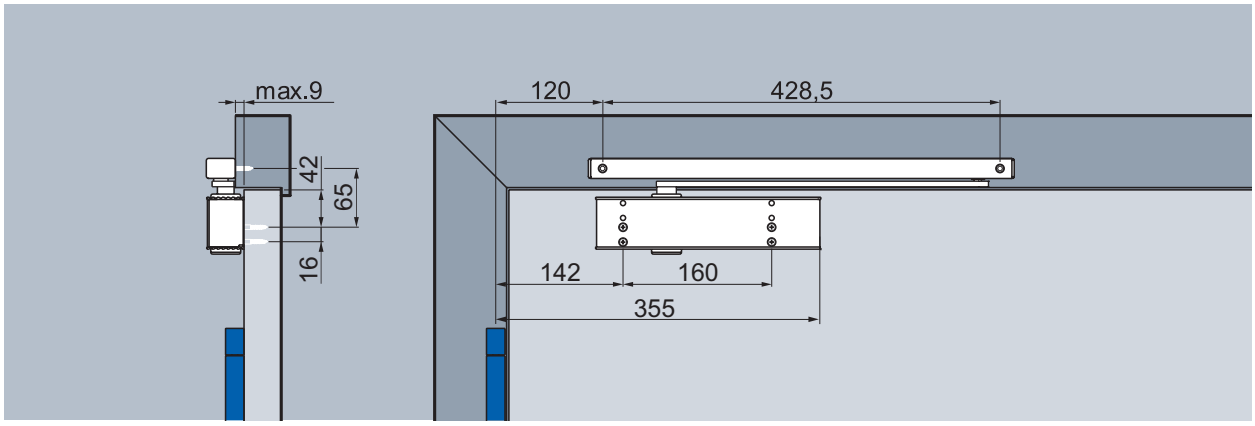

Normalmontage mit Gleitschiene B, Bandseite (Direktmontage, mit Montageplatte)

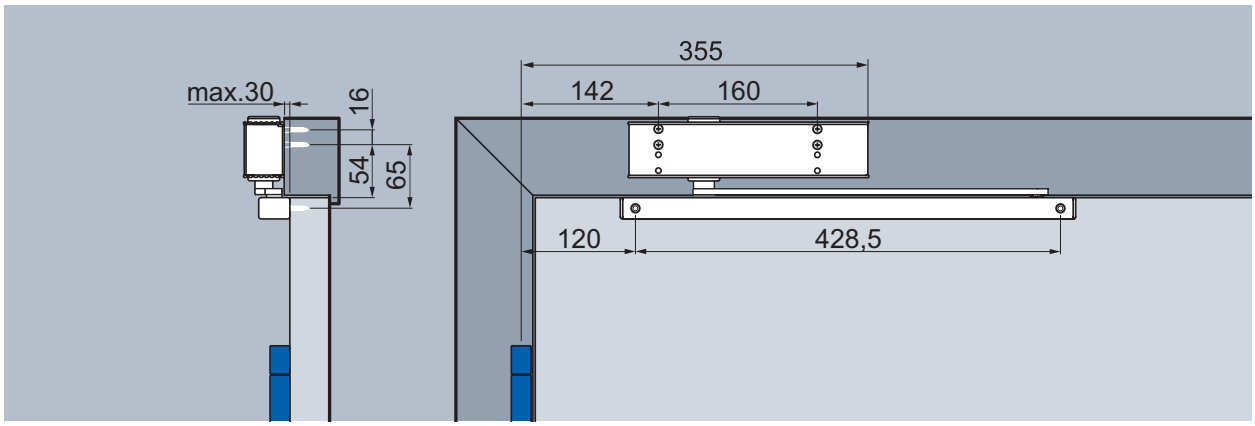

Kopfmontage mit Gleitschiene B, Bandseite (Direktmontage,mit Montageplatte)

Schließgeschwindigkeit
Stufenlos einstellbare Schließgeschwindigkeit im Bereich von 180° – 0°.

Endschlag
Erhöht die Schließgeschwindigkeit und dadurch die Schließkraft zum sicheren Schließen der Tür, z.B. zum Überdrücken von Türdichtungen, Schlossfallen und von Luftdruck. Stufenlos einstellbar, Wirkungswinkel von 10° – 0°.

Schließkraftdiagramm ECO **Newton** TS-31, Bandseite



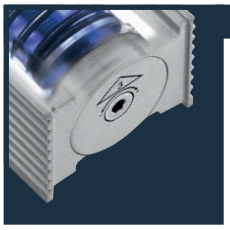

Schließkraft:	
stufenlos einstellbar	min. Größe 1 max. Größe 3
Auslieferungszustand:	Größe 3

Bandgegenseite

Montage mit Gleitschiene B, Abbildung DIN-R-Tür, DIN-L spiegelbildlich

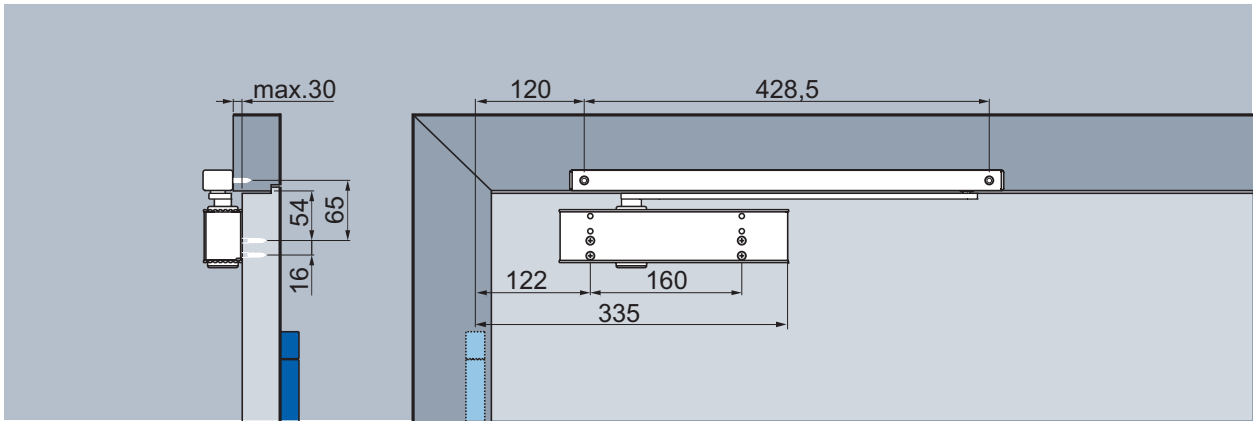

Normalmontage mit Gleitschiene B, Bandgegenseite (Direktmontage, mit Montageplatte)

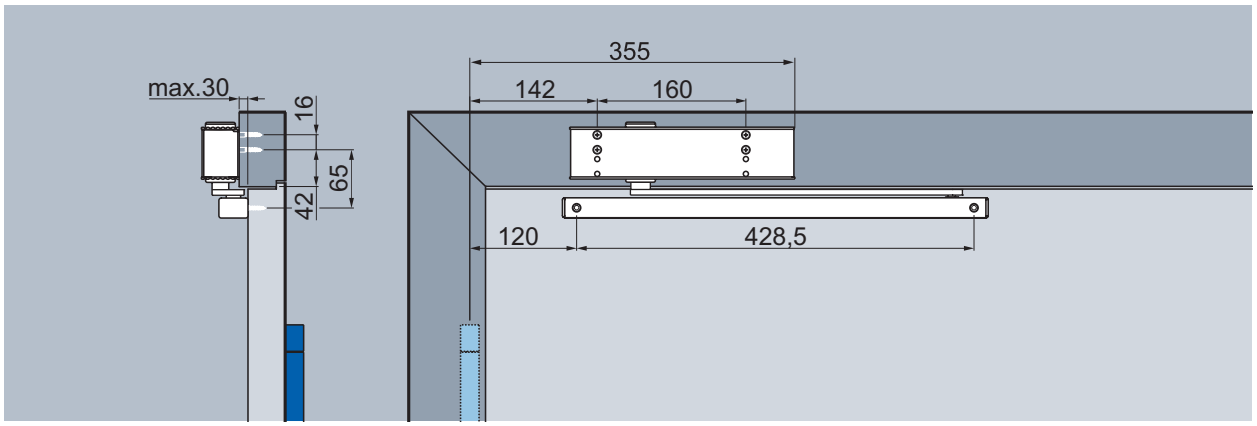

Kopfmontage mit Gleitschiene B, Bandgegenseite (Direktmontage, mit Montageplatte)

Schließgeschwindigkeit
Stufenlos einstellbare Schließgeschwindigkeit im Bereich von 140°* – 0°.

Endschlag
Erhöht die Schließgeschwindigkeit und dadurch die Schließkraft zum sicheren Schließen der Tür, z.B. zum Überdrücken von Türdichtungen, Schlossfallen und von Luftdruck. Stufenlos einstellbar, Wirkungswinkel von 10° – 0°.

Schließkraftdiagramm ECO **Newton** TS-31, Bandgegenseite

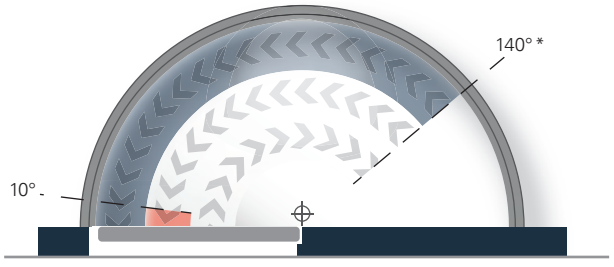

*Variiert je nach Türdicke und Bandtyp.

Türstopper ist als Öffnungsbegrenzung zu setzen!

Bandseite

Montage mit Gleitschiene K, Abbildung DIN-L-Tür, DIN-R spiegelbildlich

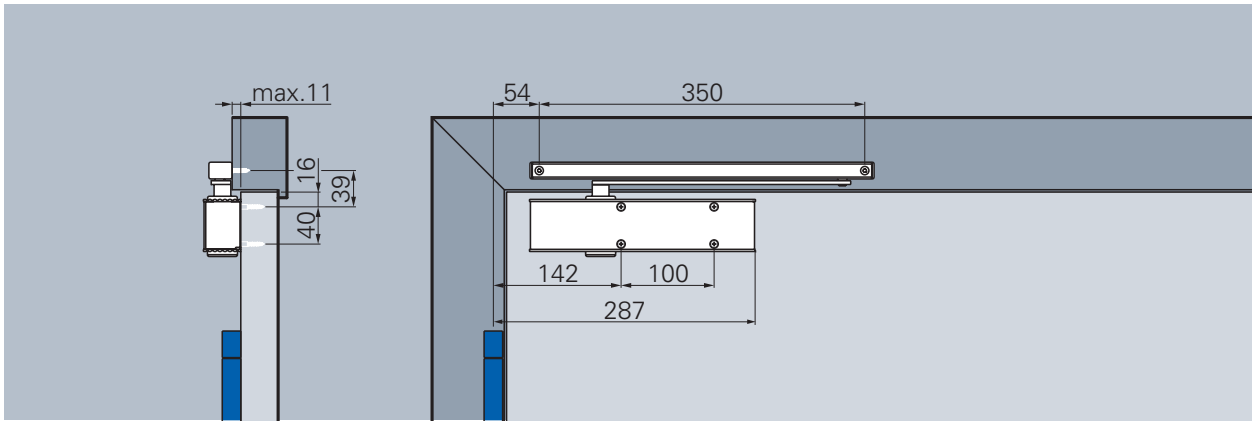

Normalmontage mit Gleitschiene K, Bandseite (Direktmontage, ohne Montageplatte)

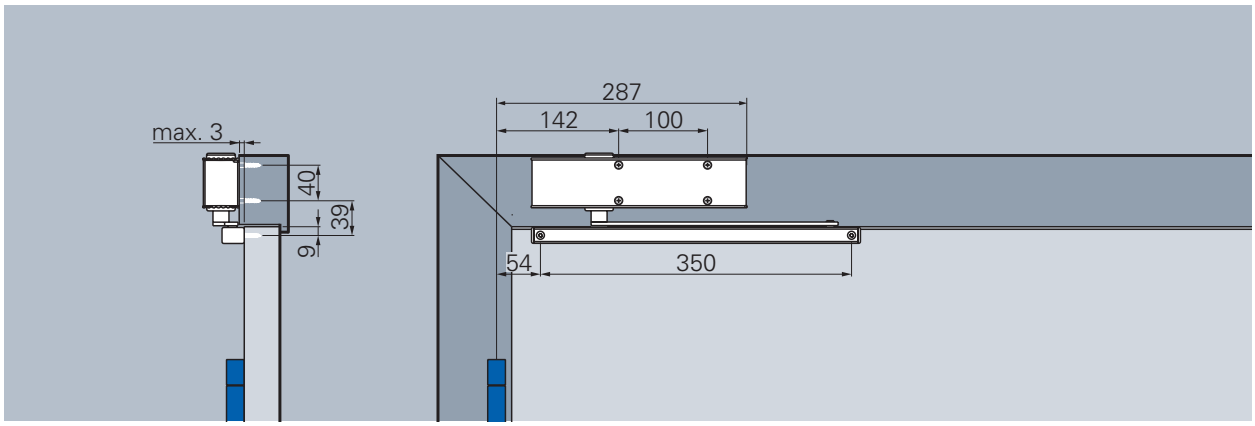

Kopfmontage mit Gleitschiene K, Bandseite (Direktmontage, ohne Montageplatte)

Schließgeschwindigkeit
Stufenlos einstellbare Schließgeschwindigkeit im Bereich von 180° – 0°.

Endschlag
Erhöht die Schließgeschwindigkeit und dadurch die Schließkraft zum sicheren Schließen der Tür, z.B. zum Überdrücken von Türdichtungen, Schlossfallen und von Luftdruck. Stufenlos einstellbar, Wirkungswinkel von 10° – 0°.

Schließkraftdiagramm ECO **Newton** TS-31, Bandseite



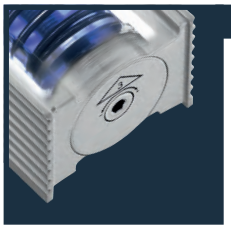

Schließkraft:	
stufenlos einstellbar	min. Größe 1 max. Größe 3
Auslieferungszustand:	Größe 3

Bandgegenseite

Montage mit Gleitschiene K, Abbildung DIN-R-Tür, DIN-L spiegelbildlich

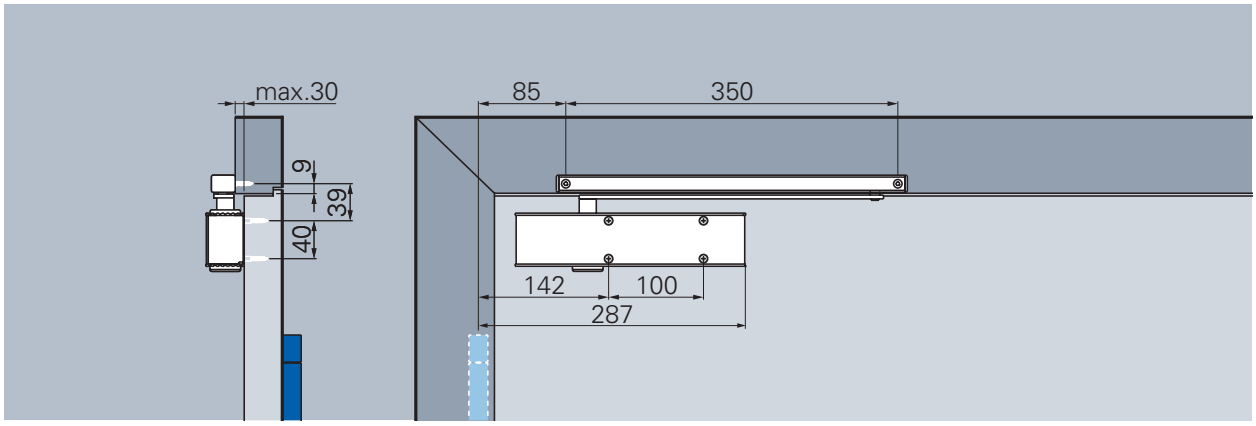

Normalmontage mit Gleitschiene K, Bandgegenseite (Direktmontage, ohne Montageplatte)

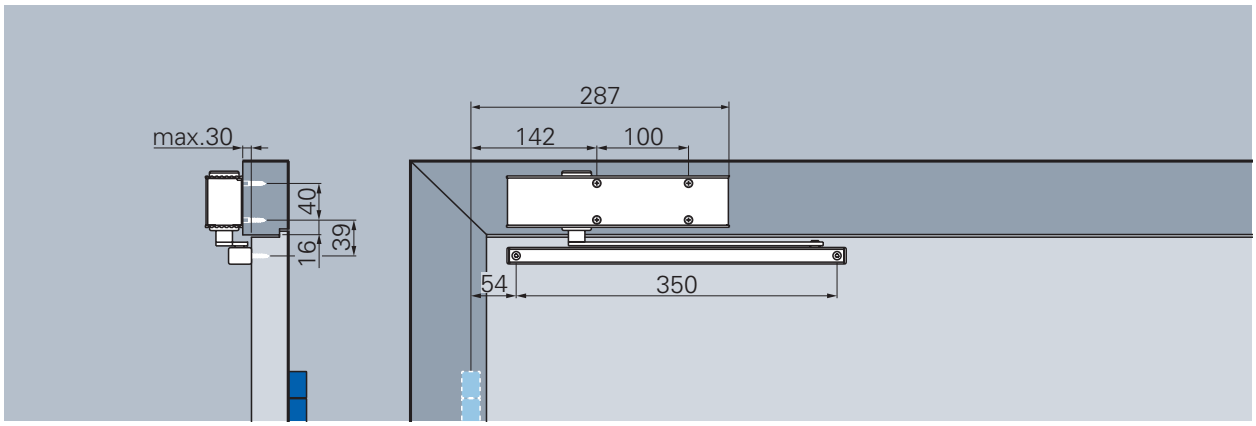

Kopfmontage mit Gleitschiene K, Bandgegenseite (Direktmontage, ohne Montageplatte)

Schließgeschwindigkeit
Stufenlos einstellbare Schließgeschwindigkeit im Bereich von 140°* – 0°.

Endschlag
Erhöht die Schließgeschwindigkeit und dadurch die Schließkraft zum sicheren Schließen der Tür, z.B. zum Überdrücken von Türdichtungen, Schlossfallen und von Luftdruck. Stufenlos einstellbar, Wirkungswinkel von 10° – 0°.

Schließkraftdiagramm ECO **Newton** TS-31, Bandgegenseite



*Variiert je nach Türdicke und Bandtyp.

Türstopper ist als Öffnungsbegrenzung zu setzen!

ECO Newton TS-15 B

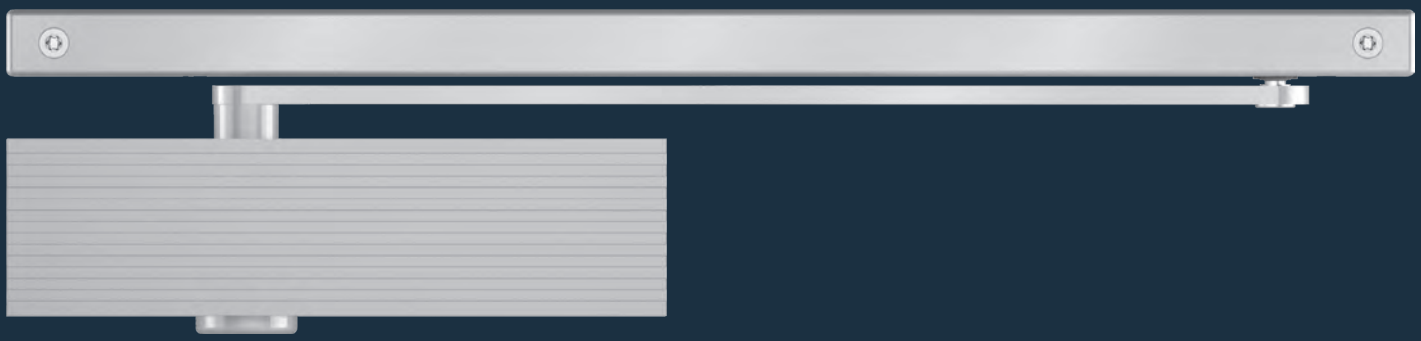

Leistungskriterien

Schließkraft	Größe nach EN	1/2
Türbreite	≤ 800 mm	■
Abmessungen	Länge in mm Bautiefe in mm Höhe in mm	209 38 56
Gleitschiene		GS B
Montageplatte		-
Band- / Bandgegenseite		■
DIN-L / R		■
Endschlag (seitlich einstellbar)		■
Schließgeschwindigkeit (seitlich einstellbar)		■

■ Ja
- Nein
◘ Option

 Holztür  Stahltür  Profiltür

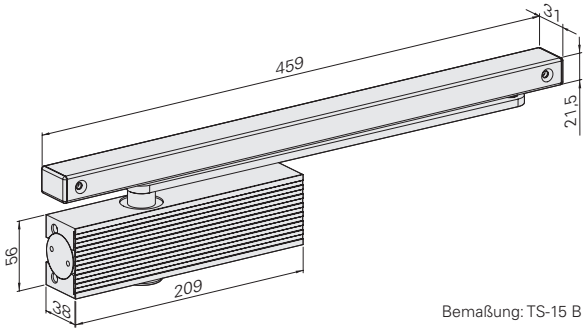

Bemaßung: TS-15 B


Korpus + ECOslide:
Silber RAL 9006


Korpus + ECOslide:
Weiß RAL 9016


Korpus + ECOslide:
Schwarz RAL 9005


Korpus + ECOslide:
Braun RAL 8014

Gleitschiene und Hebelarm werden immer in der bestellten Korpusfarbe ausgeliefert.

ECO **Newton TS-15** mit Gleitschiene B:

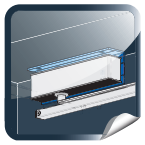
Sturzfutterwinkel
für Türschließer
ab Seite 202.


Sturzfutterwinkel
für Gleitschiene
ab Seite 202.

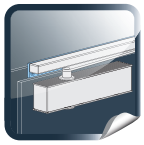
Adaptionsprofile
ab Seite 200.

Bestellinformation

ECO **Newton** TS-15 B ▪ Gleitschienenschließer

Produktinformation

- Schließkraftgröße 1 / 2 nach EN (für Türbreiten bis 800 mm)
- Endschlag und Schließgeschwindigkeit seitlich stufenlos einstellbar
- Gleiche Ausführung für DIN-L / R
- Bautiefe nur 38 mm
- Max. Türöffnungswinkel: 180°

Neue Gesamtverpackung:
Komplettset inkl. Türschließerkörper, Gleitschiene und Sonderhebel (mit 8-kant Nuss).

Artikelnummern



Türschließer mit Gleitschiene B		Farbe		Art.-Nr.
TS-15 B	(1/2)	Silber	RAL 9006	301552E15A00510
TS-15 B	(1/2)	Weiß	RAL 9016	301552E15E00510
TS-15 B	(1/2)	Braun	RAL 8014	301552E15D00510
TS-15 B	(1/2)	Schwarz	RAL 9005	301552E15G00510

ECO**GREEN**

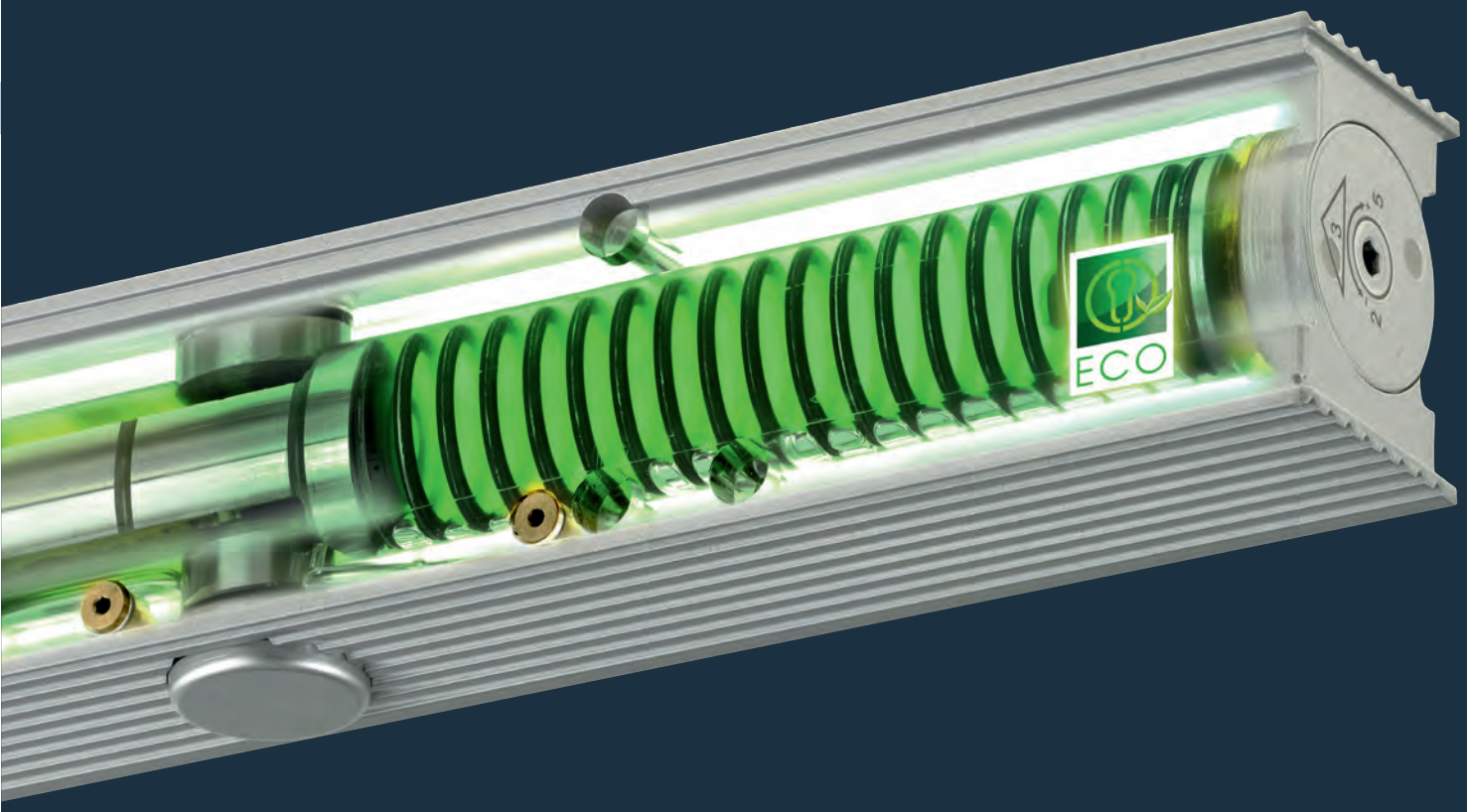

ECO **Newton**
Highlights im Detail.

Schont Ressourcen:

ECO **Newton** Türschließer sind bis zu 1.000 Gramm leichter als vergleichbare Lösungen. Intelligente Konstruktion und bewusster Materialeinsatz tragen wesentlich zur Schonung der Ressourcen bei – und zwar ohne Abstriche bei Funktion, Sicherheit und Qualität.

Bandseite

Montage mit Gleitschiene B, Abbildung DIN-L-Tür, DIN-R spiegelbildlich

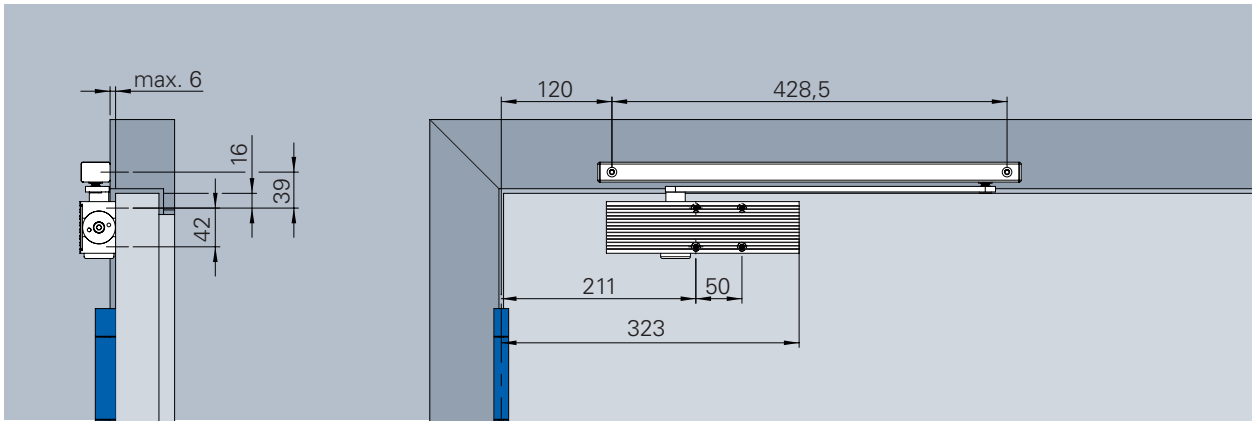

mit Gleitschiene B

Schließgeschwindigkeit
Stufenlos einstellbare Schließgeschwindigkeit im Bereich von 180° – 0°.

Endschlag
Erhöht die Schließgeschwindigkeit und dadurch die Schließkraft zum sicheren Schließen der Tür, z.B. zum Überdrücken von Türdichtungen, Schlossfallen und von Luftdruck. Stufenlos einstellbar, Wirkungswinkel von 10° – 0°.

Schließkraftdiagramm ECO **Newton** TS-15 B, Bandseite



Bandgegenseite

Montage mit Gleitschiene B, Abbildung DIN-R-Tür, DIN-L spiegelbildlich

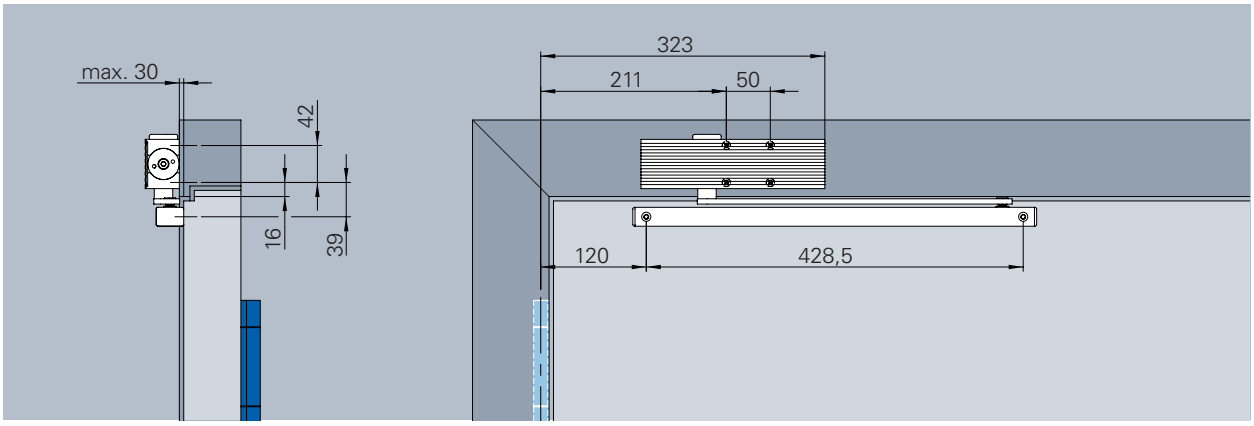

Kopfmontage mit Gleitschiene B, Bandgegenseite

Schließgeschwindigkeit
Stufenlos einstellbare Schließgeschwindigkeit im Bereich von 140°* – 0°.

Endschlag
Erhöht die Schließgeschwindigkeit und dadurch die Schließkraft zum sicheren Schließen der Tür, z.B. zum Überdrücken von Türdichtungen, Schlossfallen und von Luftdruck. Stufenlos einstellbar, Wirkungswinkel von 10° – 0°.

Schließkraftdiagramm ECO **Newton** TS-15 B, Bandgegenseite

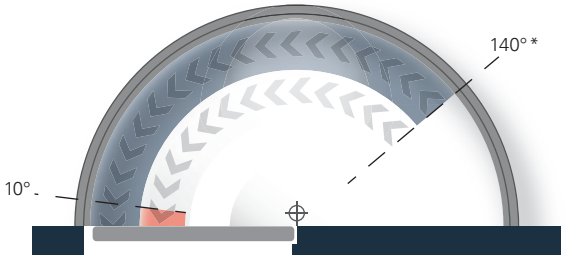

*Variiert je nach Türdicke und Bandtyp.

Türstopper ist als Öffnungsbegrenzung zu setzen!

ECO Newton Gleitschienen

reddot design award
winner 2012

German Design Award
NOMINEE 2014



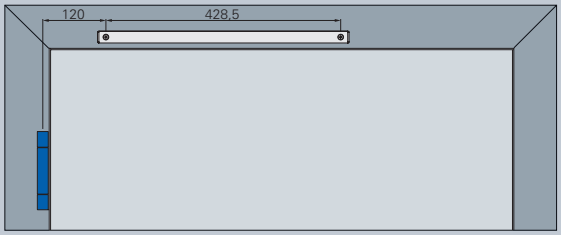

Direktmontage Gleitschiene B

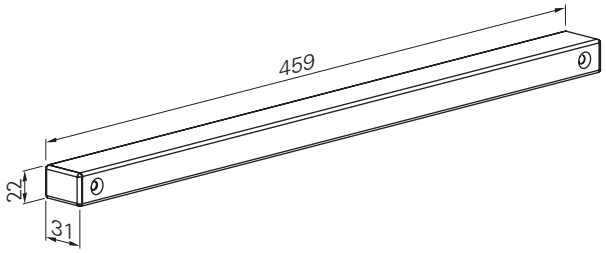

Gleitschiene Basis (GS B)

Zur direkten Verschraubung.

Einsatz im vorbeugenden Brandschutz. Gleitschiene ist geprüft nach **EN 1154.**

Gleitschiene B	Farbe		Art.-Nr.
GS B (Si)	Silber	RAL 9006	350220000A00000
GS B (W)	Weiß	RAL 9016	350220000E00000
GS B (Br)	Braun	RAL 8014	350220000D00000
GS B (S)	Schwarz	RAL 9005	350220000G00000

Lieferung ohne Hebelarm, dieser ist Bestandteil des Türschließers

Gleitschiene Basis mit Federklemmung (GS B-FKL)

Feststellbereich ca. 70° bis 150°. Zur direkten Verschraubung.

Diese Variante kann auch nachträglich aus Gleitschiene Basis und dem Zubehörset FKL konfiguriert werden.
Nicht für den Einsatz im Brandschutz zugelassen. Bei Bestellung bitte die DIN Richtung angeben.

Gleitschiene B-FKL	Farbe		Art.-Nr.
GS B (Si)	Silber	RAL 9006	350220000A56000
GS B (W)	Weiß	RAL 9016	350220000E56000
GS B (Br)	Braun	RAL 8014	350220000D56000
GS B (S)	Schwarz	RAL 9005	350220000G56000

Lieferung ohne Hebelarm, dieser ist Bestandteil des Türschließers

ECO Montagevarianten – Bandseite

Direktmontage

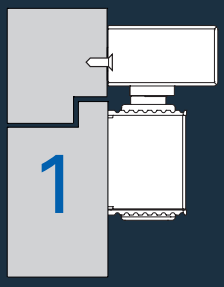

Die Direktmontage ist die Standard Montageart bei ECO. Die Gleitschiene wird direkt auf die Zarge montiert. Dazu müssen die ECO Befestigungsbohrungen vorgerichtet werden. Die entsprechenden Bohrungen sind auf den folgenden Seiten dargestellt.

Eine Papierbohrschablone ist in jeder Verpackung inklusive. Zusätzlich sind auch eine Metallbohrschablone (Zubehör Seite 201) oder entsprechende Bohrmaße als PDF- oder DXF-Datei (www.eco-schulte.de) erhältlich.

Montage mit Standardprofil

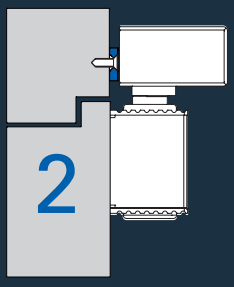

Die Montage mit Standardprofil (SP) wird verwendet, wenn die Zarge bereits mit dem Montagebohrmaß 120/428,5 mm vorgerichtet wurde, z.B. bei Stahlzargen oder bei Austausch/Nachrüstung.

Das Standardprofil wird direkt auf die Zarge montiert und adaptiert das ECO Bohrmaß auf dieses vorgerichtete Maß. Es ist als Zubehör separat zu bestellen.

Montage mit Adaptionsprofil (ADP 30)

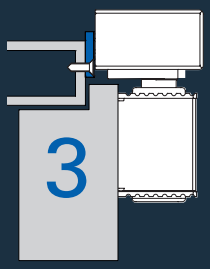

Das Adaptionsprofil (ADP 30) wird verwendet, wenn die Zargenkonstruktion eine stabile Befestigung der Gleitschiene nicht zulässt, z.B. bei Stahlzargen mit überfälzten Türen. Das Adaptionsprofil wird direkt auf die Zarge montiert. Die Gleitschiene kann jetzt stabil auf dieses ADP montiert werden.
Es ist als Zubehör separat zu bestellen.

Die Bohrmaße für das Adaptionsprofil sind auf der beiliegenden Papierbohrschablone enthalten. Zusätzlich sind auch eine Metallbohrschablone (Zubehör Seite 201) oder entsprechende Bohrmaße PDF- oder DXF-Datei (www.eco-schulte.de) erhältlich.

Die Zeichnungen der Gleitschienen auf den folgenden Seiten zeigen die Direktmontage.

ECO Montagevarianten – Bandgegenseite

Direktmontage

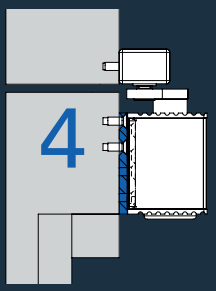

Die Direktmontage ist die Standard Montageart bei ECO. Die Gleitschiene wird direkt auf die Zarge montiert. Dazu müssen die ECO Befestigungsbohrungen vorgerichtet werden. Die entsprechenden Bohrungen sind auf den folgenden Seiten dargestellt.

Eine Papierbohrschablone ist in jeder Verpackung inklusive. Zusätzlich sind auch eine Metallbohrschablone (Zubehör Seite 201) oder entsprechende Bohrmaße als PDF- oder DXF-Datei (www.eco-schulte.de) erhältlich.

Montage mit Sturzfutterwinkel

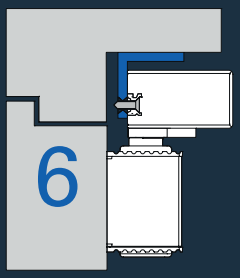

Der Sturzfutterwinkel (SFW) wird bei Montage auf Bandgegenseite eingesetzt, wenn die Gleitschiene aus Platzgründen (breiter Türsturz) unter die Zarge montiert werden muss.
Der SFW wird von unten an die Zarge geschraubt und die Gleitschiene dann am SFW befestigt.

Die Bohrmaße für den SFW sind in der Montageanleitung aufgeführt oder als Bohrmaße PDF- oder DXF-Datei (www.eco-schulte.de) erhältlich. Der Sturzfutterwinkel ist als Zubehör separat zu bestellen.

Montage mit Adaptionsprofil (ADP 40)

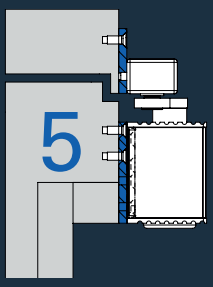

Das Adaptionsprofil (ADP 40) wird verwendet, wenn die Zargenkonstruktion eine stabile Befestigung der Gleitschiene nicht zulässt, z.B. bei Zargen von Profiltüren.
Das Adaptionsprofil wird oberhalb der Gleitschiene in der Profilkammer der Zarge befestigt. Die Gleitschiene kann jetzt stabil auf dieses ADP montiert werden.
Es ist als Zubehör separat zu bestellen.

Die Bohrmaße für das Adaptionsprofil sind auf der beiliegenden Papierbohrschablone enthalten. Zusätzlich sind auch eine Metallbohrschablone (Zubehör Seite 201) oder entsprechende Bohrmaße PDF- oder DXF-Datei (www.eco-schulte.de) erhältlich.

Gleitschienen für einflügelige Türen (aufliegend)

EN 1155 F CE

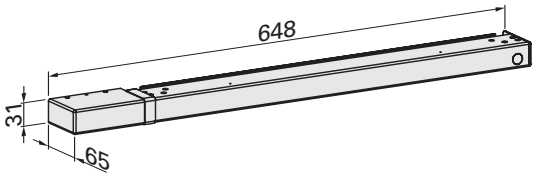

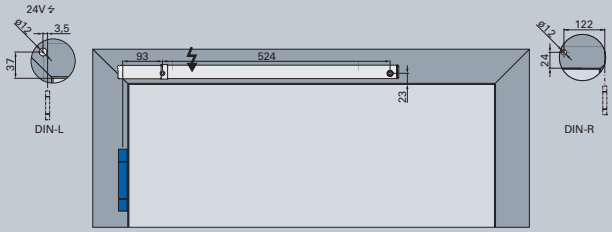

Direktmontage Gleitschiene ECO EF DIN-L

ECO **EF**

Gleitschiene mit elektromagnetischer Feststellung
für alle ECO **Newton Türschließer**

- **Ansteuerung durch:** Externe Brandmeldeanlagen.
- **Feststellpunkt:** ca. 70° bis 145°
- **Anschluss:** 24 V DC
- **Lieferung:** Ohne Hebelarm, dieser ist Bestandteil des Türschließers
- **Montage der Anlage:** Nur auf der Bandseite
- **Gleitschiene:** Geprüft nach **EN 1155**

Gleitschiene ECO **EF**

DIN-L	Farbe	Art.-Nr.	DIN-R	Farbe	Art.-Nr.
ECO EF (Si)	Silber RAL 9006	350220000A03501	ECO EF (Si)	Silber RAL 9006	350220000A03502
ECO EF (W)	Weiß RAL 9016	350220000E03501	ECO EF (W)	Weiß RAL 9016	350220000E03502
ECO EF (Br)	Braun RAL 8014	350220000D03501	ECO EF (Br)	Braun RAL 8014	350220000D03502
ECO EF (S)	Schwarz RAL 9005	350220000G03501	ECO EF (S)	Schwarz RAL 9005	350220000G03502
ECO EF (ER M)	Edelstahl matt	350220000Q03501	ECO EF (ER M)	Edelstahl matt	350220000Q03502

Hinweis!:
Bitte bestellen Sie das entsprechende Zubehör (ab Seite 200) für die verschiedenen Montagevarianten (siehe Seite 94 und 95) mit.

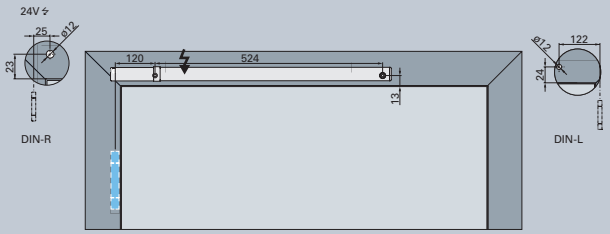

Direktmontage Gleitschiene ECO EF BG DIN-R

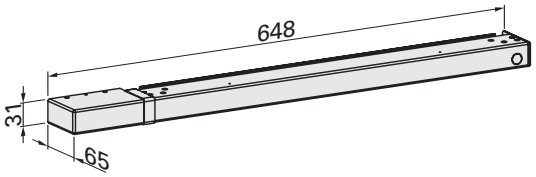

ECO **EF BG** (Bandgegenseite)

Gleitschiene mit elektromagnetischer Feststellung Bandgegenseite
für alle ECO **Newton Türschließer**

- **Ansteuerung durch:** Externe Brandmeldeanlagen.
- **Feststellpunkt:** max. 110°.
- **Anschluss:** 24 V DC
- **Lieferung:** Ohne Hebelarm, dieser ist Bestandteil des Türschließers
- **Montage der Anlage:** Nur auf der Bandgegenseite.
- **Gleitschiene:** Geprüft nach **EN 1155**

Gleitschiene ECO **EF BG**

DIN-L	Farbe	Art.-Nr.	DIN-R	Farbe	Art.-Nr.
ECO EF BG (Si)	Silber RAL 9006	35022BG00A03501	ECO EF BG (Si)	Silber RAL 9006	35022BG00A03502
ECO EF BG (W)	Weiß RAL 9016	35022BG00E03501	ECO EF BG (W)	Weiß RAL 9016	35022BG00E03502
ECO EF BG (Br)	Braun RAL 8014	35022BG00D03501	ECO EF BG (Br)	Braun RAL 8014	35022BG00D03502
ECO EF BG (S)	Schwarz RAL 9005	35022BG00G03501	ECO EF BG (S)	Schwarz RAL 9005	35022BG00G03502
ECO EF BG (ER M)	Edelstahl matt	35022BG00Q03501	ECO EF BG (ER M)	Edelstahl matt	35022BG00Q03502

Hinweis!:
Der Einsatz eines Handtasters zur Auslösung der FSA ist dringend erforderlich. Der max. Öffnungswinkel der Flügel ist durch den Einsatz von geeigneten Bodenstoppern zu begrenzen! Beim Einsatz in Schulen, Kasernen und Stadien, sowie in vandalismusgefährdeten Bereichen empfehlen wir die Verwendung von Haftmagneten.

Für Sondermaße (Türblattstärke, Falzgeometrie) kontaktieren Sie bitte unseren Techniksupport.

Bitte bestellen Sie das entsprechende Zubehör (ab Seite 200) für die verschiedenen Montagevarianten (siehe Seite 94 und 95) mit.

Der max. Öffnungs- bzw. Feststellwinkel beträgt 110°!

X = 60 - 92 mm

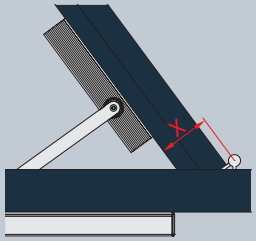

Gleitschienen für einflügelige Türen (aufliegend)

EN 1155 F CE

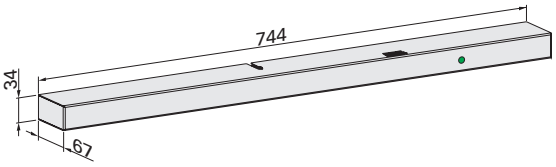

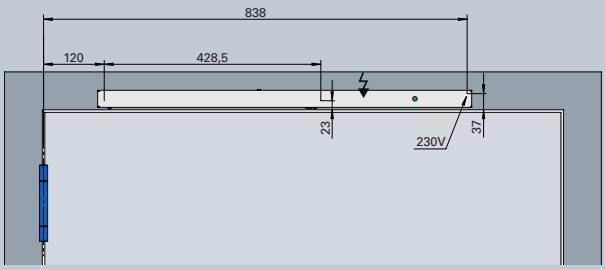

Direktmontage Gleitschiene ECO EFR III DIN-L

ECO **EFR III**

Gleitschiene mit durchgängiger Abdeckhaube, elektromagnetischer Feststellung, integriertem Rauchmelder mit Verschmutzungsanzeige und **automatischer Kalibrierung zur Vermeidung von Fehlalarm**
für alle ECO **Newton Türschließer**

- **Kompatibel zum Anschluss von:**
  DRM ORS 142, TDS 247
- **Ansteuerung erfolgt durch:**
  Integrierten Rauchmelder mit Netzgerät. Anschluss: 230 V AC, IP 10, Schutzklasse I
- **Einsatzbereich:**
  -15 bis + 45°C, relative Luftfeuchtigkeit max. 95%
- **Elektromagnetische Feststellung:**
  Haltekraft einstellbar (Empfehlung DIBt, **DIN 18040** sowie **DIN EN 12217**: max. 80 N.)
  Haltewinkel einstellbar von 80° bis 130°
- **Lieferung:**
  Ohne Hebelarm, dieser ist Bestandteil des Türschließers
- **Montage der Anlage:**
  Nur auf der Bandseite
- **Gleitschiene:**
  Geprüft nach **EN 1155** und zugelassen vom DIBt

Gleitschiene ECO **EFR III**

DIN-L	Farbe	Art.-Nr.	DIN-R	Farbe	Art.-Nr.
ECO EFR III (Si)	Silber RAL 9006	5030052210	ECO EFR III (Si)	Silber RAL 9006	5030052211
ECO EFR III (W)	Weiß RAL 9016	5030052212	ECO EFR III (W)	Weiß RAL 9016	5030052213
ECO EFR III (Br)	Braun RAL 8014	auf Anfrage	ECO EFR III (Br)	Braun RAL 8014	auf Anfrage
ECO EFR III (S)	Schwarz RAL 9005	auf Anfrage	ECO EFR III (S)	Schwarz RAL 9005	auf Anfrage
ECO EFR III (ER M)	Edelstahl matt	5030052214	ECO EFR III (ER M)	Edelstahl matt	5030052215

Hinweis!:
Der max. Öffnungswinkel der Flügel ist durch den Einsatz von geeigneten Bodenstoppern zu begrenzen! Beim Einsatz in Schulen, Kasernen und Stadien, sowie in vandalismusgefährdeten Bereichen empfehlen wir die Verwendung von Haftmagneten.

Bitte bestellen Sie das entsprechende Zubehör (ab Seite 200) für die verschiedenen Montagevarianten (siehe Seite 94 und 95) mit.

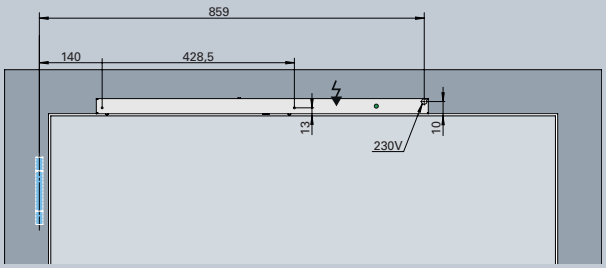

Direktmontage Gleitschiene ECO EFR BG III DIN-R

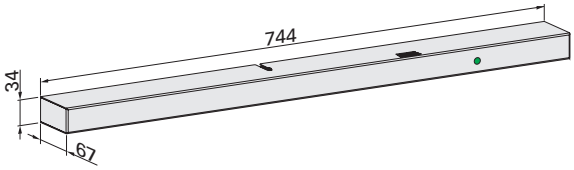

ECO **EFR BG III** (Bandgegenseite)

Gleitschiene mit durchgängiger Abdeckhaube, elektromagnetischer Feststellung, integriertem Rauchmelder mit Verschmutzungsanzeige und **automatischer Kalibrierung zur Vermeidung von Fehlalarm**
für alle ECO **Newton Türschließer**

- **Kompatibel zum Anschluss von:**
  DRM ORS 142, TDS 247
- **Ansteuerung erfolgt durch:**
  Integrierten Rauchmelder mit Netzgerät. Anschluss 230 V AC, IP 10, Schutzklasse I
- **Einsatzbereich:**
  -15 bis + 45°C, relative Luftfeuchtigkeit max. 95%
- **Elektromagnetische Feststellung:**
  Haltekraft einstellbar (Empfehlung DIBt, **DIN 18040** sowie **DIN EN 12217**: max. 80 N.)
  Haltewinkel einstellbar von 80° bis 110°
- **Lieferung:**
  Ohne Hebelarm, dieser ist Bestandteil des Türschließers
- **Montage der Anlage:**
  Nur auf der Bandgegenseite.
- **Gleitschiene:**
  Geprüft nach **EN 1155** und zugelassen vom DIBt.

Gleitschiene ECO **EFR BG III**

DIN-L	Farbe	Art.-Nr.	DIN-R	Farbe	Art.-Nr.
ECO EFR BG III (Si)	Silber RAL 9006	5030052216	ECO EFR BG III BG (Si)	Silber RAL 9006	5030052217
ECO EFR BG III (W)	Weiß RAL 9016	5030052218	ECO EFR BG III (W)	Weiß RAL 9016	5030052219
ECO EFR BG III (Br)	Braun RAL 8014	auf Anfrage	ECO EFR BG III (Br)	Braun RAL 8014	auf Anfrage
ECO EFR BG III (S)	Schwarz RAL 9005	auf Anfrage	ECO EFR BG III (S)	Schwarz RAL 9005	auf Anfrage
ECO EFR BG III (ER M)	Edelstahl matt	5030052220	ECO EFR BG III (ER M)	Edelstahl matt	5030052221

Hinweis!:
Der Einsatz eines Handtasters zur Auslösung der FSA ist dringend erforderlich. Der max. Öffnungswinkel der Flügel ist durch den Einsatz von geeigneten Bodenstoppern zu begrenzen! Beim Einsatz in Schulen, Kasernen und Stadien, sowie in vandalismusgefährdeten Bereichen empfehlen wir die Verwendung von Haftmagneten.

Bitte bestellen Sie das entsprechende Zubehör (ab Seite 200) für die verschiedenen Montagevarianten (siehe Seite 94 und 95) mit.

Der max. Öffnungs- bzw. Feststellwinkel beträgt 110°!

X = 60 - 92 mm

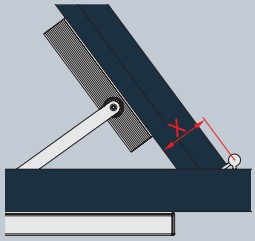

Gleitschienen für einflügelige Türen (aufliegend)

EN 1155 F CE

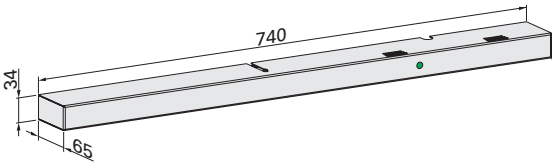

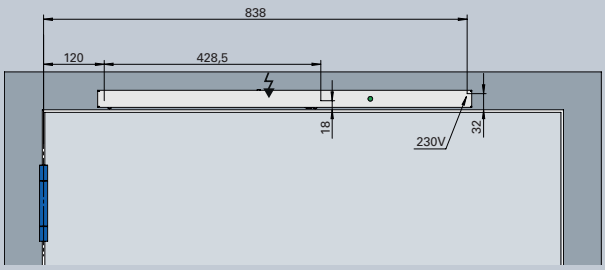

Direktmontage Gleitschiene ECO EFR DIN-L

ECO **EFR**

Gleitschiene mit durchgängiger Abdeckhaube, elektromagnetischer Feststellung, integriertem Rauchmelder mit Verschmutzungsanzeige und **automatischer Kalibrierung zur Vermeidung von Fehlalarm**
für alle ECO **Newton Türschließer**

- **Kompatibel zum Anschluss von:**
  DRM ORS 142, TDS 247
- **Ansteuerung erfolgt durch:**
  Integrierten Rauchmelder mit Netzgerät. Anschluss: 230 V AC
- **Feststellpunkt:**
  ca. 70° bis 130°
- **Lieferung:** Ohne Hebelarm, dieser ist Bestandteil des Türschließers
- **Montage der Anlage:** Nur auf der Bandseite
- **Gleitschiene:**
  Geprüft nach **EN 1155** und zugelassen vom DIBt

Gleitschiene EFR

DIN-L	Farbe	Art.-Nr.	DIN-R	Farbe	Art.-Nr.
ECO EFR (Si)	Silber RAL 9006	350220000A05601	ECO EFR (Si)	Silber RAL 9006	350220000A05602
ECO EFR (W)	Weiß RAL 9016	350220000E05601	ECO EFR (W)	Weiß RAL 9016	350220000E05602
ECO EFR (Br)	Braun RAL 8014	350220000D05601	ECO EFR (Br)	Braun RAL 8014	350220000D05602
ECO EFR (S)	Schwarz RAL 9005	350220000G05601	ECO EFR (S)	Schwarz RAL 9005	350220000G05602
ECO EFR (ER M)	Edelstahl matt	350220000Q05601	ECO EFR (ER M)	Edelstahl matt	350220000Q05602

Hinweis!:
Der max. Öffnungswinkel der Flügel ist durch den Einsatz von geeigneten Bodenstoppern zu begrenzen! Beim Einsatz in Schulen, Kasernen und Stadien, sowie in vandalismusgefährdeten Bereichen empfehlen wir die Verwendung von Haftmagneten.

Bitte bestellen Sie das entsprechende Zubehör (ab Seite 200) für die verschiedenen Montagevarianten (siehe Seite 94 und 95) mit.

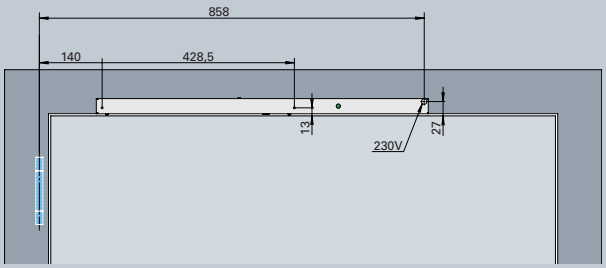

Direktmontage Gleitschiene ECO EFR BG DIN-R

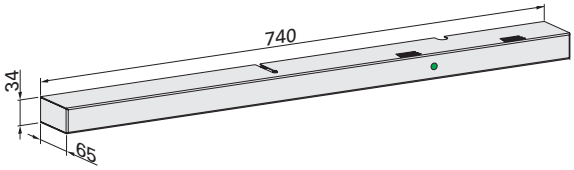

ECO **EFR BG** (Bandgegenseite)

Gleitschiene mit durchgängiger Abdeckhaube, elektromagnetischer Feststellung, integriertem Rauchmelder mit Verschmutzungsanzeige und **automatischer Kalibrierung zur Vermeidung von Fehlalarm**
für alle ECO **Newton Türschließer**

- **Kompatibel zum Anschluss von:**
  DRM ORS 142, TDS 247
- **Ansteuerung erfolgt durch:**
  Integrierten Rauchmelder mit Netzgerät. Anschluss 230 V AC.
- **Feststellpunkt:**
  max. 110°.
- **Lieferung:** Ohne Hebelarm, dieser ist Bestandteil des Türschließers
- **Montage der Anlage:** Nur auf der Bandgegenseite.
- **Gleitschiene:**
  Geprüft nach **EN 1155** und zugelassen vom DIBt.

Gleitschiene EFR BG

DIN-L	Farbe	Art.-Nr.	DIN-R	Farbe	Art.-Nr.
ECO EFR BG (Si)	Silber RAL 9006	35022BG00A05601	ECO EFR BG (Si)	Silber RAL 9006	35022BG00A05602
ECO EFR BG (W)	Weiß RAL 9016	35022BG00E05601	ECO EFR BG (W)	Weiß RAL 9016	35022BG00E05602
ECO EFR BG (Br)	Braun RAL 8014	35022BG00D05601	ECO EFR BG (Br)	Braun RAL 8014	35022BG00D05602
ECO EFR BG (S)	Schwarz RAL 9005	35022BG00G05601	ECO EFR BG (S)	Schwarz RAL 9005	35022BG00G05602
ECO EFR BG (ER M)	Edelstahl matt	35022BG00Q05601	ECO EFR BG (ER M)	Edelstahl matt	35022BG00Q05602

Hinweis!:
Der Einsatz eines Handtasters zur Auslösung der FSA ist dringend erforderlich. Der max. Öffnungswinkel der Flügel ist durch den Einsatz von geeigneten Bodenstoppern zu begrenzen! Beim Einsatz in Schulen, Kasernen und Stadien, sowie in vandalismusgefährdeten Bereichen empfehlen wir die Verwendung von Haftmagneten.

Bitte bestellen Sie das entsprechende Zubehör (ab Seite 200) für die verschiedenen Montagevarianten (siehe Seite 94 und 95) mit.

Der max. Öffnungs- bzw. Feststellwinkel beträgt 110°!

X = 60 - 92 mm

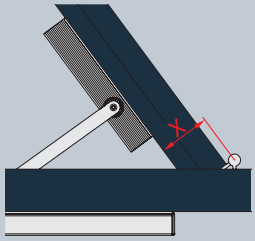



Edelstahl Fullcover für TS

Das Fullcover ist eine optional erhältliche Edelstahlabdeckung für den ECO **Newton** Türschließer. Es ist als Zubehör gegen Aufpreis erhältlich (S. 195).

TS-61 ECO SR-EFR-2 (ER)

Ausführung Edelstahl Standard:
Gleitschiene und TS-Cover in Edelstahl,
TS Körper Silber.



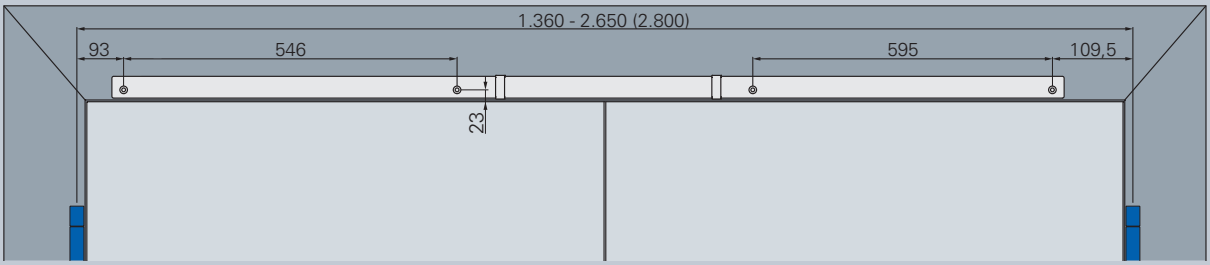

Direktmontage Schließfolgeregelung ECO SR DIN-L

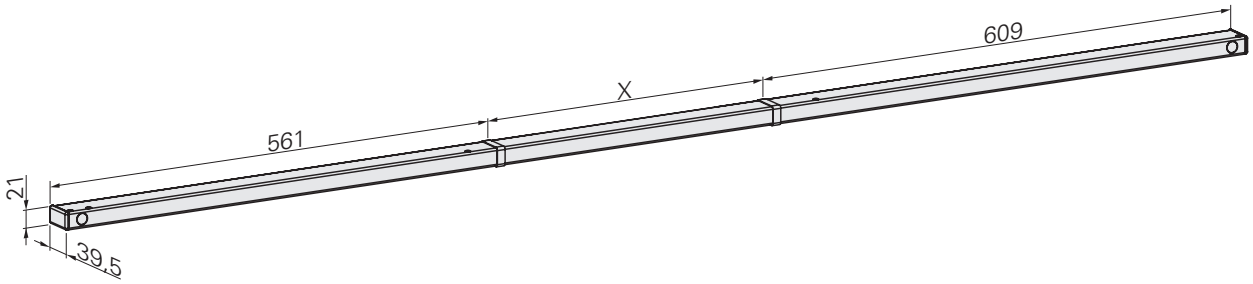

ECO **SR**

Schließfolgeregelung Bandseite
für alle ECO **Newton Türschließer**

- **Öffnungswinkel Gangflügel:**
  bei 160°-175° ist ein zusätzlicher Montageaufwand nötig
- **Öffnungswinkel Standflügel:**
  max. 175° (abhängig von der Falz- und Zargengeometrie)
- **Minimale Größe Standflügel:**
  360 mm (bei TS-41) bzw. 400 mm (bei TS-61)
- **Lieferung:**
  Inkl. dazugehörigem Abdeckprofil, ohne Hebelarm, dieser ist Bestandteil des Türschließers
- **Montage der Anlage:** Nur auf der Bandseite.
- **Gleitschienen-Schließfolgeregelung:**
  Stellt sicher, dass die Schließfolge von Stand- und Gangflügel in der vorgeschriebenen Reihenfolge erfolgt, d.h. der Gangflügel schließt immer nach dem Standflügel.
  Beim Öffnen des Standflügels sorgen Bremskeile in der Gangflügel-Gleitschiene (mechanisch unabhängig von der Hydraulik des Türschließers) dafür, dass der Gangflügel stehen bleibt, sobald der Standflügel geöffnet wird.
  Geprüft nach **EN 1158**.

Schließfolgeregelung Bandseite
Bandabstand 1.360 – 2.650 mm
Für geringere Bandabstände (1.260 – 1.360 mm) oder größere Bandabstände (über 2.650 mm) können Sondervarianten verwendet werden. Bitte kontaktieren Sie unseren technischen Support.

DIN-L	Farbe	Art.-Nr.	DIN-R	Farbe	Art.-Nr.
ECO SR (Si)	Silber RAL 9006	350220000AK1501	ECO SR (Si)	Silber RAL 9006	350220000AK1502
ECO SR (W)	Weiß RAL 9016	350220000EK1501	ECO SR (W)	Weiß RAL 9016	350220000EK1502
ECO SR (Br)	Braun RAL 8014	350220000DK1501	ECO SR (Br)	Braun RAL 8014	350220000DK1502
ECO SR (S)	Schwarz RAL 9005	350220000GK1501	ECO SR (S)	Schwarz RAL 9005	350220000GK1502
ECO SR (ER M)	Edelstahl matt	350220000QK1501	ECO SR (ER M)	Edelstahl matt	350220000QK1502

Hinweis!:
Für Vollpaniktüren ist der Einsatz der ECO Mitnehmerklappe MK 1 erforderlich!

Bitte bestellen Sie das entsprechende Zubehör (ab Seite 200) für die verschiedenen Montagevarianten (siehe Seite 94 und 95) mit.

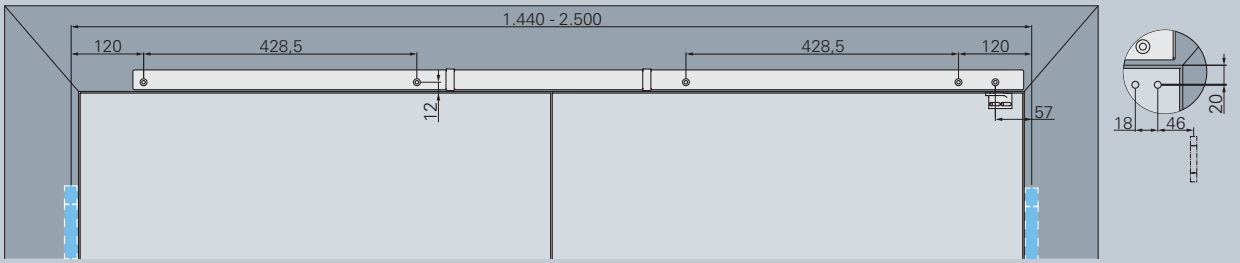

Direktmontage Schließfolgeregelung ECO SR BG DIN-R

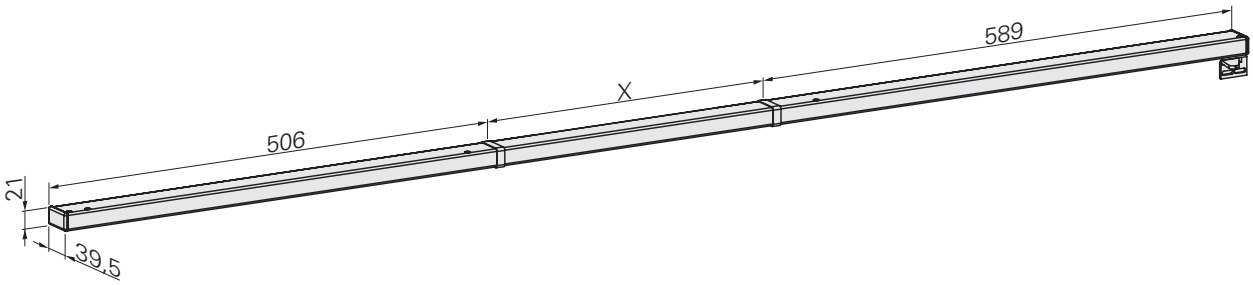

ECO **SR BG** (Bandgegenseite)

Schließfolgeregelung Bandgegenseite
für alle ECO **Newton Türschließer**

- **Bei Einsatz an Vollpaniktüren** muss der TS-62 G (TS-31) sowie die Mitnehmerklappe MK 2 verwendet werden.
- **Öffnungswinkel:** max. 110° (abhängig von der Falzgeometrie der Tür)
- **Minimale Größe Standflügel:** 600 mm.
- **Lieferung/Bestellung:** Ohne Hebelarm, dieser ist Bestandteil des Türschließers. Geben Sie bitte bei Ihrer Bestellung Gangflügel **DIN-L** oder **DIN-R** an.
- **Montage der Anlage:** Nur auf der Bandgegenseite. Direktmontage BG (Skizze 4, Seite 95) oder Montage BG mit ADP 40 (Skizze 5, Seite 95), oder Montage mit SFW (Skizze 6, Seite 95).
- **Gleitschienen-Schließfolgeregelung:** Stellt sicher, dass die Schließfolge von Stand- und Gangflügel in der vorgeschriebenen Reihenfolge erfolgt, d.h. der Gangflügel schließt immer nach dem Standflügel. Beim Öffnen des Standflügels sorgen Bremskeile in der Gangflügel-Gleitschiene (mechanisch unabhängig von der Hydraulik des Türschließers) dafür, dass der Gangflügel stehen bleibt, sobald der Standflügel geöffnet wird. Geprüft nach **EN 1158**.

Schließfolgeregelung Bandgegenseite
Bandabstand 1.440 – 2.500 mm

DIN-L	Farbe	Art.-Nr.	DIN-R	Farbe	Art.-Nr.
ECO SR BG (Si)	Silber RAL 9006	350220000AK9401	ECO SR BG (Si)	Silber RAL 9006	350220000AK9402
ECO SR BG (W)	Weiß RAL 9016	350220000EK9401	ECO SR BG (W)	Weiß RAL 9016	350220000EK9402
ECO SR BG (Br)	Braun RAL 8014	350220000DK9401	ECO SR BG (Br)	Braun RAL 8014	350220000DK9402
ECO SR BG (S)	Schwarz RAL 9005	350220000GK9401	ECO SR BG (S)	Schwarz RAL 9005	350220000GK9402
ECO SR BG (ER M)	Edelstahl matt	350220000QK9401	ECO SR BG (ER M)	Edelstahl matt	350220000QK9402

Hinweis!:
Einsatzgrenzen!
Drehachsmaß: X = 60 - 92 mm
(Türdicke + Drehachse Band, siehe Skizze)
Zargenüberstand: Y = max. 30 mm
(Überstand der Zarge auf der Bandgegenseite, von Drehachse Band gemessen, siehe Skizze).

Für Sondermaße (Türblattstärke, Falzgeometrie) kontaktieren Sie bitte unseren Techniksupport.

Der max. Öffnungswinkel der Flügel ist durch den Einsatz von geeigneten Bodenstoppern zu begrenzen!

Bitte bestellen Sie das entsprechende Zubehör (ab Seite 200) für die verschiedenen Montagevarianten (siehe Seite 94 und 95) mit.

X = 60 - 92 mm
Y = ≤ 30 mm

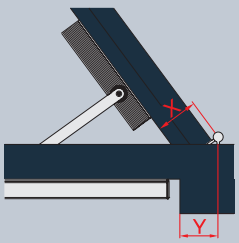

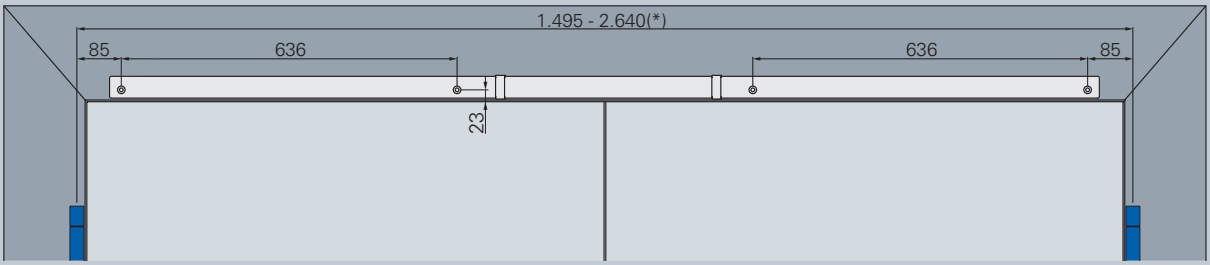

Direktmontage Schließfolgeregelung ECO SR III DIN-L

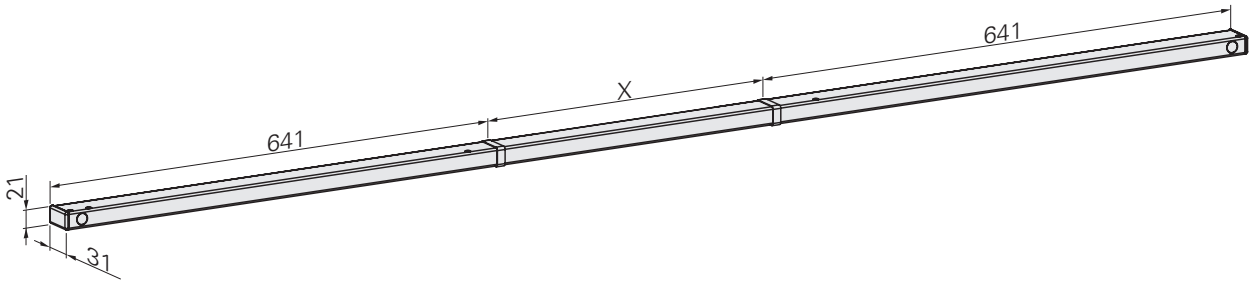

ECO **SR III**

Schließfolgeregelung Bandseite
für alle ECO **Newton Türschließer**

- **Montage der Anlage:**
  DIN-L / **DIN-R** variabel einsetzbar.
  Die DIN Richtung ist vor Ort frei wählbar.
- **Öffnungswinkel:**
  max. 175° (abhängig von der Falz- und Zargengeometrie)
- **Minimale Größe Standflügel:**
  360 mm (bei TS-41) bzw. 400 mm (bei TS-61)
- **Lieferung:**
  Inkl. zugehöriger Mittelabdeckung (Rastsystem), Montagepassteilen und Befestigungsschrauben in Torx.
- **Gleitschienen-Schließfolgeregelung:**
  Stellt sicher, dass die Schließfolge von Stand- und Gangflügel in der vorgeschriebenen Reihenfolge erfolgt, d.h. der Gangflügel schließt immer nach dem Standflügel.
  Beim Öffnen des Standflügels sorgen Bremskeile in der Gangflügel-Gleitschiene (mechanisch unabhängig von der Hydraulik des Türschließers) dafür, dass der Gangflügel stehen bleibt, sobald der Standflügel geöffnet wird.
  Geprüft nach **EN 1158**.

Schließfolgeregelung Bandseite
Bandabstand 1.495 – 2.640 mm
* Bei geringerem Bandabstand (1.370 – 1.490 mm) kann das Gangflügelprofil um bis zu 130 mm gekürzt werden.
Die Befestigungsbohrung auf der Zarge muss entsprechend angepasst werden. Bitte konsultieren Sie hierzu auch unseren technischen Support.
Für größeren Bandabstand (2.645 - 2.800 mm) bestellen Sie bitte zusätzlich die verlängerte Verbindungsstange VBS ECO SR III mit.

DIN-L / DIN-R	Farbe	Art.-Nr.
ECO SR III (Si)	Silber eloxiert	5030051094
ECO SR III (W)	Weiß RAL 9016	5030050928
ECO SR III (S)	Schwarz RAL 9005	5030049725
ECO SR III (ER M)	Edelstahl matt	5030051547
VBS ECO SR III (BA bis 2800 mm)	Stahl verzinkt	5030051651

Hinweis!:
Für Vollpaniktüren ist der Einsatz der ECO Mitnehmerklappe MK 1 erforderlich!

Bitte bestellen Sie das entsprechende Zubehör (ab Seite 200) für die verschiedenen Montagevarianten (siehe Seite 94 und 95) mit.

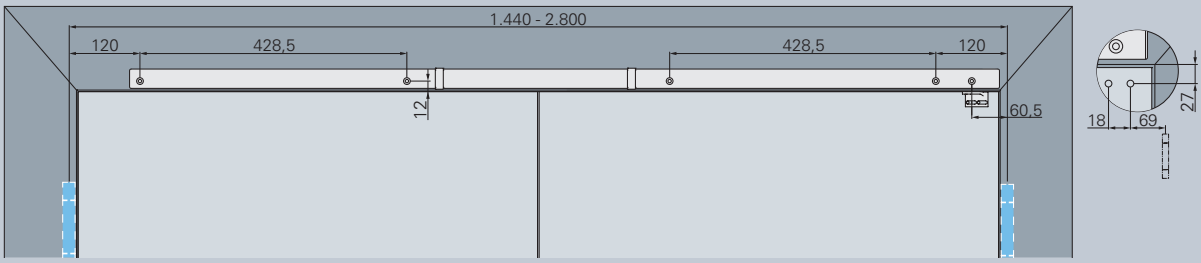

Direktmontage Schließfolgeregelung SR BGX DIN-R

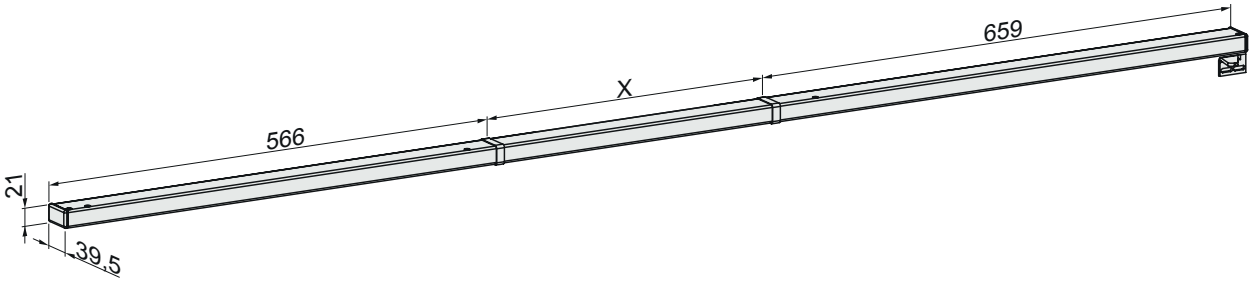

SR BGX (Bandgegenseite)

Schließfolgeregelung Bandgegenseite für Türen mit großen Profilstärken (X-Maß > 92 mm)
für ECO **Newton TS-61** und **TS-51**

Nicht für den Einsatz an Feuer- und Rauchschutztüren zugelassen!

- **Öffnungswinkel:**
  max. 120° (abhängig von der Falzgeometrie der Tür)
- **Minimale Größe Standflügel:** 700 mm.
- **Lieferung/Bestellung:**
  Die SR BGX Anlage ist nur als Komplettset inkl. Türschließer und Hebel erhältlich. Die Auswahl der entsprechenden Anlage ist abhängig von der Türgröße und der Funktion (z.B. Vollpanik). Konsultieren Sie hierzu bitte unseren Support.
- **Montage der Anlage:** Nur auf der Bandgegenseite.
- **Drehachsmaß:** X = 70 mm bis max. 110 mm
- **mechanische Feststellung:**
  Geeignet für den Einsatz von mechanischer Feststellung. Beim Einsatz der FKL-BG reduziert sich der Öffnungswinkel.
- **Bandabstand:** 1.440 – 2.800 mm
- **Gleitschienen-Schließfolgeregelung:**
  Stellt sicher, dass die Schließfolge von Stand- und Gangflügel in der vorgeschriebenen Reihenfolge erfolgt, d.h. der Gangflügel schließt immer nach dem Standflügel.
  Beim Öffnen des Standflügels sorgen Bremskeile in der Gangflügel-Gleitschiene (mechanisch unabhängig von der Hydraulik des Türschließers) dafür, dass der Gangflügel stehen bleibt, sobald der Standflügel geöffnet wird.
  Geprüft nach **EN 1158**.

Hinweis!:
Der max. Öffnungswinkel der Flügel ist durch den Einsatz von geeigneten Bodenstoppern zu begrenzen!

Bitte bestellen Sie das entsprechende Zubehör (ab Seite 200) für die verschiedenen Montagevarianten (siehe Seite 94 und 95) mit.

Der max. Öffnungswinkel des **Stand- und Gangflügels** beträgt 120°!
Zargenüberstand max. 8 mm!

X = 70 - 110 mm

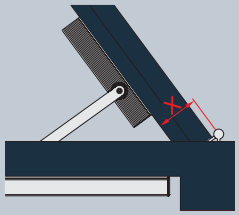

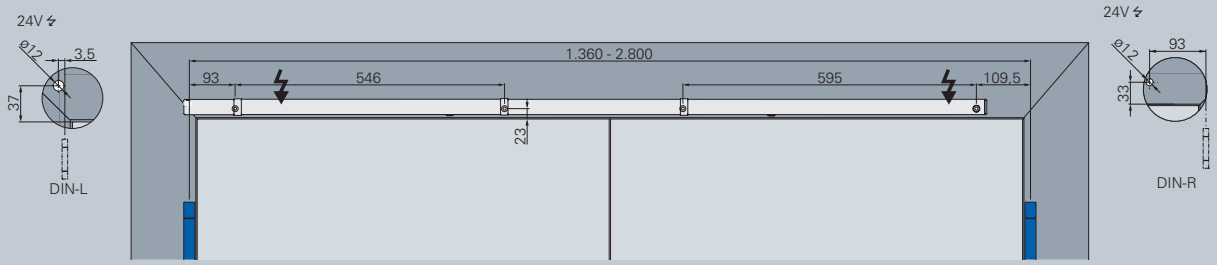

Direktmontage Schließfolgeregelung ECO SR-EF-2 DIN-L

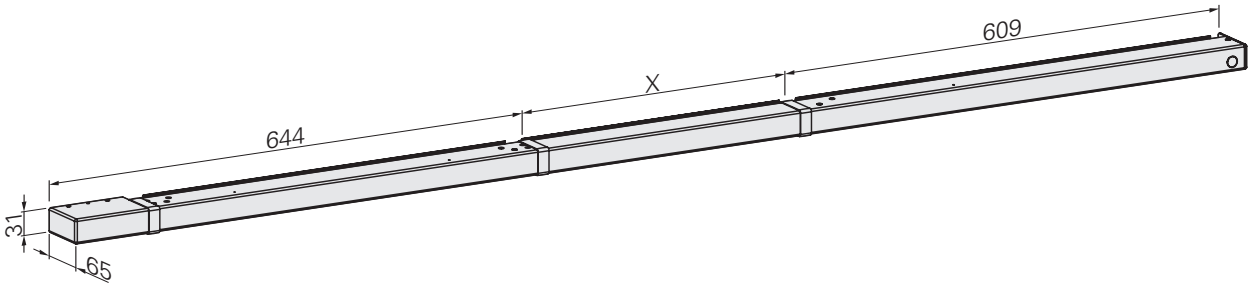

ECO **SR-EF-2**

Schließfolgeregelung mit elektromagnetischer Feststellvorrichtung im Gang- und **Standflügel**
für alle ECO **Newton Türschließer**

- **Feststellpunkt des Gangflügels/Standflügels:**
  Gangflügel: ca. 70° bis 145°, Standflügel: 70° bis 130°
- **Anschluss:** 24 V DC
- **Minimale Größe Standflügel:**
  360 mm (bei TS-41) bzw. 400 mm (bei TS-61)
- **Lieferung:**
  Inkl. dazugehörigem Abdeckprofil, ohne Hebelarm, dieser ist Bestandteil des Türschließers
- **Montage der Anlage:** nur auf Bandseite.
- **Gleitschienen-Schließfolgeregelung:**
  Stellt sicher, dass die Schließfolge von Stand- und Gangflügel in der vorgeschriebenen Reihenfolge erfolgt, d.h. der Gangflügel schließt immer nach dem Standflügel.
- **Elektromagnetische Feststellung:**
  Im Gang- und Standflügel. Beim Öffnen des Gangflügels wird dieser elektromagnetisch festgestellt. Wird zusätzlich der Standflügel geöffnet, so wird dieser ebenfalls elektromagnetisch festgestellt. Gleichzeitig wird die integrierte Schließfolgeregelung aktiviert, diese arretiert den Gangflügel. Der Gangflügelmagnet schaltet ab, beide Türflügel bleiben offen stehen.
- **Geprüft nach: EN 1155** und **EN 1158**.

Schließfolgeregelung Bandseite
Bandabstand 1.360 – 2.800 mm

DIN-L	Farbe	Art.-Nr.	DIN-R	Farbe	Art.-Nr.
ECO SR-EF-2 (Si)	Silber RAL 9006	350220000AK2501	ECO SR-EF-2 (Si)	Silber RAL 9006	350220000AK2502
ECO SR-EF-2 (W)	Weiß RAL 9016	350220000EK2501	ECO SR-EF-2 (W)	Weiß RAL 9016	350220000EK2502
ECO SR-EF-2 (Br)	Braun RAL 8014	350220000DK2501	ECO SR-EF-2 (Br)	Braun RAL 8014	350220000DK2502
ECO SR-EF-2 (S)	Schwarz RAL 9005	350220000GK2501	ECO SR-EF-2 (S)	Schwarz RAL 9005	350220000GK2502
ECO SR-EF-2 (ER M)	Edelstahl matt	350220000QK2501	ECO SR-EF-2 (ER M)	Edelstahl matt	350220000QK2502

Hinweis!:
Der max. Öffnungswinkel der Flügel ist durch den Einsatz von geeigneten Bodenstoppern zu begrenzen! Beim Einsatz in Schulen, Kasernen und Stadien, sowie in vandalismusgefährdeten Bereichen empfehlen wir die Verwendung von Haftmagneten.

Bitte bestellen Sie das entsprechende Zubehör (ab Seite 200) für die verschiedenen Montagevarianten (siehe Seite 94 und 95) mit.

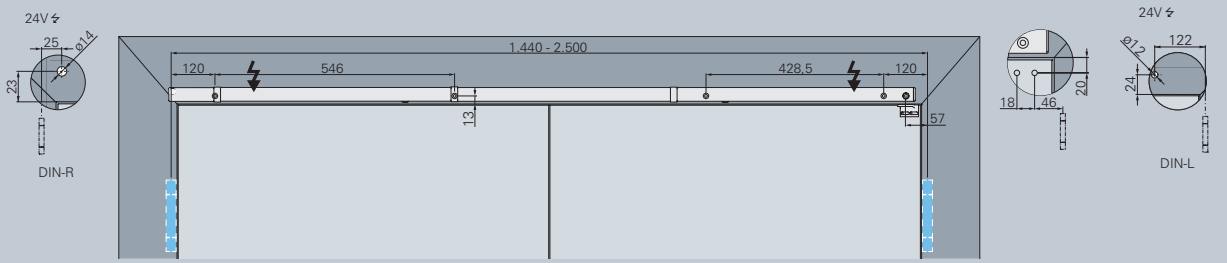

Direktmontage Schließfolgeregelung ECO SR-EF BG DIN-R

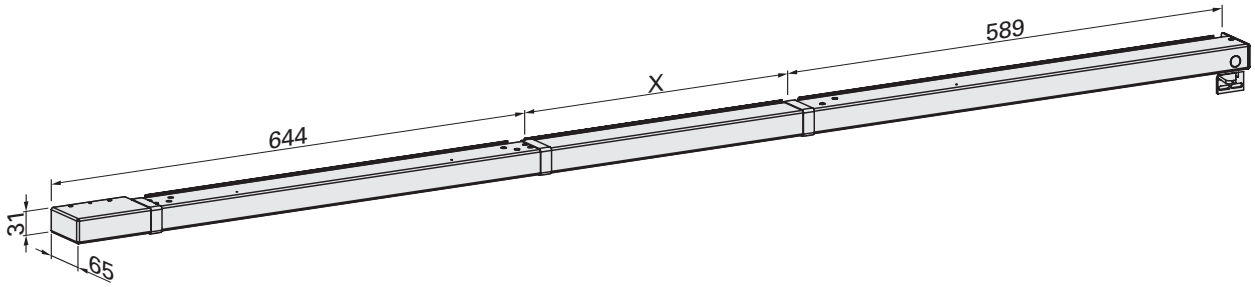

ECO **SR-EF BG** (Bandgegenseite)

Schließfolgeregelung mit elektromagnetischer Feststellvorrichtung im Gang- und Standflügel
für alle ECO **Newton Türschließer**

- **Feststellpunkt des Gangflügels/Standflügels:** Gangflügel: max. 95°, Standflügel: max. 95°
- **Anschluss:** 24 V DC
- **Minimale Größe Standflügel:** 500 mm.
- **Lieferung:** Inkl. dazugehörigem Abdeckprofil, ohne Hebelarm, dieser ist Bestandteil des Türschließers
- **Montage der Anlage:** nur auf Bandgegenseite
- **Drehachsmaß:** X = max. 92 mm (Türdicke + Drehachse Band, siehe Skizze) Für Sondervarianten über 92 mm kontaktieren Sie bitte unseren Techniksupport.
- **Gleitschienen-Schließfolgeregelung:** Stellt sicher, dass die Schließfolge von Stand- und Gangflügel in der vorgeschriebenen Reihenfolge erfolgt, d.h. der Gangflügel schließt immer nach dem Standflügel.
- **Elektromagnetische Feststellung:** Im Gang- und Standflügel. Beim Öffnen des Gangflügels wird dieser elektromagnetisch festgestellt. Wird zusätzlich der Standflügel geöffnet, so wird dieser ebenfalls elektromagnetisch festgestellt. Gleichzeitig wird die integrierte Schließfolgeregelung aktiviert, diese arretiert den Gangflügel. Der Gangflügelmagnet schaltet ab, beide Türflügel bleiben offen stehen.
- **Geprüft nach: EN 1155** und **EN 1158**

Schließfolgeregelung Bandgegenseite
Bandabstand 1.440 – 2.500 mm

DIN-L	Farbe	Art.-Nr.	DIN-R	Farbe	Art.-Nr.
ECO SR-EF BG (Si)	Silber RAL 9006	35022BG00AK2501	ECO SR-EF BG (Si)	Silber RAL 9006	35022BG00AK2502
ECO SR-EF BG (W)	Weiß RAL 9016	35022BG00EK2501	ECO SR-EF BG (W)	Weiß RAL 9016	35022BG00EK2502
ECO SR-EF BG (Br)	Braun RAL 8014	35022BG00DK2501	ECO SR-EF BG (Br)	Braun RAL 8014	35022BG00DK2502
ECO SR-EF BG (S)	Schwarz RAL 9005	35022BG00GK2501	ECO SR-EF BG (S)	Schwarz RAL 9005	35022BG00GK2502
ECO SR-EF BG (ER M)	Edelstahl matt	35022BG00QK2501	ECO SR-EF BG (ER M)	Edelstahl matt	35022BG00QK2502

Hinweis!:
Der Einsatz eines Handtasters zur Auslösung der FSA ist dringend erforderlich. Der max. Öffnungswinkel der Flügel ist durch den Einsatz von geeigneten Bodenstoppern zu begrenzen! Beim Einsatz in Schulen, Kasernen und Stadien, sowie in vandalismusgefährdeten Bereichen empfehlen wir die Verwendung von Haftmagneten.

Bitte bestellen Sie das entsprechende Zubehör (ab Seite 200) für die verschiedenen Montagevarianten (siehe Seite 94 und 95) mit.

Der max. Öffnungs- bzw. Feststellwinkel des **Stand- und Gangflügels** beträgt 95°!
Zargenüberstand max. 8 mm!

X = 60 - 92 mm
Y = ≤ 33 mm

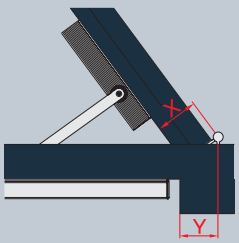

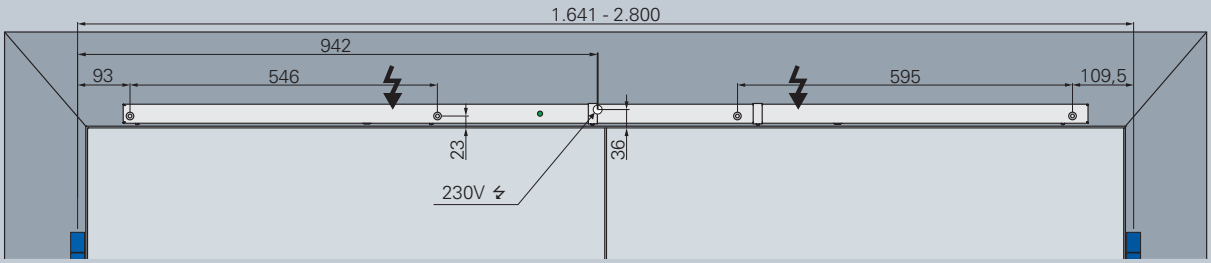

Direktmontage Schließfolgeregelung ECO SR-EFR III DIN-L

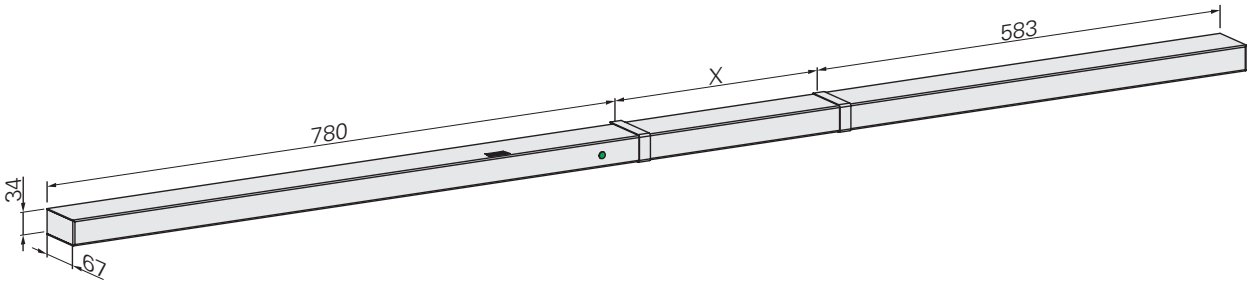

ECO **SR-EFR III**

Schließfolgeregelung mit durchgängiger Abdeckhaube, zwei elektromagnetischen Feststellungen im Stand- und **Gangflügel, integriertem Rauchmelder mit Verschmutzungsanzeige** und **automatischer Kalibrierung zur Vermeidung von Fehlalarm** für alle ECO **Newton Türschließer**

- **Kompatibel zum Anschluss von:**
  DRM ORS 142, TDS 247
- **Ansteuerung erfolgt durch:**
  Integrierten Rauchmelder mit Netzgerät. Anschluss: 230 V AC, IP 10, Schutzklasse I
- **Einsatzbereich:**
  -15 bis + 45°C, relative Luftfeuchtigkeit max. 95%
- **Feststellpunkt des Gangflügel/Standflügel:**
  Haltekraft einstellbar (Empfehlung DIBt, **DIN 18040** sowie **DIN EN 12217**: max. 80 N.)
  Haltewinkel einstellbar: Gangflügel: 80° bis 130°, Standflügel 80° bis 130°
- **Minimale Größe Standflügel:**
  360 mm (bei TS-41) bzw. 400 mm (bei TS-61)
- **Lieferung:**
  Inkl. dazugehörigem Abdeckprofil, ohne Hebelarm, dieser ist Bestandteil des Türschließers
- **Montage der Anlage:**
  nur auf Bandseite
- **Gleitschienen-Schließfolgeregelung:**
  Stellt sicher, dass die Schließfolge von Stand- und Gangflügel in der vorgeschriebenen Reihenfolge erfolgt, d.h. der Gangflügel schließt immer nach dem Standflügel.
- **Elektromagnetische Feststellung:**
  Im Gang- und Standflügel. Beim Öffnen des Gangflügels wird dieser elektromagnetisch festgestellt. Wird zusätzlich der Standflügel geöffnet, so wird dieser ebenfalls elektromagnetisch festgestellt. Gleichzeitig wird die integrierte Schließfolgeregelung aktiviert, diese arretiert den Gangflügel. Der Gangflügelmagnet schaltet ab, beide Türflügel bleiben offen stehen.
- **Geprüft nach: EN 1155** und **EN 1158** und zugelassen vom DIBt.

Schließfolgeregelung ECO **SR-EFR III**
Bandabstand 1.641 – 2.800 mm
Für geringere Bandabstände 1.360 – 1.641 mm **kann die** ECO **SR-EF-2 in Kombination mit der** ECO **RSZ III (Zubehör S. 206) verwendet werden.**
Für größeren Bandabstand (2.645 - 2.800 mm) **bestellen Sie bitte zusätzlich die verlängerte Verbindungsstange** VBS ECO **SR III mit.**

DIN-L	Farbe	Art.-Nr.	DIN-R	Farbe	Art.-Nr.
ECO SR-EFR III (Si)	Silber RAL 9006	5030052223	ECO SR-EFR III (Si)	Silber RAL 9006	5030052225
ECO SR-EFR III (W)	Weiß RAL 9016	5030052226	ECO SR-EFR III (W)	Weiß RAL 9016	5030052227
ECO SR-EFR III (Br)	Braun RAL 8014	auf Anfrage	ECO SR-EFR III (Br)	Braun RAL 8014	auf Anfrage
ECO SR-EFR III (S)	Schwarz RAL 9005	auf Anfrage	ECO SR-EFR III (S)	Schwarz RAL 9005	auf Anfrage
ECO SR-EFR III (ER M)	Edelstahl matt	5030052228	ECO SR-EFR III (ER M)	Edelstahl matt	5030052229
VBS ECO SR III (BA bis 2800 mm)	Stahl verzinkt	5030051651			

Hinweis!:
Beim Einsatz in Schulen, Kasernen und Stadien, sowie in vandalismusgefährdeten Bereichen empfehlen wir die Verwendung von Haftmagneten. Für Vollpaniktüren ist der Einsatz der ECO Mitnehmerklappe MK 1 erforderlich!

Bitte bestellen Sie das entsprechende Zubehör (ab Seite 200) für die verschiedenen Montagevarianten (siehe Seite 94 und 95) mit.

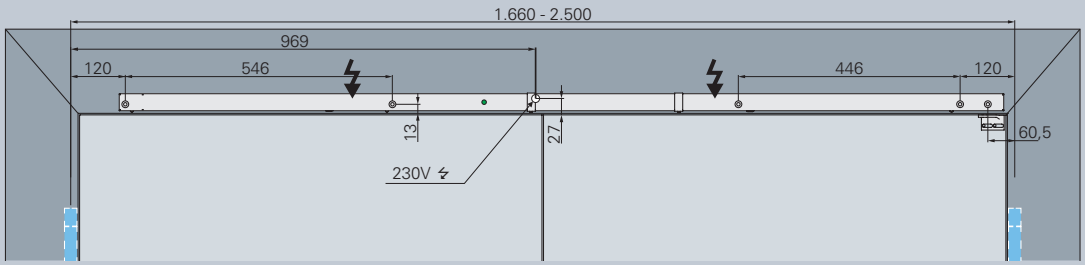

Direktmontage Schließfolgeregelung ECO SR-EFR BG III DIN-R

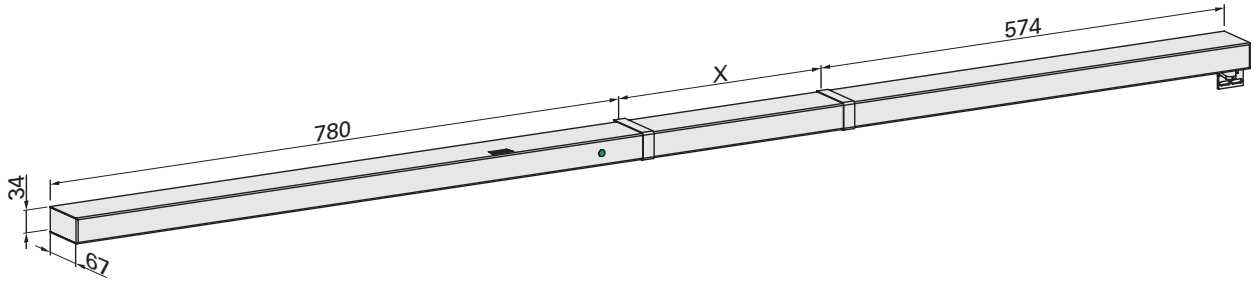

ECO **SR-EFR BG III** (Bandgegenseite)

Schließfolgeregelung mit durchgängiger Abdeckhaube, zwei elektromagnetischen Feststellungen im Stand- und **Gangflügel, integriertem Rauchmelder mit Verschmutzungsanzeige** und **automatischer Kalibrierung zur Vermeidung von Fehlalarm** für alle ECO **Newton Türschließer**

- **Kompatibel zum Anschluss von:**
  DRM ORS 142, TDS 247
- **Ansteuerung erfolgt durch:**
  Integrierten Rauchmelder mit Netzgerät. Anschluss: 230 V AC, IP 10, Schutzklasse I
- **Einsatzbereich:**
  -15 bis + 45°C, relative Luftfeuchtigkeit max. 95%
- **Feststellpunkt des Gangflügel/Standflügel:**
  Haltekraft einstellbar (Empfehlung DIBt, **DIN 18040** sowie **DIN EN 12217**: max. 80 N.)
  Haltewinkel einstellbar: Gangflügel: 80° bis 110°, Standflügel 80° bis 110°
- **Minimale Größe Standflügel:**
  500 mm
- **Lieferung:**
  Inkl. dazugehörigem Abdeckprofil, ohne Hebelarm, dieser ist Bestandteil des Türschließers
- **Montage der Anlage:**
  nur auf Bandgegenseite
- **Drehachsmaß:**
  X = max. 92 mm
  (Türdicke + Drehachse Band, siehe Skizze) Für Sondervarianten über 92 mm kontaktieren Sie bitte unseren Techniksupport.
- **Gleitschienen-Schließfolgeregelung:**
  Stellt sicher, dass die Schließfolge von Stand- und Gangflügel in der vorgeschriebenen Reihenfolge erfolgt, d.h. der Gangflügel schließt immer nach dem Standflügel.
- **Elektromagnetische Feststellung:**
  Im Gang- und Standflügel. Beim Öffnen des Gangflügels wird dieser elektromagnetisch festgestellt. Wird zusätzlich der Standflügel geöffnet, so wird dieser ebenfalls elektromagnetisch festgestellt. Gleichzeitig wird die integrierte Schließfolgeregelung aktiviert, diese arretiert den Gangflügel. Der Gangflügelmagnet schaltet ab, beide Türflügel bleiben offen stehen.
- **Geprüft nach: EN 1155** und **EN 1158** und zugelassen vom DIBt.

Schließfolgeregelung ECO **SR-EFR BG III**
Bandabstand 1.660 – 2.500 mm
Für geringere Bandabstände 1.440 – 1.685 mm **kann die** ECO **SR-EF BG in Kombination mit der** ECO **RSZ III (Zubehör S. 206) verwendet werden.**

DIN-L	Farbe	Art.-Nr.	DIN-R	Farbe	Art.-Nr.
ECO SR-EFR BG III (Si)	Silber RAL 9006	5030052235	ECO SR-EFR BG III (Si)	Silber RAL 9006	5030052236
ECO SR-EFR BG III (W)	Weiß RAL 9016	5030052237	ECO SR-EFR BG III (W)	Weiß RAL 9016	5030052238
ECO SR-EFR BG III (Br)	Braun RAL 8014	auf Anfrage	ECO SR-EFR BG III (Br)	Braun RAL 8014	auf Anfrage
ECO SR-EFR BG III (S)	Schwarz RAL 9005	auf Anfrage	ECO SR-EFR BG III (S)	Schwarz RAL 9005	auf Anfrage
ECO SR-EFR BG III (ER M)	Edelstahl matt	5030052239	ECO SR-EFR BG III (ER M)	Edelstahl matt	5030052240

Hinweis!:
Der Einsatz eines Handtasters zur Auslösung der FSA ist dringend erforderlich. Der max. Öffnungswinkel der Flügel ist durch den Einsatz von geeigneten Bodenstoppern zu begrenzen! Beim Einsatz in Schulen, Kasernen und Stadien, sowie in vandalismusgefährdeten Bereichen empfehlen wir die Verwendung von Haftmagneten. Für Vollpaniktüren ist der Einsatz der ECO Mitnehmerklappe MK 2 erforderlich!

Bitte bestellen Sie das entsprechende Zubehör (ab Seite 200) für die verschiedenen Montagevarianten (siehe Seite 94 und 95) mit.

Der max. Öffnungs- bzw. Feststellwinkel des **Stand- und Gangflügels** beträgt 110°!
Zargenüberstand max. 8 mm!

X = 60 - 92 mm

Nur bei Montage mit Sturzfutterwinkel:
Y = max. 18 bis 22 mm.

(bitte konsultieren Sie auch unseren technischen Support)

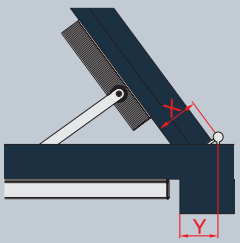

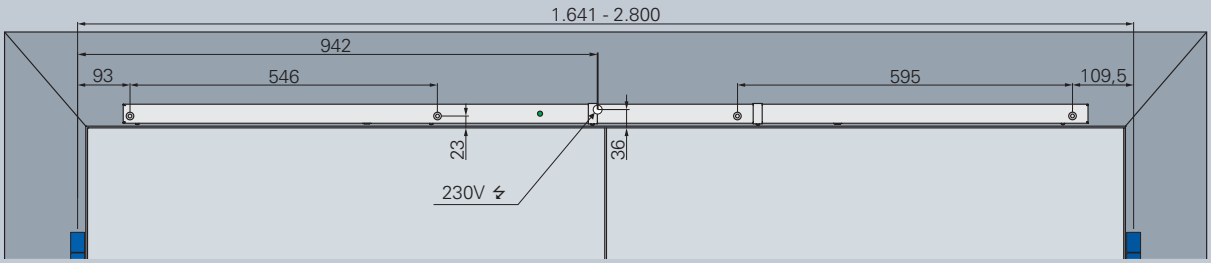

Direktmontage Schließfolgeregelung ECO SR-R III DIN-L

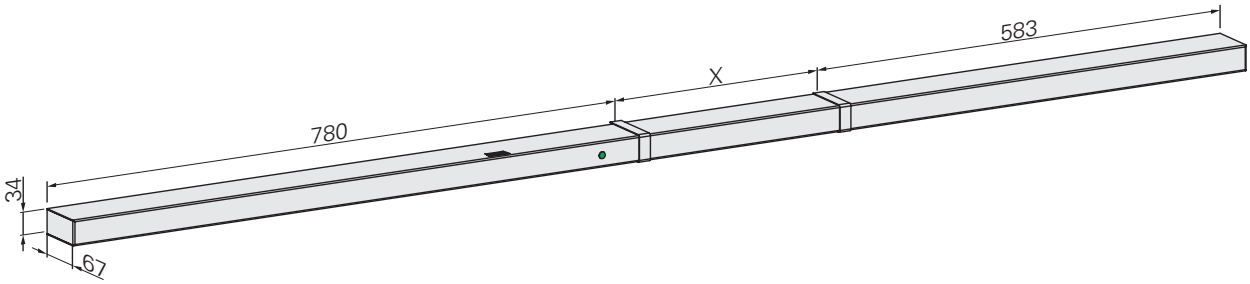

ECO **SR-R III**

Schließfolgeregelung mit durchgängiger Abdeckhaube und **integriertem Rauchmelder. Zum Anschluss externer Türhaftmagnete** (THM)**.**

- **Kompatibel zum Anschluss von:**
  externen Haftmagneten gem. DIBt BAG (siehe Zubehör S. 210 ff.) und DRM ORS 142, TDS 247
- **Ansteuerung erfolgt durch:**
  Integrierten Rauchmelder mit Netzgerät. Anschluss: 230 V AC, IP 10, Schutzklasse I
- **Einsatzbereich:**
  -15 bis + 45°C, relative Luftfeuchtigkeit max. 95%
- **Minimale Größe Standflügel:**
  360 mm (bei TS-41) bzw. 400 mm (bei TS-61)
- **Lieferung:**
  Inkl. dazugehörigem Abdeckprofil, ohne Hebelarm, dieser ist Bestandteil des Türschließers
- **Montage der Anlage:**
  nur auf Bandseite
- **Gleitschienen-Schließfolgeregelung:**
  Stellt sicher, dass die Schließfolge von Stand- und Gangflügel in der vorgeschriebenen Reihenfolge erfolgt, d.h. der Gangflügel schließt immer nach dem Standflügel.
- **Elektromagnetische Feststellung über externe THM:**
  Die Offenhaltung der Anlage (IBO) wird durch externe THM (siehe Seite 210 ff.) realisiert. Dadurch kann ein Offenhaltewinkel bis zu 175° realisiert werden (je nach Zargenkosntruktion und bauseitigen Voraussetzungen).
- **Geprüft nach: EN 1155** und **EN 1158** und zugelassen vom DIBt.

Schließfolgeregelung ECO **SR-R III**
Bandabstand 1.641 – 2.800 mm

DIN-L	Farbe	Art.-Nr.	DIN-R	Farbe	Art.-Nr.
ECO SR-R III (Si)	Silber RAL 9006	5030054433	ECO SR-R III (Si)	Silber RAL 9006	5030054450
ECO SR-R III (W)	Weiß RAL 9016	5030056143	ECO SR-R III (W)	Weiß RAL 9016	5030056146
ECO SR-R III (Br)	Braun RAL 8014	5030056144	ECO SR-R III (Br)	Braun RAL 8014	5030056147
ECO SR-R III (S)	Schwarz RAL 9005	5030056145	ECO SR-R III (S)	Schwarz RAL 9005	5030056148
ECO SR-R III (ER M)	Edelstahl matt	5030053698	ECO SR-R III (ER M)	Edelstahl matt	5030056149

Hinweis!:
Für Vollpaniktüren ist der Einsatz der ECO Mitnehmerklappe MK 1 erforderlich!

Bitte bestellen Sie das entsprechende Zubehör (ab Seite 200) für die verschiedenen Montagevarianten (siehe Seite 94 und 95) mit.

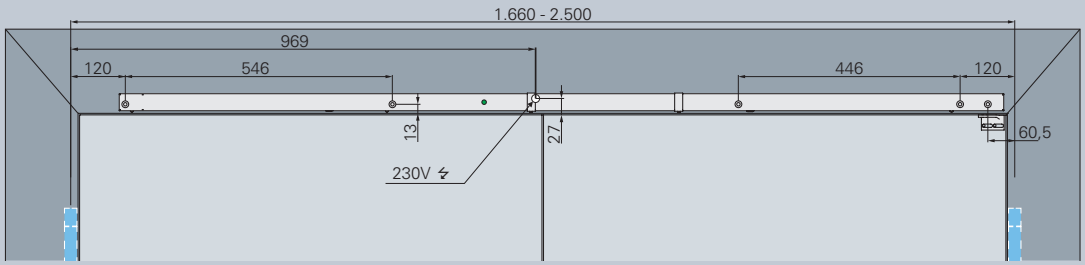

Direktmontage Schließfolgeregelung ECO SR-R BG III DIN-R

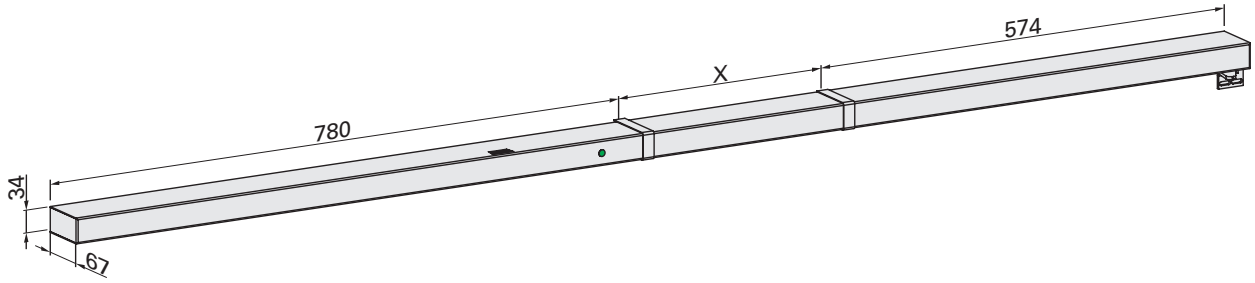

ECO **SR-R BG III** (Bandgegenseite)

Schließfolgeregelung mit durchgängiger Abdeckhaube und **integriertem Rauchmelder. Zum Anschluss externer Türhaftmagnete** (THM)**.**

- **Kompatibel zum Anschluss von:**
  externen Haftmagneten gem. DIBt BAG (siehe Zubehör S. 210 ff.) und DRM ORS 142, TDS 247
- **Ansteuerung erfolgt durch:**
  Integrierten Rauchmelder mit Netzgerät. Anschluss: 230 V AC, IP 10, Schutzklasse I
- **Einsatzbereich:**
  -15 bis + 45°C, relative Luftfeuchtigkeit max. 95%
- **Minimale Größe Standflügel:**
  500 mm
- **Lieferung:**
  Inkl. dazugehörigem Abdeckprofil, ohne Hebelarm, dieser ist Bestandteil des Türschließers
- **Montage der Anlage:**
  nur auf Bandgegenseite
- **Drehachsmaß:**
  X = max. 92 mm
  (Türdicke + Drehachse Band, siehe Skizze) Für Sondervarianten über 92 mm kontaktieren Sie bitte unseren Techniksupport.
- **Gleitschienen-Schließfolgeregelung:**
  Stellt sicher, dass die Schließfolge von Stand- und Gangflügel in der vorgeschriebenen Reihenfolge erfolgt, d.h. der Gangflügel schließt immer nach dem Standflügel.
- **Elektromagnetische Feststellung über externe THM:**
  Die Offenhaltung der Anlage (IBO) wird durch externe THM (siehe Seite 210 ff.) realisiert. Dadurch kann ein Offenhaltewinkel bis zu 120° realisiert werden (je nach Zargenkosntruktion und bauseitigen Voraussetzungen).
- **Geprüft nach: EN 1155** und **EN 1158** und zugelassen vom DIBt.

Schließfolgeregelung ECO **SR-R BG III**
Bandabstand 1.660 – 2.500 mm

DIN-L	Farbe	Art.-Nr.	DIN-R	Farbe	Art.-Nr.
ECO SR-R BG III (Si)	Silber RAL 9006	5030056150	ECO SR-R BG III (Si)	Silber RAL 9006	5030056154
ECO SR-R BG III (W)	Weiß RAL 9016	5030056151	ECO SR-R BG III (W)	Weiß RAL 9016	5030056155
ECO SR-R BG III (Br)	Braun RAL 8014	5030056152	ECO SR-R BG III (Br)	Braun RAL 8014	5030056156
ECO SR-R BG III (S)	Schwarz RAL 9005	5030056153	ECO SR-R BG III (S)	Schwarz RAL 9005	5030056157
ECO SR-R BG III (ER M)	Edelstahl matt	5030053699	ECO SR-R BG III (ER M)	Edelstahl matt	5030056158

Hinweis!:
Bitte bestellen Sie das entsprechende Zubehör (ab Seite 200) für die verschiedenen Montagevarianten (siehe Seite 94 und 95) mit.

Der max. Öffnungs- bzw. Feststellwinkel des **Stand- und Gangflügels** beträgt 120°!
Zargenüberstand max. 8 mm!

X = 60 - 92 mm

Nur bei Montage mit Sturzfutterwinkel:
Y = max. 18 bis 22 mm.

(bitte konsultieren Sie auch unseren technischen Support)

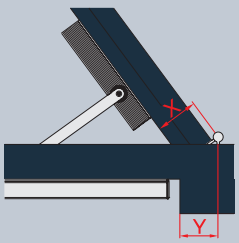

Gleitschienen für zweiflügelige Türen (aufliegend)

EN 1155 EN 1158 F CE

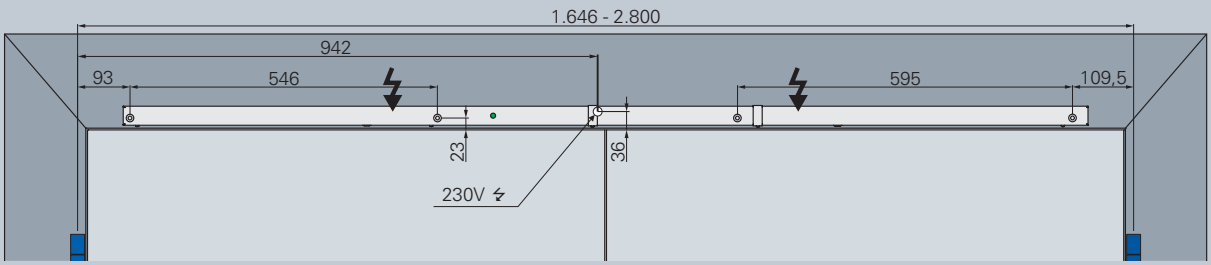

Direktmontage Schließfolgeregelung ECO SR-EFR-2 DIN-L

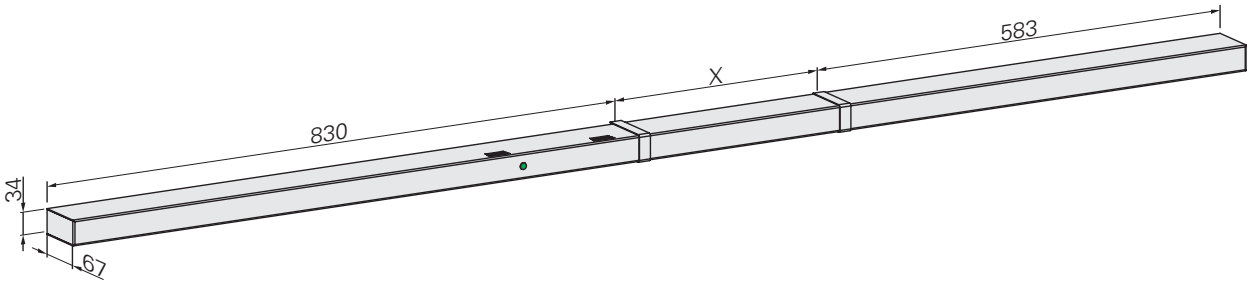

ECO **SR-EFR-2**

Schließfolgeregelung mit durchgängiger Abdeckhaube, zwei elektromagnetischen Feststellungen im Stand- und **Gangflügel, integriertem Rauchmelder mit Verschmutzungsanzeige** und **automatischer Kalibrierung zur Vermeidung von Fehlalarm** für alle ECO **Newton Türschließer**

- **Kompatibel zum Anschluss von:**
  DRM ORS 142, TDS 247
- **Feststellpunkt des Gangflügel/Standflügel:**
  Gangflügel: ca. 70° bis 145°, Standflügel 70° bis 130°
- **Stromversorgung:**
  Anschlussspannung 230 V AC, 50 Hz
- **Minimale Größe Standflügel:**
  360 mm (bei TS-41) bzw. 400 mm (bei TS-61)
- **Lieferung:**
  Inkl. dazugehörigem Abdeckprofil, ohne Hebelarm, dieser ist Bestandteil des Türschließers
- **Montage der Anlage:** nur auf Bandseite
- **Gleitschienen-Schließfolgeregelung:**
  Stellt sicher, dass die Schließfolge von Stand- und Gangflügel in der vorgeschriebenen Reihenfolge erfolgt, d.h. der Gangflügel schließt immer nach dem Standflügel.
- **Elektromagnetische Feststellung:**
  Im Gang- und Standflügel. Beim Öffnen des Gangflügels wird dieser elektromagnetisch festgestellt. Wird zusätzlich der Standflügel geöffnet, so wird dieser ebenfalls elektromagnetisch festgestellt. Gleichzeitig wird die integrierte Schließfolgeregelung aktiviert, diese arretiert den Gangflügel. Der Gangflügelmagnet schaltet ab, beide Türflügel bleiben offen stehen.
- **Geprüft nach: EN 1155** und **EN 1158** und zugelassen vom DIBt.

Schließfolgeregelung ECO **SR-EFR-2**
Bandabstand 1.646 – 2.800 mm
Für geringere Bandabstände 1.360 – 1.646 mm **kann die** ECO **SR-EF-2 in Kombination mit der** ECO **RSZ (Zubehör S. 206) verwendet werden.**

DIN-L	Farbe	Art.-Nr.	DIN-R	Farbe	Art.-Nr.
ECO SR-EFR-2 (Si)	Silber RAL 9006	350220000AL2601	ECO SR-EFR-2 (Si)	Silber RAL 9006	350220000AL2602
ECO SR-EFR-2 (W)	Weiß RAL 9016	350220000EL2601	ECO SR-EFR-2 (W)	Weiß RAL 9016	350220000EL2602
ECO SR-EFR-2 (Br)	Braun RAL 8014	350220000DL2601	ECO SR-EFR-2 (Br)	Braun RAL 8014	350220000DL2602
ECO SR-EFR-2 (S)	Schwarz RAL 9005	350220000GL2601	ECO SR-EFR-2 (S)	Schwarz RAL 9005	350220000GL2602
ECO SR-EFR-2 (ER M)	Edelstahl matt	350220000QL2601	ECO SR-EFR-2 (ER M)	Edelstahl matt	350220000QL2602

Hinweis!:
Beim Einsatz in Schulen, Kasernen und Stadien, sowie in vandalismusgefährdeten Bereichen empfehlen wir die Verwendung von Haftmagneten. Für Vollpaniktüren ist der Einsatz der ECO Mitnehmerklappe MK 1 erforderlich!

Bitte bestellen Sie das entsprechende Zubehör (ab Seite 200) für die verschiedenen Montagevarianten (siehe Seite 94 und 95) mit.

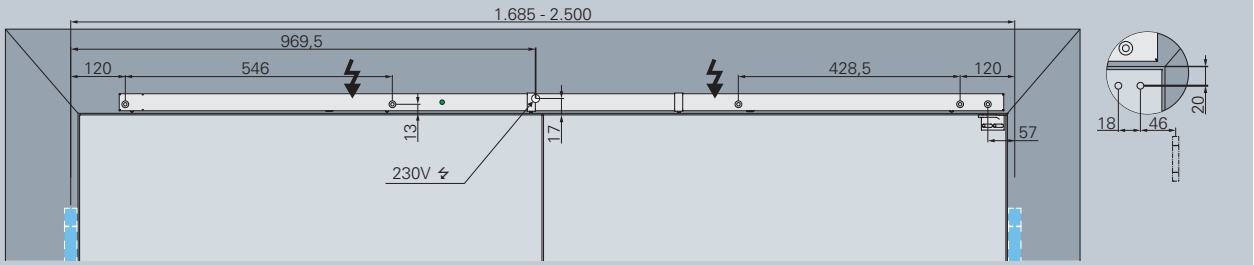

Direktmontage Schließfolgeregelung ECO SR-EFR BG DIN-R

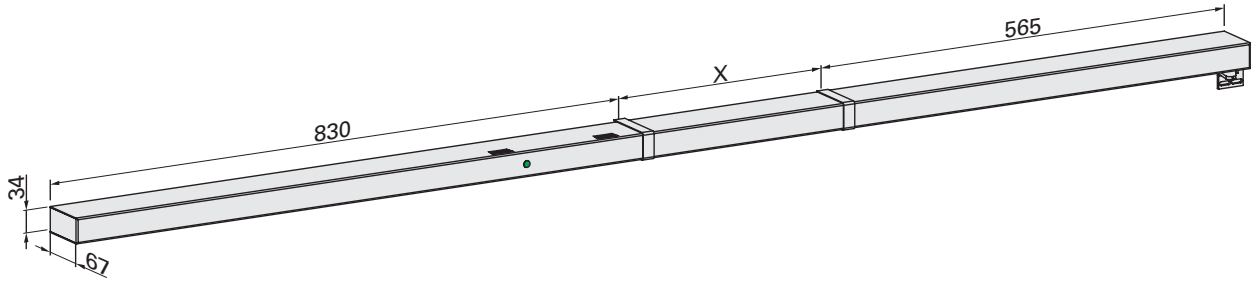

ECO **SR-EFR BG** (Bandgegenseite)

Schließfolgeregelung mit durchgängiger Abdeckhaube, zwei elektromagnetischen Feststellungen im Stand- und **Gangflügel, integriertem Rauchmelder mit Verschmutzungsanzeige** und **automatischer Kalibrierung zur Vermeidung von Fehlalarm**
für alle ECO **Newton Türschließer**

- **Kompatibel zum Anschluss von:**
  DRM ORS 142, TDS 247
- **Feststellpunkt des Gangflügel/Standflügels:**
  Gangflügel: max. 95°, Standflügel: max. 95°
- **Stromversorgung:** Anschlussspannung 230 V AC, 50 Hz
- **Minimale Größe Standflügel:** 500 mm
- **Lieferung:**
  Inkl. dazugehörigem Abdeckprofil, ohne Hebelarm, dieser ist Bestandteil des Türschließers
- **Montage der Anlage:** nur auf Bandgegenseite
- **Drehachsmaß:** X = max. 92 mm
  (Türdicke + Drehachse Band, siehe Skizze) Für Sondervarianten über 92 mm kontaktieren Sie bitte unseren Techniksupport.
- **Gleitschienen-Schließfolgeregelung:**
  Stellt sicher, dass die Schließfolge von Stand- und Gangflügel in der vorgeschriebenen Reihenfolge erfolgt, d.h. der Gangflügel schließt immer nach dem Standflügel.
- **Elektromagnetische Feststellung:**
  Im Gang- und Standflügel. Beim Öffnen des Gangflügels wird dieser elektromagnetisch festgestellt. Wird zusätzlich der Standflügel geöffnet, so wird dieser ebenfalls elektromagnetisch festgestellt. Gleichzeitig wird die integrierte Schließfolgeregelung aktiviert, diese arretiert den Gangflügel. Der Gangflügelmagnet schaltet ab, beide Türflügel bleiben offen stehen.
- **Geprüft nach: EN 1155** und **EN 1158** und zugelassen vom DIBt.

Schließfolgeregelung ECO **SR-EFR BG**
Bandabstand 1.685 – 2.500 mm
Für geringere Bandabstände 1.440 – 1.685 mm **kann die** ECO **SR-EF BG in Kombination mit der** ECO **RSZ (Zubehör S. 206) verwendet werden.**

DIN-L	Farbe	Art.-Nr.	DIN-R	Farbe	Art.-Nr.
ECO SR-EFR BG (Si)	Silber RAL 9006	35022BG00AL2601	ECO SR-EFR BG (Si)	Silber RAL 9006	35022BG00AL2602
ECO SR-EFR BG (W)	Weiß RAL 9016	35022BG00EL2601	ECO SR-EFR BG (W)	Weiß RAL 9016	35022BG00EL2602
ECO SR-EFR BG (Br)	Braun RAL 8014	35022BG00DL2601	ECO SR-EFR BG (Br)	Braun RAL 8014	35022BG00DL2602
ECO SR-EFR BG (S)	Schwarz RAL 9005	35022BG00GL2601	ECO SR-EFR BG (S)	Schwarz RAL 9005	35022BG00GL2602
ECO SR-EFR BG (ER M)	Edelstahl matt	35022BG00QL2601	ECO SR-EFR BG (ER M)	Edelstahl matt	35022BG00QL2602

Hinweis!:
Der Einsatz eines Handtasters zur Auslösung der FSA ist dringend erforderlich. Der max. Öffnungswinkel der Flügel ist durch den Einsatz von geeigneten Bodenstoppern zu begrenzen! Beim Einsatz in Schulen, Kasernen und Stadien, sowie in vandalismusgefährdeten Bereichen empfehlen wir die Verwendung von Haftmagneten. Für Vollpaniktüren ist der Einsatz der ECO Mitnehmerklappe MK 2 erforderlich!

Bitte bestellen Sie das entsprechende Zubehör (ab Seite 200) für die verschiedenen Montagevarianten (siehe Seite 94 und 95) mit.

Der max. Öffnungs- bzw. Feststellwinkel des **Stand- und Gangflügels** beträgt 95°!
Zargenüberstand max. 8 mm!

X = 60 - 92 mm
Y = ≤ 33 mm

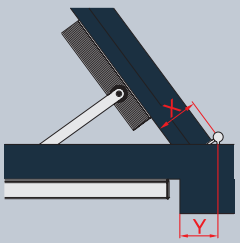

ECO Newton TS-50

product design award 2012

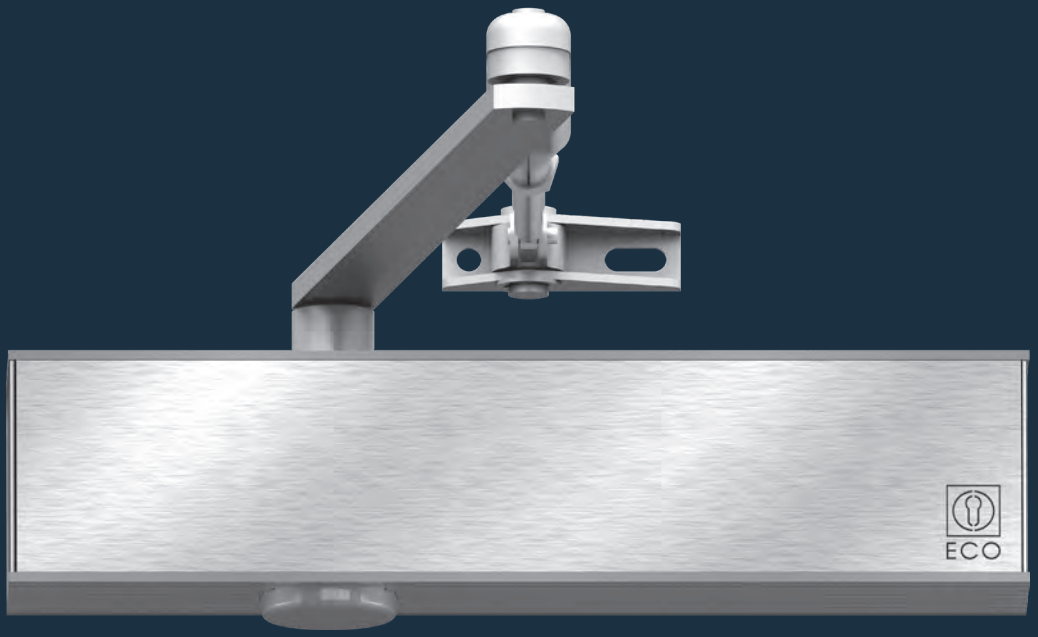

Leistungskriterien

Schließkraft (stufenlos einstellbar)	Größe nach EN		1 – 5	2 – 6
Türbreite	nach EN	≤ 1.250 mm	■	
Türbreite (gemäß gesonderter Montageposition)	nach EN	≤ 1.400 mm		■
Abmessungen (inkl. Montageplatte)	Länge in mm Bautiefe in mm Höhe in mm		243 41 56	243 41 56
Montageplatte nach **EN 1154** (Beiblatt 1)			◘	◘
Band- / Bandgegenseite			■	■
DIN-L / R			■	■
Endschlag (stufenlos einstellbar)			■	■
Schließgeschwindigkeit (stufenlos einstellbar)			■	■
Öffnungsdämpfung (konstant)			■	■
Schließverzögerung kein Feuerschutz (stufenlos einstellbar)			-	-
Geprüft nach EN			EN 1154	
Feuer- und Rauchschutztüren geeignet			F	
nach EU-Richtlinien zertifiziert			CE	

■ Ja
- Nein
◘ Option

 Holztür  Stahltür  Profiltür

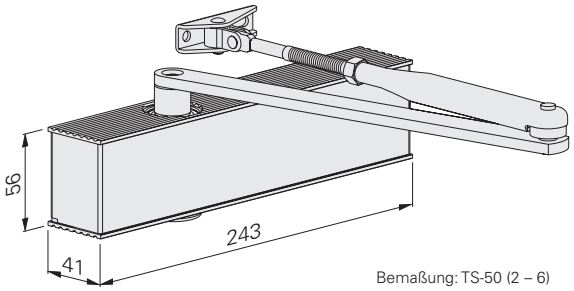

Bemaßung: TS-50 (2 – 6)

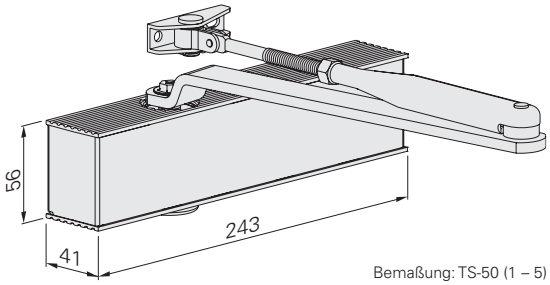

Bemaßung: TS-50 (1 – 5)

ECO **Newton** TS-50 ▪ Highlights auf einen Blick



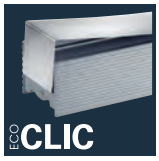



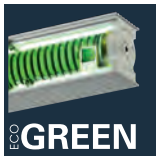



*optional

Details zu den ECO Newton Highlights finden Sie im Introbereich dieses Kapitels.



Korpus: Silber RAL 9006
ECOclic: Edelstahl poliert oder satiniert



Korpus + ECOclic:
Weiß RAL 9016



Korpus + ECOclic:
Schwarz RAL 9005



Korpus + ECOclic:
Braun RAL 8014

Gelenk- und Hebelarm werden immer in der bestellten Korpusfarbe ausgeliefert.

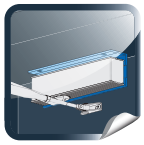

Sturzfutterwinkel für Türschließer ab Seite 202.

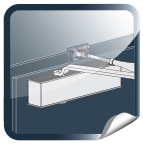

Adaptionsprofile ab Seite 200.

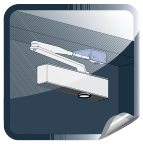

Befestigungswinkel zur Parallelarm-montage ab Seite 203.



Glas-Klemmschuh auf Seite 199.

Bestellinformation

ECO **Newton** TS-50 ▪ Gelenkarmschließer

Produktinformation

Schließkraftgröße 1 – 5 (2 – 6), geprüft nach **EN 1154** (für Türbreiten bis 1.250 mm (1.400 mm)), stufenlos einstellbar. Endschlag und Schließgeschwindigkeit seitlich stufenlos einstellbar. Öffnungsdämpfung konstant. Gleiche Ausführung für DIN-L/R. Bautiefe nur 41 mm. Gewicht: 1.280 g. Max. Türöffnungswinkel: 180°

- ECOunity: Mit nur zwei Grundkörpern bedient das ECO **Newton** Türschließer-Portfolio jede Türdimension.
- ECOclic: Edelstahlcover umschließt den Aluminiumkorpus mit der Kraft des Federstahls und verdeckt so alle Einstellparameter sicher gegen unbefugten Zugriff
- ECOvalve: Einfache, hochpräzise und dauerhaft sichere Justierung aller Parameter des Schließvorgangs mit einem handelsüblichen Inbusschlüssel
- ECOcover[2]: Optionale Edelstahlabdeckung für den ECO **Newton** Türschließer
- ECOgreen: Intelligente Konstruktion und bewusster Materialeinsatz tragen wesentlich zur Schonung der Ressourcen bei

Bandseite: Normalmontage auf dem Türblatt. Bandgegenseite: Kopfmontage auf der Türzarge.

Neue Gesamtverpackung:
TS-50 Standard: (Direktmontage) Komplettset inkl. Türschließerkörper, Gestänge, Papierschablone und Befestigungszubehör.
TS-50 DIN: (Montage gem. DIN Lochgruppe) Komplettset mit Türschließerkörper, Gestänge, inkl. Montageplatte, Montageanleitungen, Papierschablone und Befestigungszubehör.

Artikelnummern



Türschließer mit Gelenkarm ohne Montageplatte	Farbe		Art.-Nr.	Türschließer mit Gelenkarm inkl. Montageplatte		Farbe		Art.-Nr.
TS-50 Standard (1 – 5)	Silber	RAL 9006*	305052F11A71000	TS-50 DIN	(1 – 5)	Silber	RAL 9006*	305052F11A71090
TS-50 Standard (1 – 5)	Weiß	RAL 9016	305052F11E71000	TS-50 DIN	(1 – 5)	Weiß	RAL 9016	305052F11E71090
TS-50 Standard (1 – 5)	Braun	RAL 8014	305052F11D71000	TS-50 DIN	(1 – 5)	Braun	RAL 8014	305052F11D71090
TS-50 Standard (1 – 5)	Schwarz	RAL 9005	305052F11G71000	TS-50 DIN	(1 – 5)	Schwarz	RAL 9005	305052F11G71090



Türschließer mit Gelenkarm ohne Montageplatte	Farbe		Art.-Nr.	Türschließer mit Gelenkarm inkl. Montageplatte		Farbe		Art.-Nr.
TS-50 Standard (2 – 6)	Silber	RAL 9006*	305062F11A71000	TS-50 DIN	(2 – 6)	Silber	RAL 9006*	305062F11A71090
TS-50 Standard (2 – 6)	Weiß	RAL 9016	305062F11E71000	TS-50 DIN	(2 – 6)	Weiß	RAL 9016	305062F11E71090
TS-50 Standard (2 – 6)	Braun	RAL 8014	305062F11D71000	TS-50 DIN	(2 – 6)	Braun	RAL 8014	305062F11D71090
TS-50 Standard (2 – 6)	Schwarz	RAL 9005	305062F11G71000	TS-50 DIN	(2 – 6)	Schwarz	RAL 9005	305062F11G71090

*Türschließerkorpus in Silber RAL 9006, ECOclic in Edelstahl matt, optional poliert

ECO PHYSIS

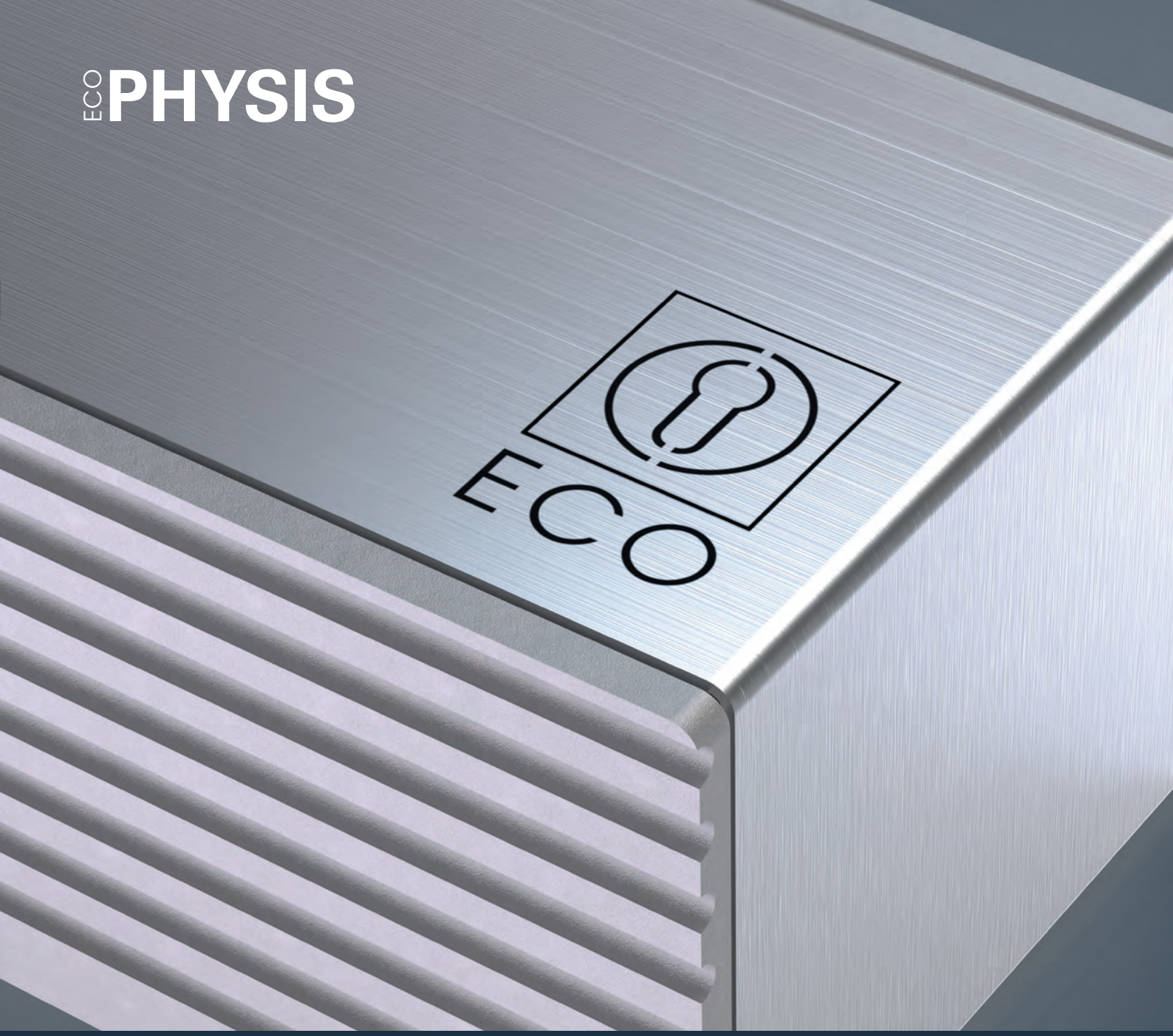

ECO **Newton**
Highlights im Detail.

Edelstahl und Aluminium:

Edle Materialität ist bei ECO **Newton** Standard: Edelstahl-Cover und Aluminiumkorpus sind bei der neuen Türschließergeneration perfekt aufeinander abgestimmt – in einer architekturkompatiblen Formensprache.

Bandseite

Abbildung DIN-L-Tür, DIN-R spiegelbildlich

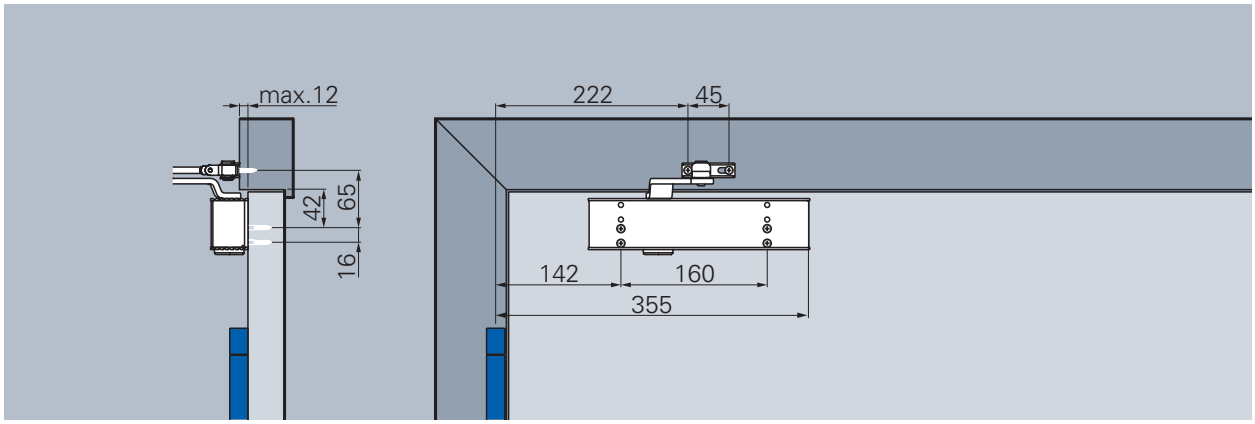

Normalmontage, Bandseite (TS-50 DIN, mit Montageplatte, DIN-Lochgruppe)

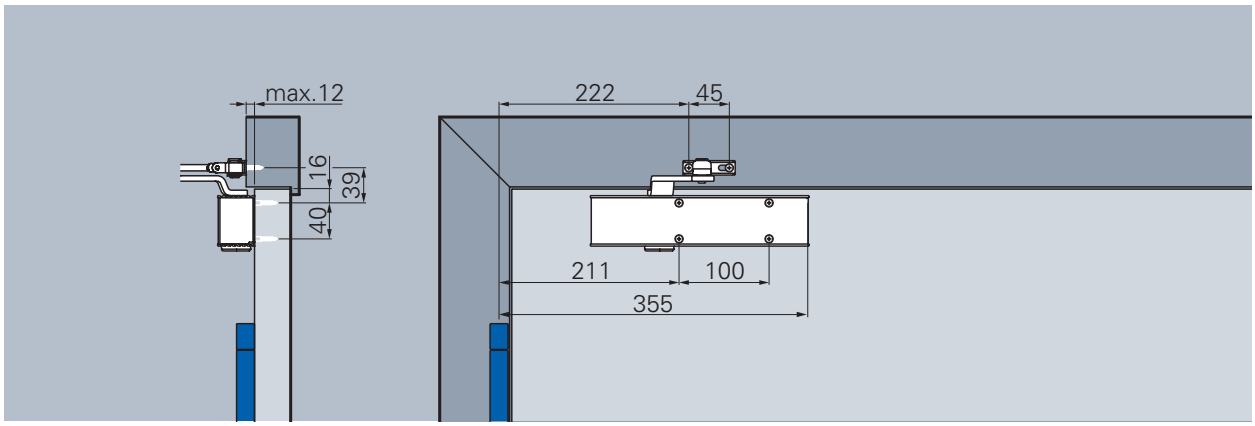

Normalmontage, Bandseite (TS-50 Standard, Direktmontage, ohne Montageplatte)

Schließgeschwindigkeit
Stufenlos einstellbare Schließgeschwindigkeit im Bereich von 180° – 0°.

Endschlag
Erhöht die Schließgeschwindigkeit und dadurch die Schließkraft zum sicheren Schließen der Tür, z.B. zum Überdrücken von Türdichtungen, Schlossfallen und von Luftdruck. Stufenlos einstellbar, Wirkungswinkel von 10° – 0°.

Öffnungsdämpfung (konstant)
Reduziert die Öffnungsgeschwindigkeit ab 70° und verhindert dadurch das Aufschlagen der Tür. Dämpfungskraft konstant.

Schließkraftdiagramm **Newton** TS-50, Bandseite

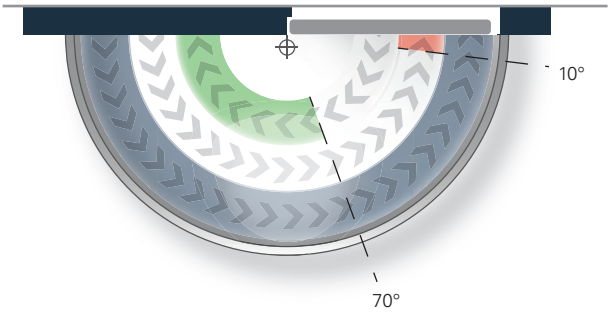

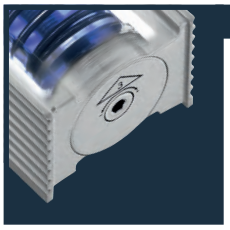

Schließkraft:	
stufenlos einstellbar TS-50 (2 – 6)	min. Größe 2 max. Größe 6
bzw.	
stufenlos einstellbar TS-50 (1 – 5)	min. Größe 1 max. Größe 5
Auslieferungszustand:	Größe 3

Bandgegenseite

Abbildung DIN-R-Tür, DIN-L spiegelbildlich

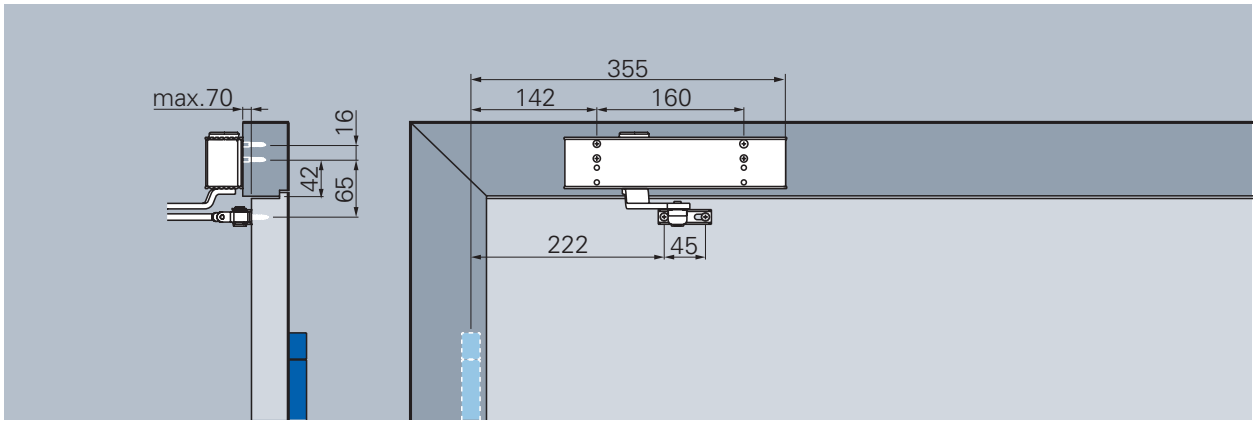

Kopfmontage, Bandgegenseite (TS-50 DIN, mit Montageplatte, DIN-Lochgruppe)

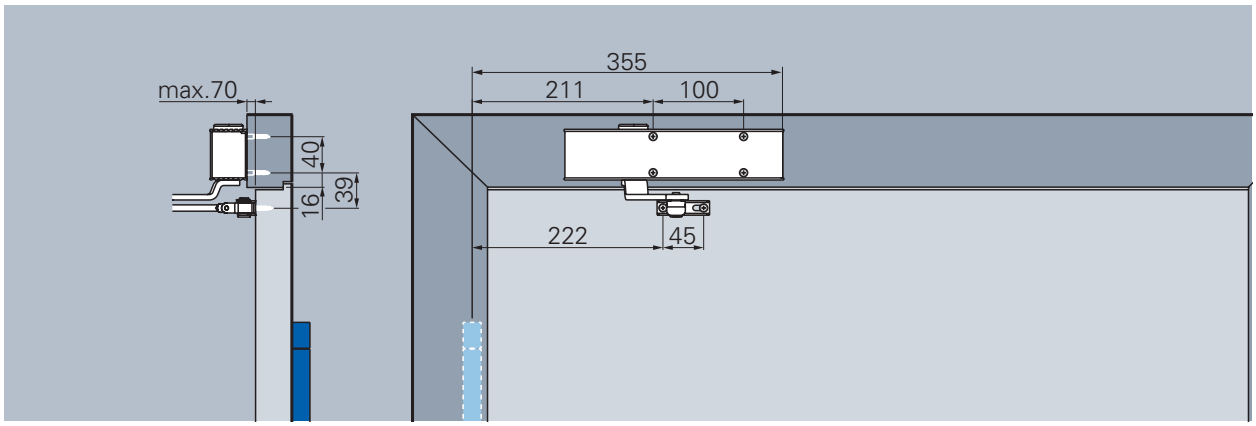

Kopfmontage, Bandgegenseite (TS-50 Standard, Direktmontage, ohne Montageplatte)

Schließgeschwindigkeit
Stufenlos einstellbare Schließgeschwindigkeit im Bereich von 170°* – 0°.

Endschlag
Erhöht die Schließgeschwindigkeit und dadurch die Schließkraft zum sicheren Schließen der Tür, z.B. zum Überdrücken von Türdichtungen, Schlossfallen und von Luftdruck. Stufenlos einstellbar, Wirkungswinkel von 10° – 0°.

Öffnungsdämpfung (konstant)
Reduziert die Öffnungsgeschwindigkeit ab 70° und verhindert dadurch das Aufschlagen der Tür. Dämpfungskraft konstant.

Schließkraftdiagramm ECO **Newton** TS-50, Bandgegenseite

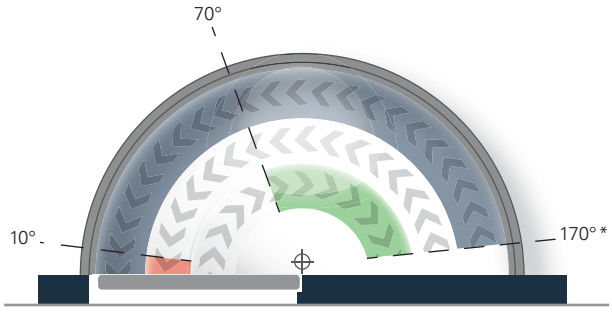

*Variiert je nach Türdicke und Bandtyp.

Türstopper ist als Öffnungsbegrenzung zu setzen!

ECO Newton TS-20

product design award 2012

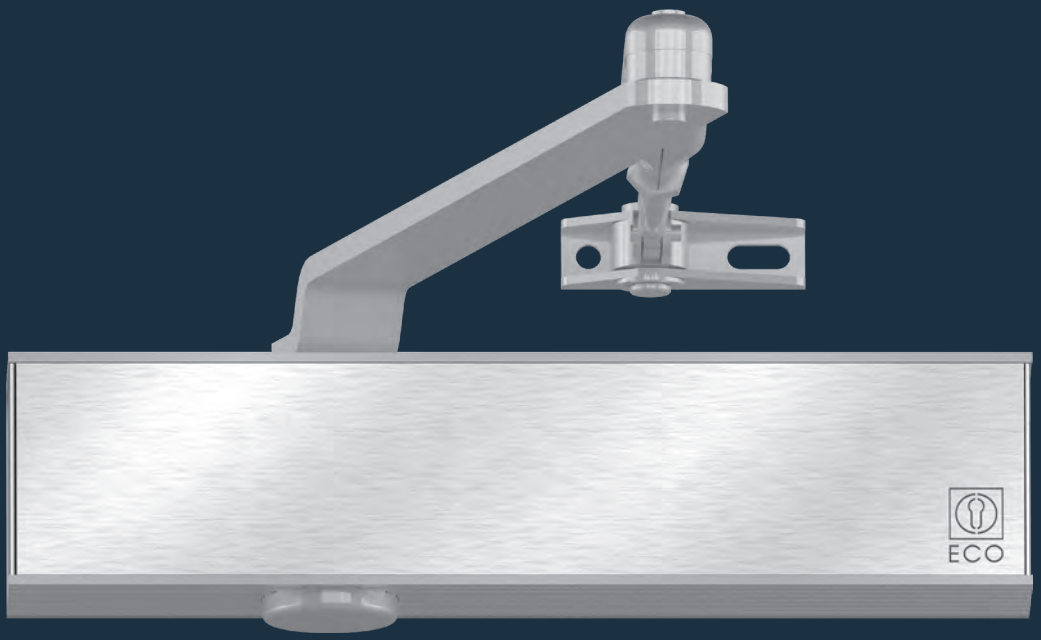

Leistungskriterien

Schließkraft (abgestuft einstellbar)	Größe nach EN	2/3/5
Türbreite	nach EN ≤ 1.250 mm	■
Abmessungen (inkl. Montageplatte)	Länge in mm Bautiefe in mm Höhe in mm	243 41 56
Montageplatte nach **EN 1154** (Beiblatt 1)		◘
Band- / Bandgegenseite		■
DIN-L / R		■
Öffnungsdämpfung (konstant)		■
Endschlag (stufenlos einstellbar)		■
Schließgeschwindigkeit (stufenlos einstellbar)		■
Schließverzögerung (stufenlos einstellbar)		-
Geprüft nach EN		EN 1154
Feuer- und Rauchschutztüren geeignet		F
nach EU-Richtlinien zertifiziert		CE

■ Ja
- Nein
◘ Option

 Holztür  Stahltür  Profiltür

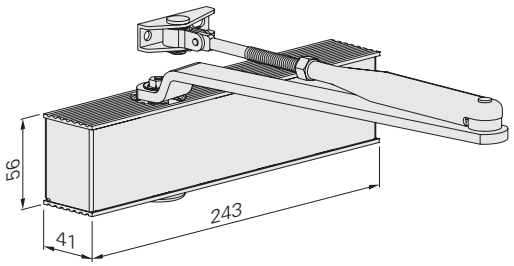

Bemaßung: TS-20

ECO **Newton** TS-20 ▪ Highlights auf einen Blick



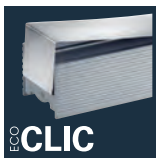





*optional

Details zu den ECO Newton Highlights finden Sie im Introbereich dieses Kapitels.

Korpus: Silber RAL 9006
ECOclic: Edelstahl poliert oder satiniert

Korpus + ECOclic: Weiß RAL 9016

Korpus + ECOclic: Schwarz RAL 9005

Korpus + ECOclic: Braun RAL 8014

Gleitschiene und Hebelarm werden immer in der bestellten Korpusfarbe ausgeliefert.

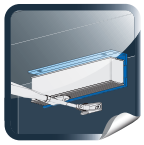

Sturzfutterwinkel für Türschließer ab Seite 202.

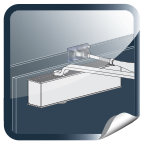

Adaptionsprofile ab Seite 200.

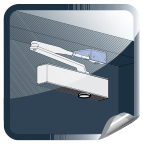

Befestigungswinkel zur Parallelarm-montage ab Seite 203.



Glas-Klemmschuh auf Seite 199.

Bestellinformation

ECO **Newton** TS-20 ▪ Gelenkarmschließer

Produktinformation

Schließkraftgröße 2 / 3 / 5, geprüft nach **EN 1154** (für Türbreiten bis 1.250 mm). Durch Umsetzen des Türschließers einstellbar. Endschlag und Schließgeschwindigkeit seitlich stufenlos einstellbar. Öffnungsdämpfung konstant. Gleiche Ausführung für DIN-L/R. Bautiefe nur 41 mm. Gewicht: 1.320 g. Max. Türöffnungswinkel: 180°

- ECOunity: Mit nur zwei Grundkörpern bedient das ECO **Newton** Türschließer-Portfolio jede Türdimension.
- ECOclic: Edelstahlcover umschließt den Aluminiumkorpus mit der Kraft des Federstahls und verdeckt so alle Einstellparameter sicher gegen unbefugten Zugriff
- ECOvalve: Einfache, hochpräzise und dauerhaft sichere Justierung aller Parameter des Schließvorgangs mit einem handelsüblichen Inbusschlüssel
- ECOcover²: Optionale Edelstahlabdeckung für den ECO **Newton** Türschließer.
- ECOgreen: Intelligente Konstruktion und bewusster Materialeinsatz tragen wesentlich zur Schonung der Ressourcen bei

Bandseite: Normalmontage auf dem Türblatt. Bandgegenseite: Kopfmontage auf der Türzarge.

Neue Gesamtverpackung:
TS-20 Standard: (Direktmontage) Komplettset inkl. Türschließerkörper, Gestänge, Papierschablone und Befestigungszubehör.
TS-20 DIN: (Montage gem. DIN Lochgruppe) Komplettset mit Türschließerkörper, Gestänge, inkl. Montageplatte, Montageanleitungen, Papierschablone und Befestigungszubehör.

Artikelnummern



Türschließer mit Gelenkarm ohne Montageplatte	Farbe		Art.-Nr.	Türschließer mit Gelenkarm inkl. Montageplatte	Farbe		Art.-Nr.
TS-20 Standard (2/3/5)	Silber	RAL 9006*	302052F11A71010	TS-20 DIN (3/5)	Silber	RAL 9006*	302052F11A71090
TS-20 Standard (2/3/5)	Weiß	RAL 9016	302052F11E71010	TS-20 DIN (3/5)	Weiß	RAL 9016	302052F11E71090
TS-20 Standard (2/3/5)	Braun	RAL 8014	302052F11D71010	TS-20 DIN (3/5)	Braun	RAL 8014	302052F11D71090
TS-20 Standard (2/3/5)	Schwarz	RAL 9005	302052F11G71010	TS-20 DIN (3/5)	Schwarz	RAL 9005	302052F11G71090

*Türschließerkorpus in Silber RAL 9006, ECOclic in Edelstahl matt, optional poliert

ECO LINE



ECO **Newton**
Highlights im Detail.

Einheitliche Abschlusskante und Farbdesign:

Fertig montiert schließen Gleitschiene und Türschließer bündig ab. Alle Materialien sind farblich perfekt abgestimmt – bis hin zu den Endkappen der Gleitschiene. Damit lassen sich ECO **Newton** Türschließer harmonisch in jeden gestalterischen Kontext integrieren.

Bandseite

Abbildung DIN-L-Tür, DIN-R spiegelbildlich

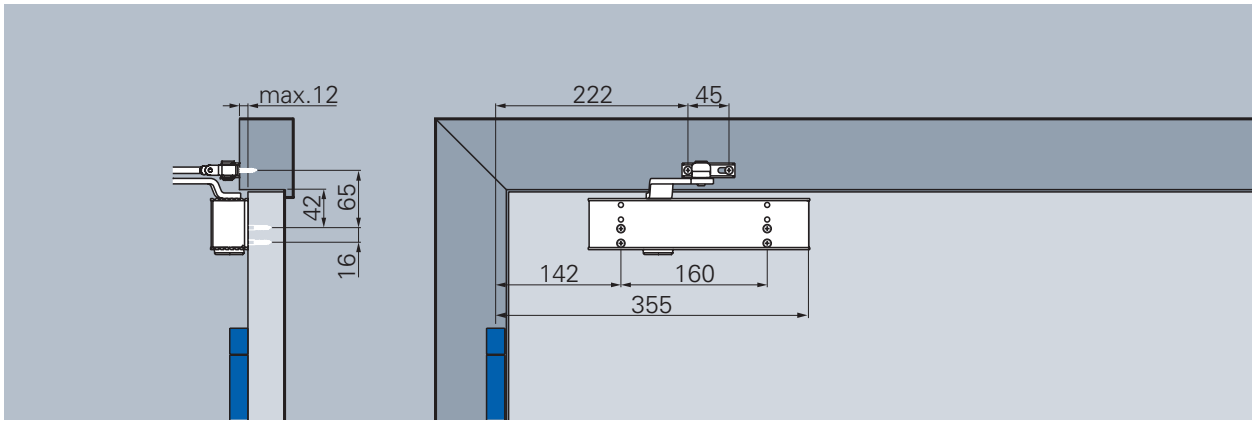

Normalmontage, Bandseite (mit Montageplatte, DIN-Lochgruppe)

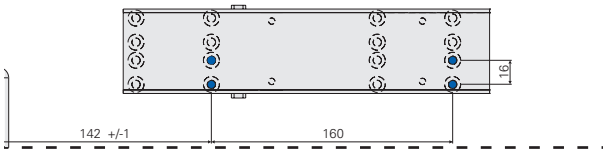

Schließkraftgröße EN 3

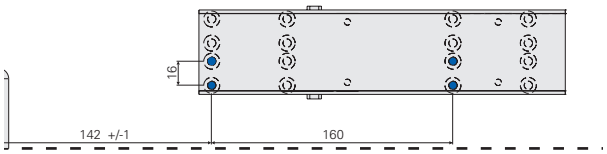

Schließkraftgröße EN 5

Schließkraftdiagramm ECO **Newton** TS-20, Bandseite

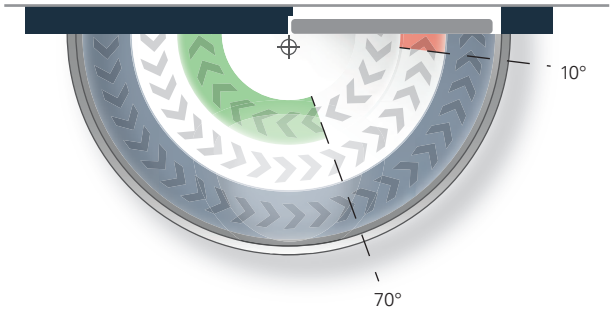

Schließgeschwindigkeit
Stufenlos einstellbare Schließgeschwindigkeit im Bereich von 180° – 0°.

Endschlag
Erhöht die Schließgeschwindigkeit und dadurch die Schließkraft zum sicheren Schließen der Tür, z.B. zum Überdrücken von Türdichtungen, Schlossfallen und von Luftdruck. Stufenlos einstellbar, Wirkungswinkel von 10° – 0°.

Öffnungsdämpfung (konstant)
Reduziert die Öffnungsgeschwindigkeit ab 70° und verhindert dadurch das Aufschlagen der Tür. Dämpfungskraft konstant.

Schließkraftgrößen
Die Schließkraftgrößen 3 oder 5 werden durch das Umsetzen des Türschließers auf der Montageplatte erzielt. Zusätzliches Bohren ist nicht erforderlich.

Bandgegenseite

Abbildung DIN-R-Tür, DIN-L spiegelbildlich

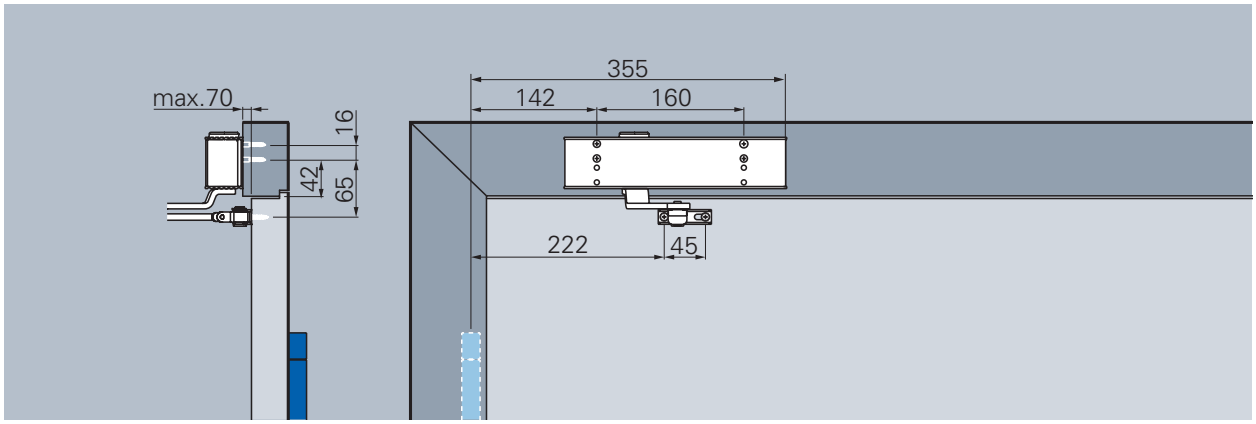

Kopfmontage, Bandgegenseite (mit Montageplatte, DIN-Lochgruppe)

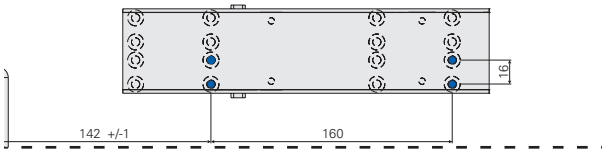

Schließkraftgröße EN 3

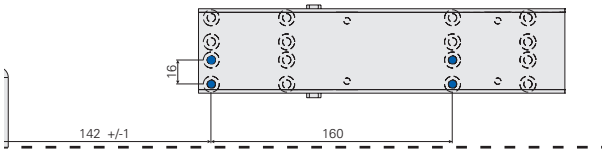

Schließkraftgröße EN 5

Schließkraftdiagramm **Newton** TS-20, Bandgegenseite

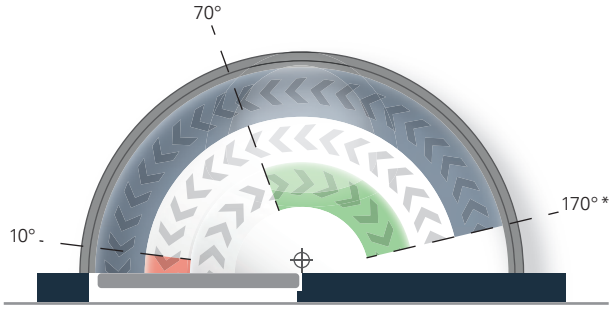

Schließgeschwindigkeit
Stufenlos einstellbare Schließgeschwindigkeit im Bereich von 170°* – 0°.

Endschlag
Erhöht die Schließgeschwindigkeit und dadurch die Schließkraft zum sicheren Schließen der Tür, z.B. zum Überdrücken von Türdichtungen, Schlossfallen und von Luftdruck. Stufenlos einstellbar, Wirkungswinkel von 10° – 0°.

Öffnungsdämpfung (konstant)
Reduziert die Öffnungsgeschwindigkeit ab 70° und verhindert dadurch das Aufschlagen der Tür. Dämpfungskraft konstant.

Schließkraftgrößen
Die Schließkraftgrößen 3 oder 5 werden durch das Umsetzen des Türschließers auf der Montageplatte erzielt. Zusätzliches Bohren ist nicht erforderlich.

*Variiert je nach Türdicke und Bandtyp.

Türstopper ist als Öffnungsbegrenzung zu setzen!

Bandseite

Abbildung DIN-L-Tür, DIN-R spiegelbildlich

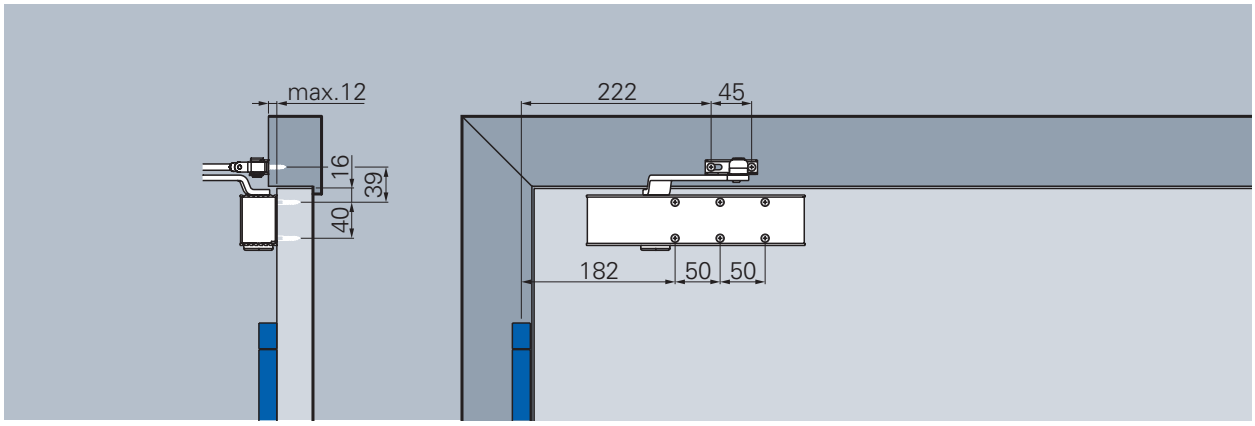

Normalmontage, Bandseite (Direktmontage, ohne Montageplatte)

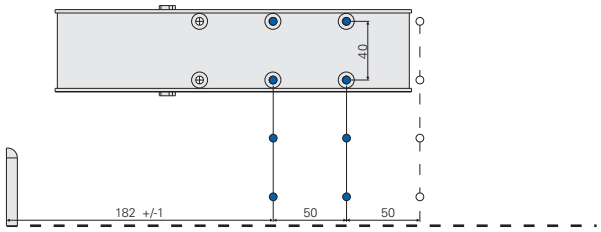

Schließkraftgröße EN 2

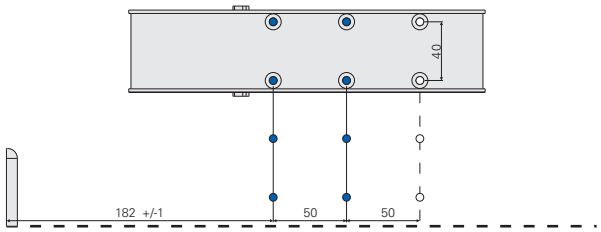

Schließkraftgröße EN 3

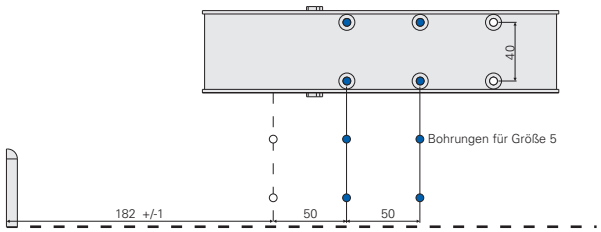

Schließkraftgröße EN 5

Schließkraftgrößen

Unterschiedliche Schließkraftgrößen werden durch Versetzen des Türschließers auf dem Türblatt erzielt. Zusätzliches Bohren ist nur bei Schließkraft EN 5 erforderlich.

Schließkraftdiagramm ECO **Newton** TS-20, Bandseite

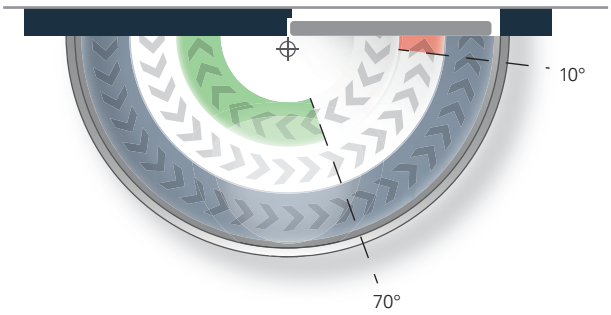

Schließgeschwindigkeit
Stufenlos einstellbare Schließgeschwindigkeit im Bereich von 180° – 0°.

Endschlag
Erhöht die Schließgeschwindigkeit und dadurch die Schließkraft zum sicheren Schließen der Tür, z.B. zum Überdrücken von Türdichtungen, Schlossfallen und von Luftdruck. Stufenlos einstellbar, Wirkungswinkel von 10° – 0°.

Öffnungsdämpfung (konstant)
Reduziert die Öffnungsgeschwindigkeit ab 70° und verhindert dadurch das Aufschlagen der Tür. Dämpfungskraft konstant.

Bandgegenseite

Abbildung DIN-R-Tür, DIN-L spiegelbildlich

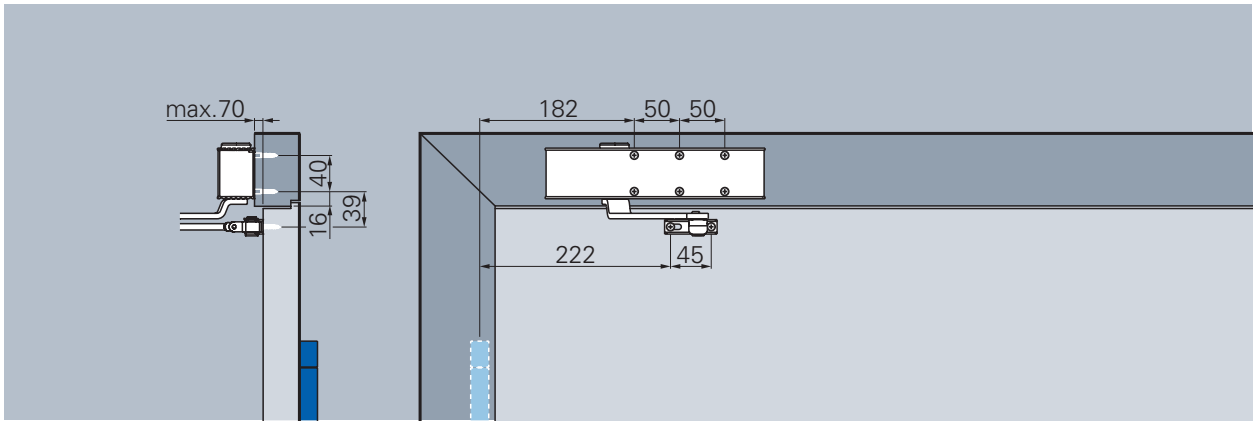

Kopfmontage, Bandgegenseite (Direktmontage, ohne Montageplatte)

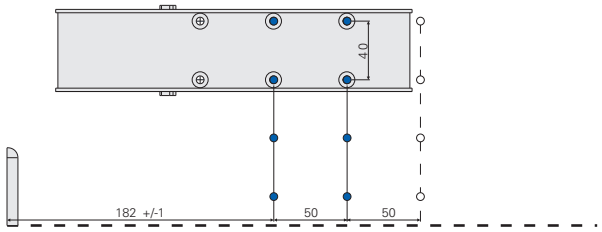

Schließkraftgröße EN 2

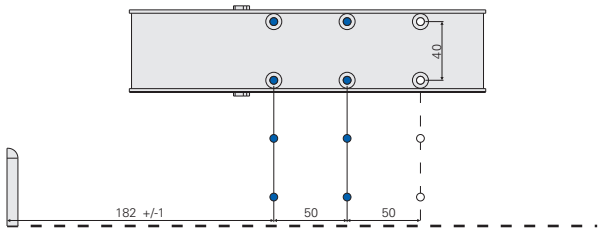

Schließkraftgröße EN 3

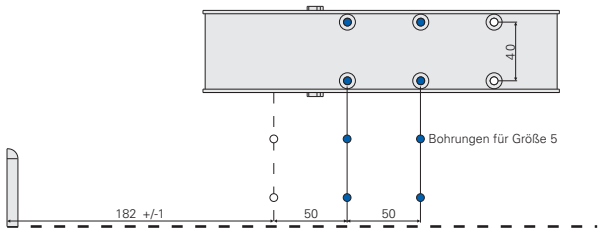

Schließkraftgröße EN 5

Schließkraftgrößen

Unterschiedliche Schließkraftgrößen werden durch Versetzen des Türschließers auf dem Türblatt erzielt. Zusätzliches Bohren ist nur bei Schließkraft EN 5 erforderlich.

Schließkraftdiagramm **Newton** TS-20, Bandgegenseite

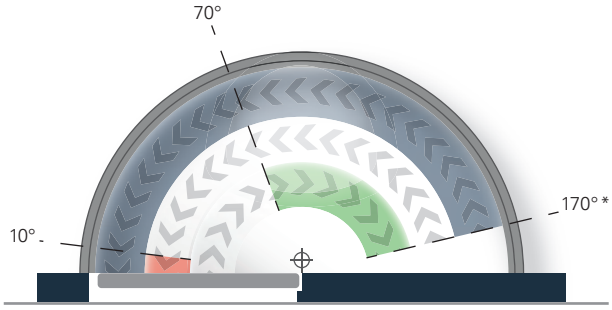

Schließgeschwindigkeit
Stufenlos einstellbare Schließgeschwindigkeit im Bereich von 170°* – 0°.

Endschlag
Erhöht die Schließgeschwindigkeit und dadurch die Schließkraft zum sicheren Schließen der Tür, z.B. zum Überdrücken von Türdichtungen, Schlossfallen und von Luftdruck. Stufenlos einstellbar, Wirkungswinkel von 10° – 0°.

Öffnungsdämpfung (konstant)
Reduziert die Öffnungsgeschwindigkeit ab 70° und verhindert dadurch das Aufschlagen der Tür. Dämpfungskraft konstant.

Hinweis!:
Öffnungsdämpfung außer Funktion bei Kopfmontage / Bandgegenseite

*Variiert je nach Türdicke und Bandtyp.

Türstopper ist als Öffnungsbegrenzung zu setzen!

ECO Newton TS-14 EN

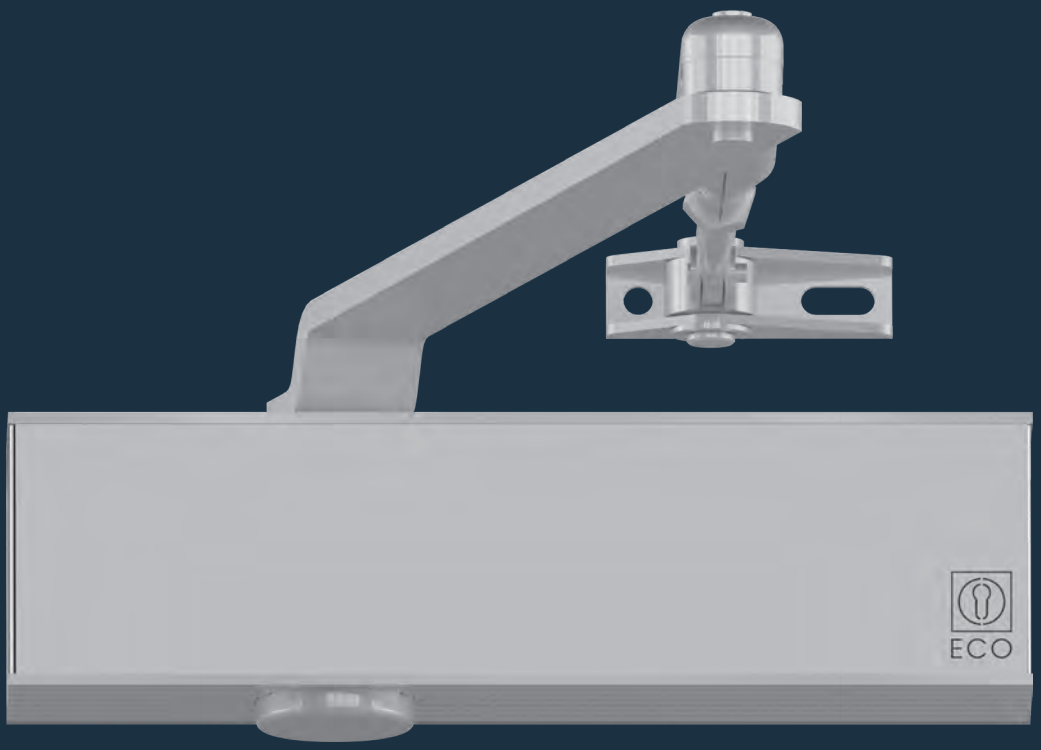

Leistungskriterien

Schließkraft	Größe nach EN	2/3/4
Türbreite	≤ 1.100 mm	■
Abmessungen	Länge in mm Bautiefe in mm Höhe in mm	214 41 56
Montageplatte		◘
Band- / Bandgegenseite		■
DIN-L / R		■
Endschlag (seitlich einstellbar)		■
Schließgeschwindigkeit (seitlich einstellbar)		■
Geprüft nach EN		EN 1154
Feuer- und Rauchschutztüren geeignet		F
nach EU-Richtlinien zertifiziert		CE

■ Ja
- Nein
◘ Option

 Holztür  Stahltür  Profiltür

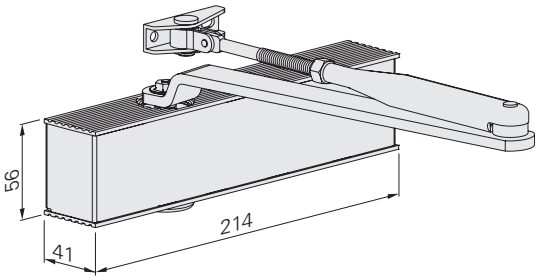

Bemaßung: TS-14 EN

ECO **Newton** TS-14 EN ▪ Highlights auf einen Blick



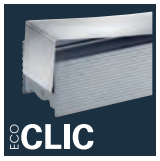



Details zu den ECO Newton Highlights finden Sie im Introbereich dieses Kapitels.

Korpus + ECOclic:
Silber RAL 9006

Korpus + ECOclic:
Weiß RAL 9016

Korpus + ECOclic:
Schwarz RAL 9005

Unterschiedliche Schließkraftgrößen werden durch Umsetzen auf dem Türblatt erzielt.

Gelenk- und Hebelarm werden immer in der bestellten Korpusfarbe ausgeliefert.

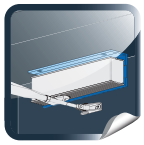

Sturzfutterwinkel für Türschließer ab Seite 202.

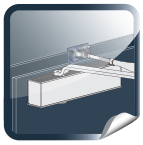

Adaptionsprofile ab Seite 200.

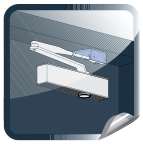

Befestigungswinkel zur Parallelarm-montage ab Seite 203.

Bestellinformation

ECO **Newton** TS-14 EN ▪ Gelenkarmschließer

Produktinformation

- Schließkraftgröße 2 / 3 / 4 (mit Montageplatte 3/4) nach EN (für Türbreiten bis 1.100 mm)
  Durch Umsetzen des Türschließers einstellbar
- Endschlag und Schließgeschwindigkeit seitlich stufenlos einstellbar
- Gleiche Ausführung für DIN-L / R
- Bautiefe nur 41 mm
- Max. Türöffnungswinkel: 180°
- Montageart Bandseite – Normalmontage (Flügelmontage)
- Montageart Bandgegenseite – Kopfmontage (Sturzmontage)

Artikelnummern

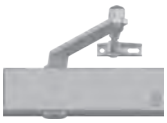

Türschließer mit Gelenkarm		Farbe		Art.-Nr.	Montageplatte für TS-14 EN		Farbe		Art.-Nr.
TS-14 EN	(2/3/4)	Silber	RAL 9006	5030039305	MPL-14 EN	(3/4)	Silber	RAL 9006	5030040766
TS-14 EN	(2/3/4)	Weiß	RAL 9016	5030039306	MPL-14 EN	(3/4)	Weiß	RAL 9016	5030040768
TS-14 EN	(2/3/4)	Schwarz	RAL 9005	5030039307	MPL-14 EN	(3/4)	Schwarz	RAL 9005	5030040769

ECO**CLIC**

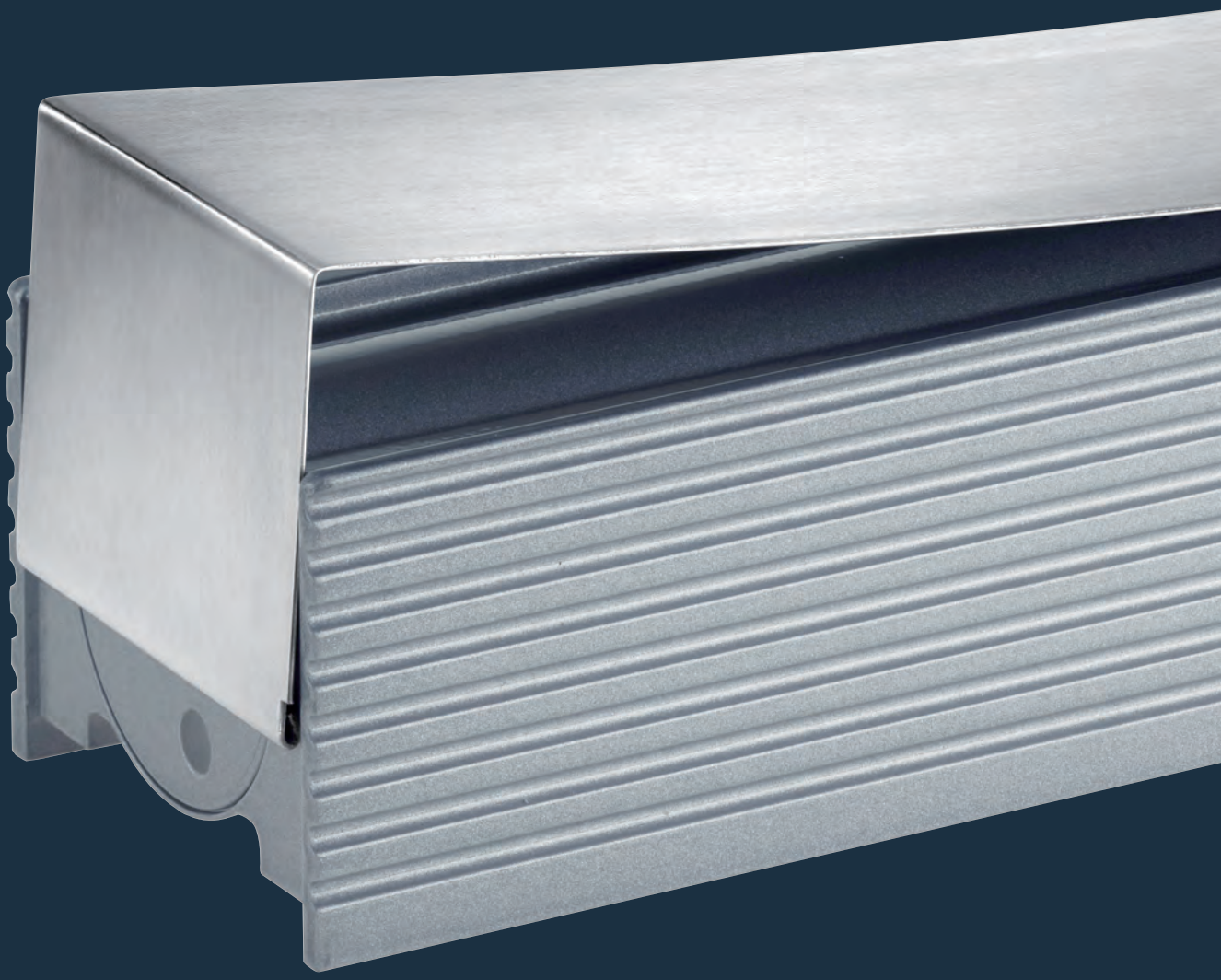

ECO **Newton**
Highlights im Detail.

Intelligente Edelstahlabdeckung:

ECOclic umschließt den Aluminiumkorpus mit der Kraft des Federstahls. Die Abdeckung verdeckt so alle Einstellelemente, lässt sich nicht ohne Werkzeug entfernen und sichert den Schließer so gegen unbefugten Zugriff.

Bandseite

Abbildung DIN-L-Tür, DIN-R spiegelbildlich

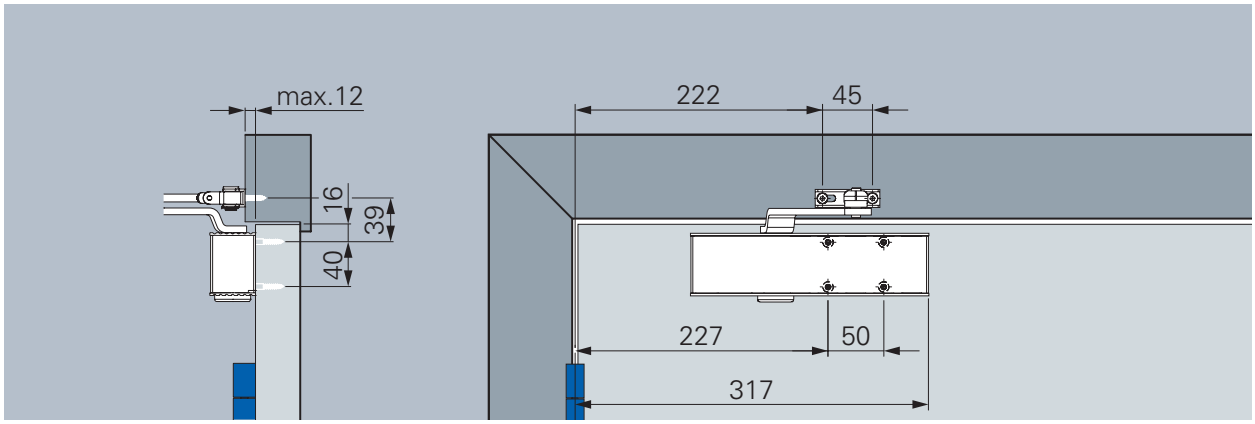

Normalmontage, Bandseite (EN 3, Direktmontage, ohne Montageplatte)

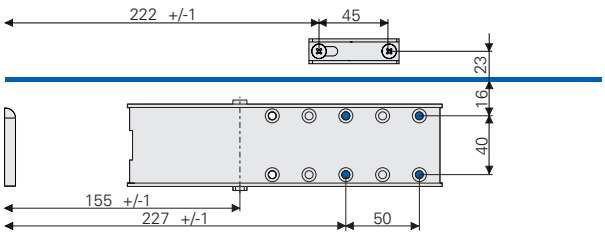

Schließkraftgröße EN 2

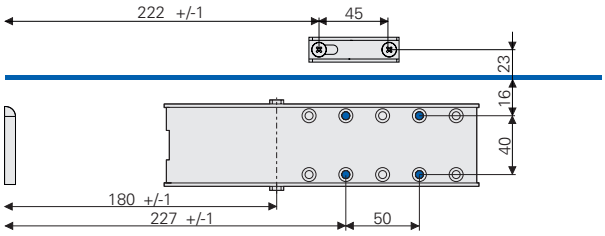

Schließkraftgröße EN 3

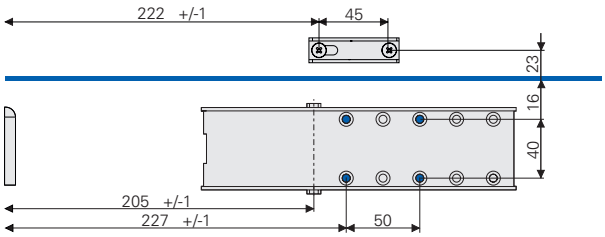

Schließkraftgröße EN 4

Schließkraftdiagramm ECO **Newton** TS-14 EN, Bandseite



Schließgeschwindigkeit
Stufenlos einstellbare Schließgeschwindigkeit im Bereich von 180° – 0°.

Endschlag
Erhöht die Schließgeschwindigkeit und dadurch die Schließkraft zum sicheren Schließen der Tür, z.B. zum Überdrücken von Türdichtungen, Schlossfallen und von Luftdruck. Stufenlos einstellbar, Wirkungswinkel von 10° – 0°.

Schließkraftgrößen
Unterschiedliche Schließkraftgrößen werden durch Versetzen des Türschließers auf dem Türblatt erzielt.

Bandgegenseite

Abbildung DIN-R-Tür, DIN-L spiegelbildlich

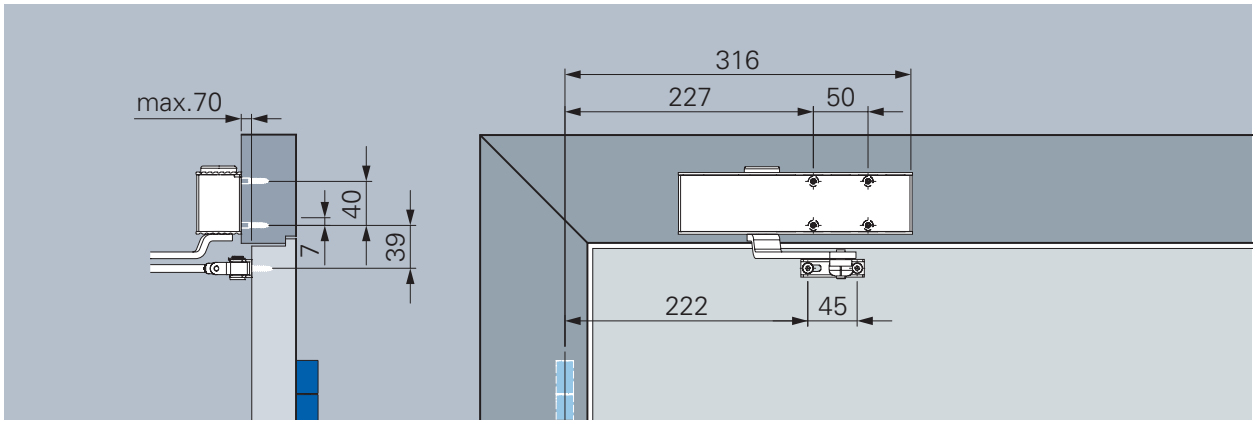

Kopfmontage, Bandgegenseite (EN 3, Direktmontage, ohne Montageplatte)

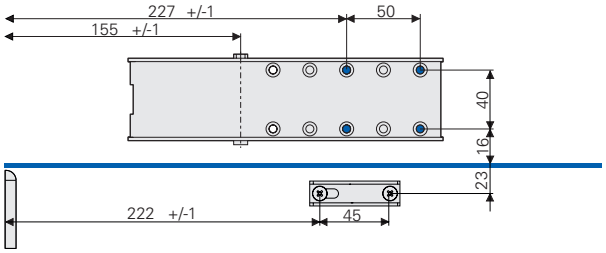

Schließkraftgröße EN 2

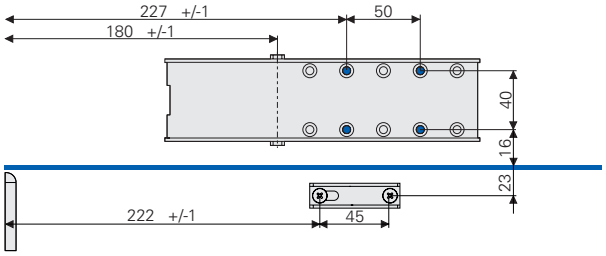

Schließkraftgröße EN 3

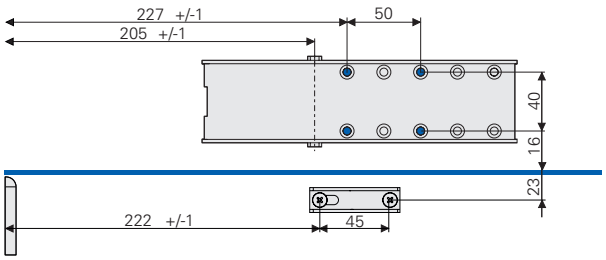

Schließkraftgröße EN 4

Schließkraftdiagramm ECO **Newton** TS-14 EN, Bandgegenseite

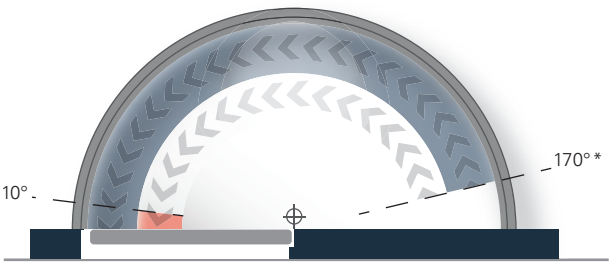

Schließgeschwindigkeit
Stufenlos einstellbare Schließgeschwindigkeit im Bereich von 170°* – 0°.

Endschlag
Erhöht die Schließgeschwindigkeit und dadurch die Schließkraft zum sicheren Schließen der Tür, z.B. zum Überdrücken von Türdichtungen, Schlossfallen und von Luftdruck. Stufenlos einstellbar, Wirkungswinkel von 10° – 0°.

Schließkraftgrößen
Unterschiedliche Schließkraftgrößen werden durch Versetzen des Türschließers auf der Zarge erzielt.

*Variiert je nach Türdicke und Bandtyp.

Türstopper ist als Öffnungsbegrenzung zu setzen!

Bandseite

Abbildung DIN-L-Tür, DIN-R spiegelbildlich

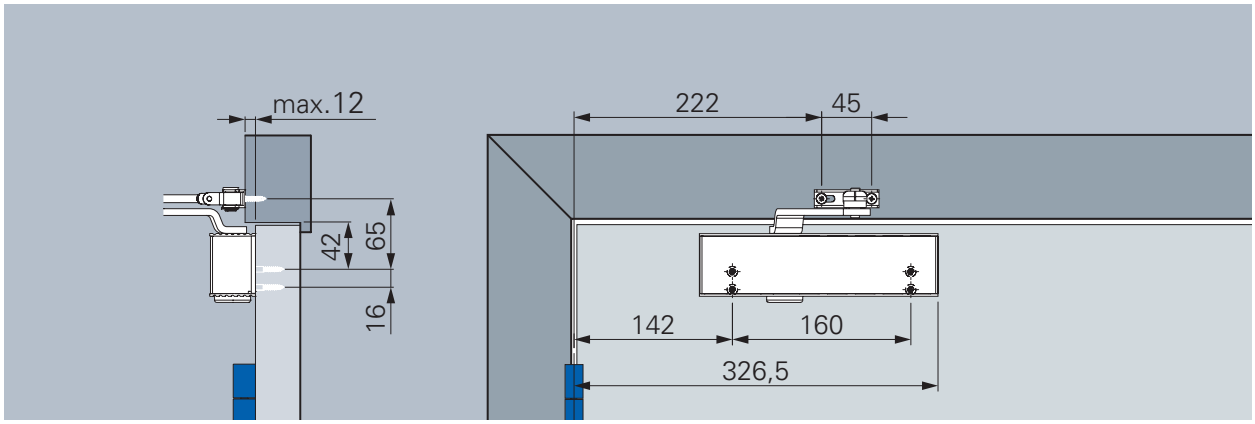

Normalmontage, Bandseite (mit Montageplatte, DIN-Lochgruppe)

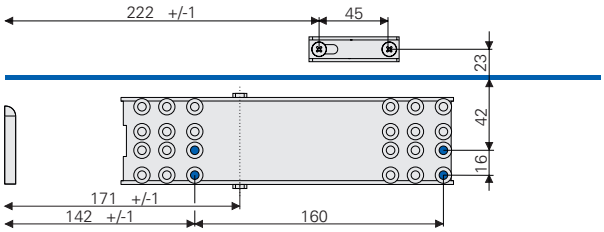

Schließkraftgröße EN 2

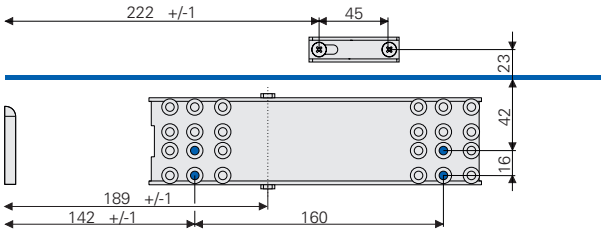

Schließkraftgröße EN 3

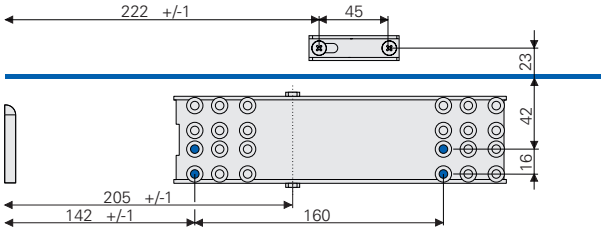

Schließkraftgröße EN 4

Schließkraftdiagramm ECO **Newton** TS-14 EN, Bandseite



Schließgeschwindigkeit
Stufenlos einstellbare Schließgeschwindigkeit im Bereich von 180° – 0°.

Endschlag
Erhöht die Schließgeschwindigkeit und dadurch die Schließkraft zum sicheren Schließen der Tür, z.B. zum Überdrücken von Türdichtungen, Schlossfallen und von Luftdruck. Stufenlos einstellbar, Wirkungswinkel von 10° – 0°.

Schließkraftgrößen
Unterschiedliche Schließkraftgrößen werden durch Versetzen der Montageplatte auf dem Türblatt erzielt.

Bandgegenseite

Abbildung DIN-R-Tür, DIN-L spiegelbildlich

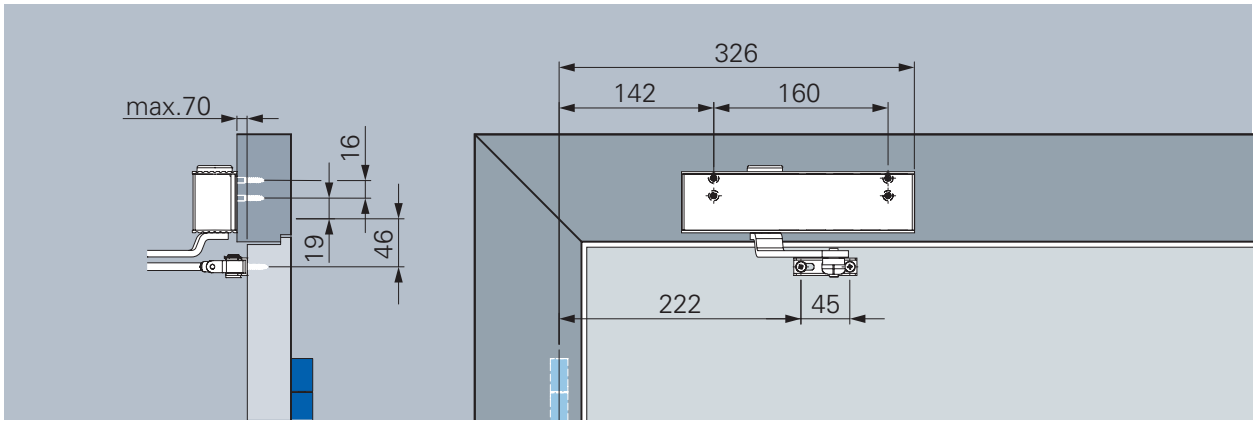

Kopfmontage, Bandgegenseite (mit Montageplatte, DIN-Lochgruppe)

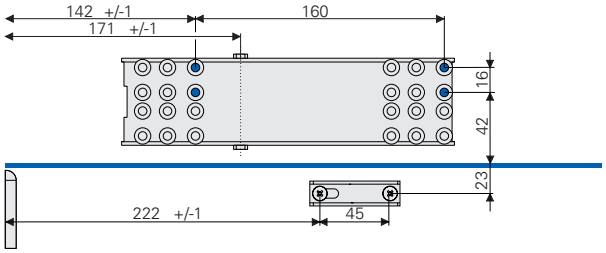

Schließkraftgröße EN 2

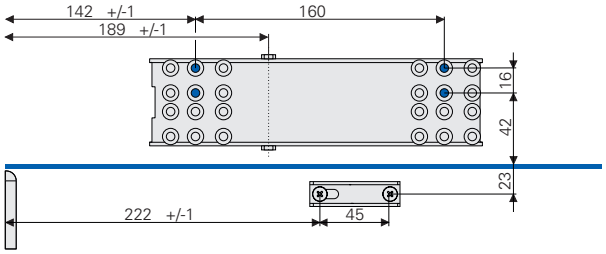

Schließkraftgröße EN 3

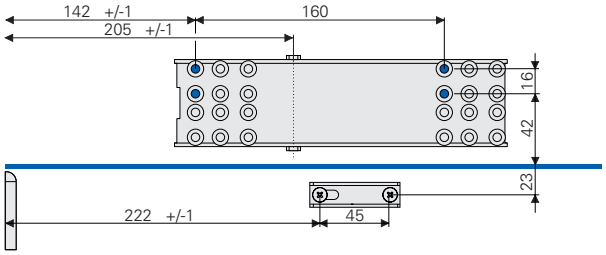

Schließkraftgröße EN 4

Schließkraftdiagramm ECO **Newton** TS-14 EN, Bandgegenseite

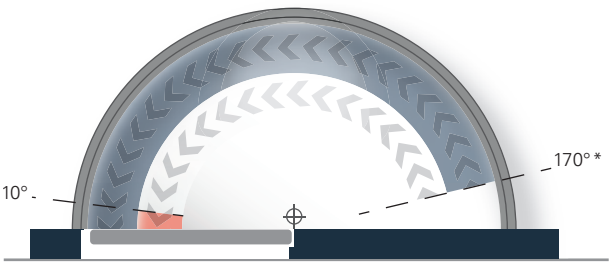

Schließgeschwindigkeit
Stufenlos einstellbare Schließgeschwindigkeit im Bereich von 170°* – 0°.

Endschlag
Erhöht die Schließgeschwindigkeit und dadurch die Schließkraft zum sicheren Schließen der Tür, z.B. zum Überdrücken von Türdichtungen, Schlossfallen und von Luftdruck. Stufenlos einstellbar, Wirkungswinkel von 10° – 0°.

Schließkraftgrößen
Unterschiedliche Schließkraftgrößen werden durch Versetzen der Montageplatte auf der Zarge erzielt.

*Variiert je nach Türdicke und Bandtyp.

Türstopper ist als Öffnungsbegrenzung zu setzen!

ECO Newton TS-15

product design award 2012

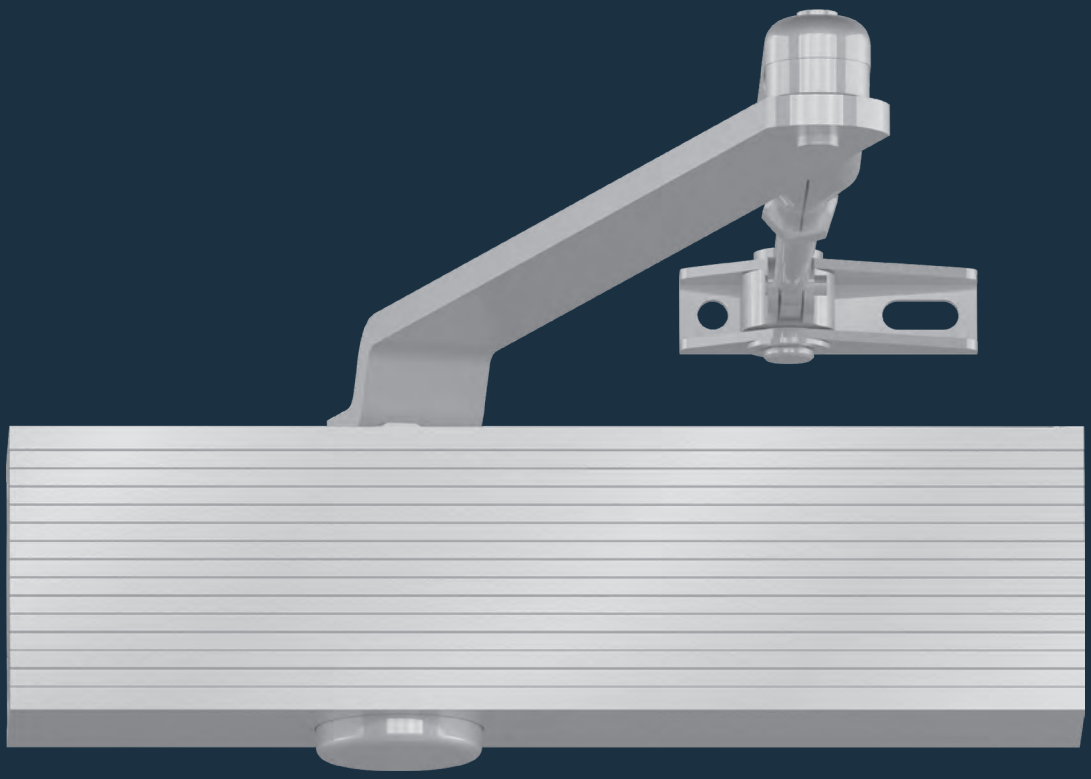

Leistungskriterien

Schließkraft	Größe nach EN	2/3/4/5
Türbreite	≤ 1.250 mm	■
Abmessungen	Länge in mm Bautiefe in mm Höhe in mm	209 38 56
Montageplatte		-
Band- / Bandgegenseite		■
DIN-L / R		■
Endschlag (seitlich einstellbar)		■
Schließgeschwindigkeit (seitlich einstellbar)		■

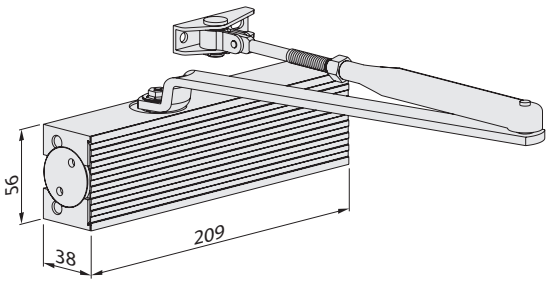

Bemaßung: TS-15

■ Ja
- Nein
◘ Option

 Holztür  Stahltür  Profiltür

Beim Gelenkarmschließer TS-15 werden unterschiedliche Schließkraftgrößen durch Umsetzen auf dem Türblatt erzielt.


Korpus: Silber RAL 9006
ECOclic: Edelstahl poliert oder satiniert


Korpus + ECOclic:
Weiß RAL 9016


Korpus + ECOclic:
Schwarz RAL 9005


Korpus + ECOclic:
Braun RAL 8014

Gleitschiene, Gelenk- und Hebelarm werden immer in der bestellten Korpusfarbe ausgeliefert.

ECO **Newton TS-15** mit Gelenkarm:

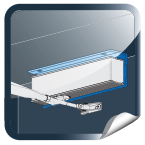
Sturzfutterwinkel für Türschließer ab Seite 202.

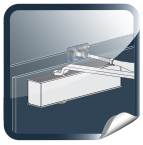
Adaptionsprofile ab Seite 200.

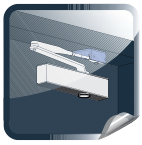
Befestigungswinkel zur Parallelarmmontage ab Seite 203.

Bestellinformation

ECO **Newton** TS-15 ▪ Gelenkarmschließer

Produktinformation

- Schließkraftgröße 2 / 3 / 4 / 5 nach EN (für Türbreiten bis 1.250 mm)
  Durch Umsetzen des Türschließers einstellbar
- Endschlag und Schließgeschwindigkeit seitlich stufenlos einstellbar
- Gleiche Ausführung für DIN-L / R
- Bautiefe nur 38 mm
- Max. Türöffnungswinkel: 180°

Artikelnummern





Türschließer mit Gelenkarm		Farbe		Art.-Nr.	Türschließer ohne Gelenkarm		Farbe		Art.-Nr.
TS-15	(2/3/4/5)	Silber	RAL 9006	301552E11A71000	TS-15	(2/3/4/5)	Silber	RAL 9006	351552E11A00010
TS-15	(2/3/4/5)	Weiß	RAL 9016	301552E11E71000	TS-15	(2/3/4/5)	Weiß	RAL 9016	351552E11E00010
TS-15	(2/3/4/5)	Braun	RAL 8014	301552E11D71000	TS-15	(2/3/4/5)	Braun	RAL 8014	351552E11D00010
TS-15	(2/3/4/5)	Schwarz	RAL 9005	301552E11G71000	TS-15	(2/3/4/5)	Schwarz	RAL 9005	351552E11G00010

ECO VALVE



ECO **Newton**
Highlights im Detail.

Neuartige Ventiltechnik:

Die neue Ventiltechnik ECOvalve bietet einen breiten und exakt dosierbaren Einstellbereich. Und damit einfache, hochpräzise und dauerhaft sichere Justierung aller Parameter des Schließvorgangs über einen 6-kantinneninbus. Bei allen ECO **Newton** Türschließern gehört die Regulierung von Schließgeschwindigkeit und Endschlag über ECOvalve zum Standard.

Bandseite

Abbildung DIN-L-Tür, DIN-R spiegelbildlich

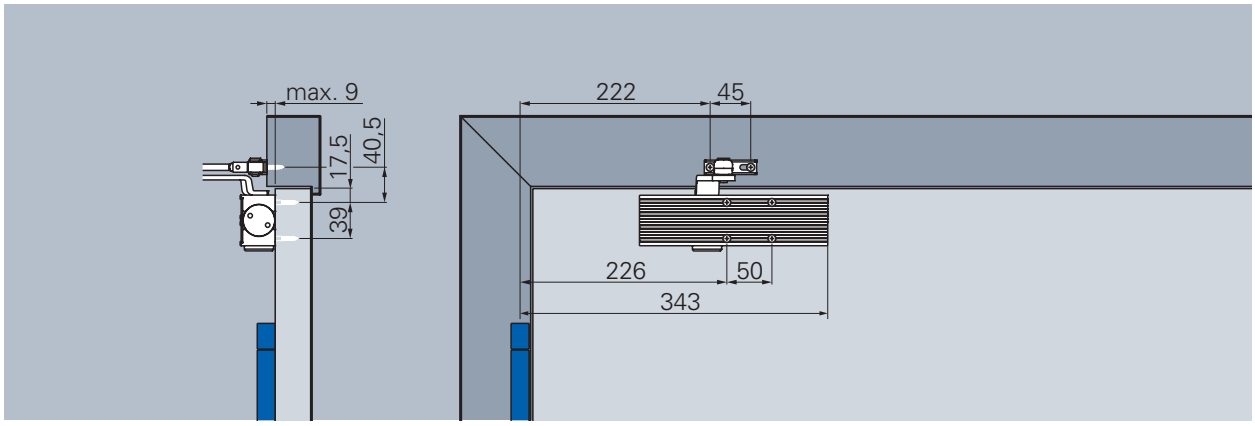

Normalmontage, Bandseite (EN 5)

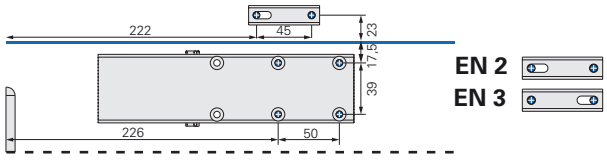

Schließkraftgröße EN 2/3

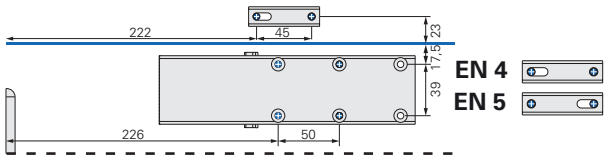

Schließkraftgröße EN 4/5

Schließkraftgrößen

Unterschiedliche Schließkraftgrößen werden durch Versetzen des Türschließers auf dem Türblatt und durch das Verdrehen der Gelenkarmaufnahme um 180° erzielt.

Schließkraftdiagramm ECO **Newton** TS-15, Bandseite



Schließgeschwindigkeit
Stufenlos einstellbare Schließgeschwindigkeit im Bereich von 180° – 0°.

Endschlag
Erhöht die Schließgeschwindigkeit und dadurch die Schließkraft zum sicheren Schließen der Tür, z.B. zum Überdrücken von Türdichtungen, Schlossfallen und von Luftdruck. Stufenlos einstellbar, Wirkungswinkel von 10° – 0°.

Bandgegenseite

Abbildung DIN-R-Tür, DIN-L spiegelbildlich

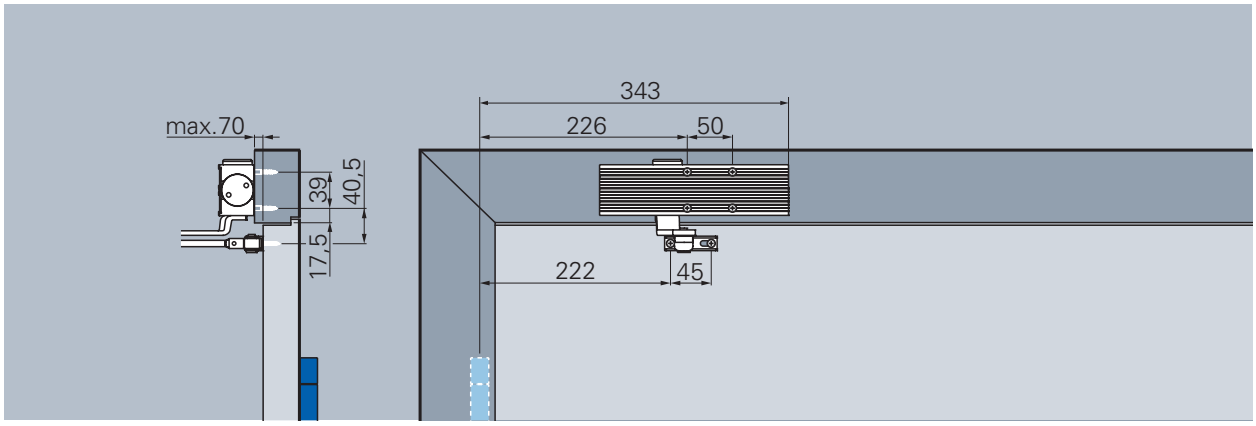

Kopfmontage, Bandgegenseite (EN 5)

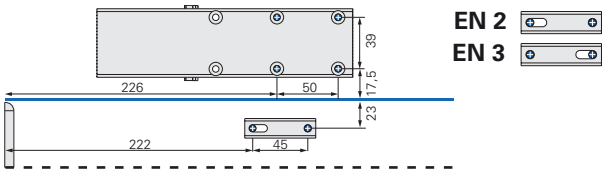

Schließkraftgröße EN 2/3

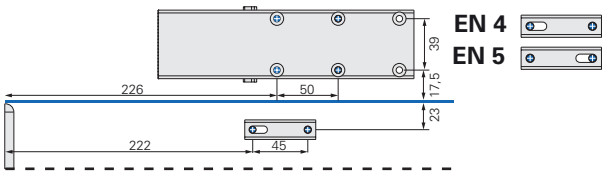

Schließkraftgröße EN 4/5

Schließkraftgrößen

Unterschiedliche Schließkraftgrößen werden durch Versetzen des Türschließers auf dem Türblatt und durch das Verdrehen der Gelenkarmaufnahme um 180° erzielt.

Schließkraftdiagramm ECO **Newton** TS-15, Bandgegenseite



Schließgeschwindigkeit
Stufenlos einstellbare Schließgeschwindigkeit im Bereich von 170°* – 0°.

Endschlag
Erhöht die Schließgeschwindigkeit und dadurch die Schließkraft zum sicheren Schließen der Tür, z.B. zum Überdrücken von Türdichtungen, Schlossfallen und von Luftdruck. Stufenlos einstellbar, Wirkungswinkel von 10° – 0°.

Hinweis:

*Variiert je nach Türdicke und Bandtyp.

Türstopper ist als Öffnungsbegrenzung zu setzen!

ECO Newton TS-14

product design award 2012

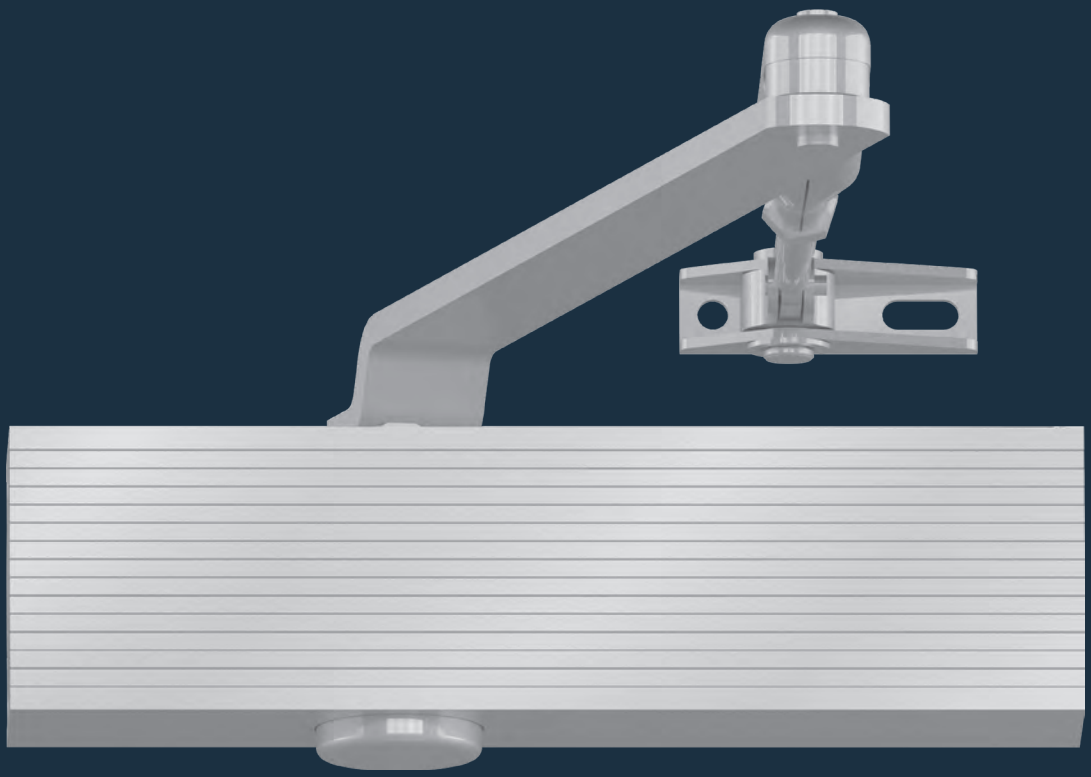

Leistungskriterien

Schließkraft	Größe nach EN	1/2/3/4
Türbreite	≤ 1.100 mm	■
Abmessungen	Länge in mm Bautiefe in mm Höhe in mm	209 38 56
Montageplatte		-
Band- / Bandgegenseite		■
DIN-L / R		■
Endschlag (seitlich einstellbar)		■
Schließgeschwindigkeit (seitlich einstellbar)		■

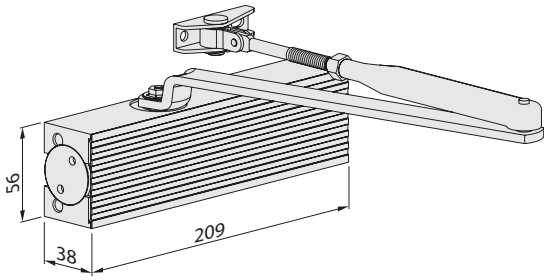

Bemaßung: TS-14

■ Ja
- Nein
◘ Option

 Holztür  Stahltür  Profiltür

Unterschiedliche Schließkraftgrößen werden durch Umsetzen auf dem Türblatt erzielt.

Korpus: Silber RAL 9006
ECOclic: Edelstahl poliert oder satiniert

Korpus + ECOclic:
Weiß RAL 9016

Korpus + ECOclic:
Schwarz RAL 9005

Korpus + ECOclic:
Braun RAL 8014

Gelenk- und Hebelarm werden immer in der bestellten Korpusfarbe ausgeliefert.

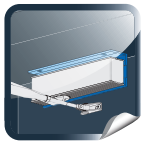
Sturzfutterwinkel für Türschließer ab Seite 202.

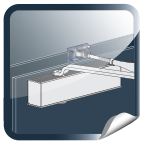
Adaptionsprofile ab Seite 200.

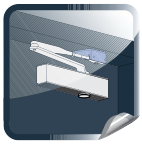
Befestigungswinkel zur Parallelarmmontage ab Seite 203.

Bestellinformation

ECO **Newton** TS-14 ▪ Gelenkarmschließer

Produktinformation

- Schließkraftgröße 1 / 2 / 3 / 4 nach EN (für Türbreiten bis 1.100 mm)
  Durch Umsetzen des Türschließers einstellbar
- Endschlag und Schließgeschwindigkeit seitlich stufenlos einstellbar
- Gleiche Ausführung für DIN-L / R
- Bautiefe nur 38 mm
- Max. Türöffnungswinkel: 180°

Artikelnummern





Türschließer mit Gelenkarm		Farbe		Art.-Nr.	Türschließer ohne Gelenkarm		Farbe		Art.-Nr.
TS-14	(1/2/3/4)	Silber	RAL 9006	301452E11A71010	TS-14	(1/2/3/4)	Silber	RAL 9006	351452E11A00010
TS-14	(1/2/3/4)	Weiß	RAL 9016	301452E11E71010	TS-14	(1/2/3/4)	Weiß	RAL 9016	351452E11E00010
TS-14	(1/2/3/4)	Braun	RAL 8014	301452E11D71010	TS-14	(1/2/3/4)	Braun	RAL 8014	351452E11D00010
TS-14	(1/2/3/4)	Schwarz	RAL 9005	301452E11G71010	TS-14	(1/2/3/4)	Schwarz	RAL 9005	351452E11G00010



Autostadt VW, Wolfsburg,
Deutschland

ECO **Newton**
Alles eine Frage des Systems.

Die neuen ECO **Newton** Türschließer sind Teil des umfangreichen ECO Schulte Türbeschlag-Systems. Denn ECO Schulte denkt in Komplettlösungen und ist dabei einer von ganz wenigen Systemanbietern rund um die Tür: Vom Band bis zum Drücker, von der Panik- und Verriegelungstechnik bis zu ein- und zweiflügligen Türschließeranlagen und Automationen bietet das Unternehmen alle sicherheitsrelevanten Komponenten aus einer Hand. Ein einzigartig schlüssiges Gesamtkonzept in Technologie, Funktion, Form – und Service:

Denn Sicherheit ist unteilbar.

Bandseite

Abbildung DIN-L-Tür, DIN-R spiegelbildlich

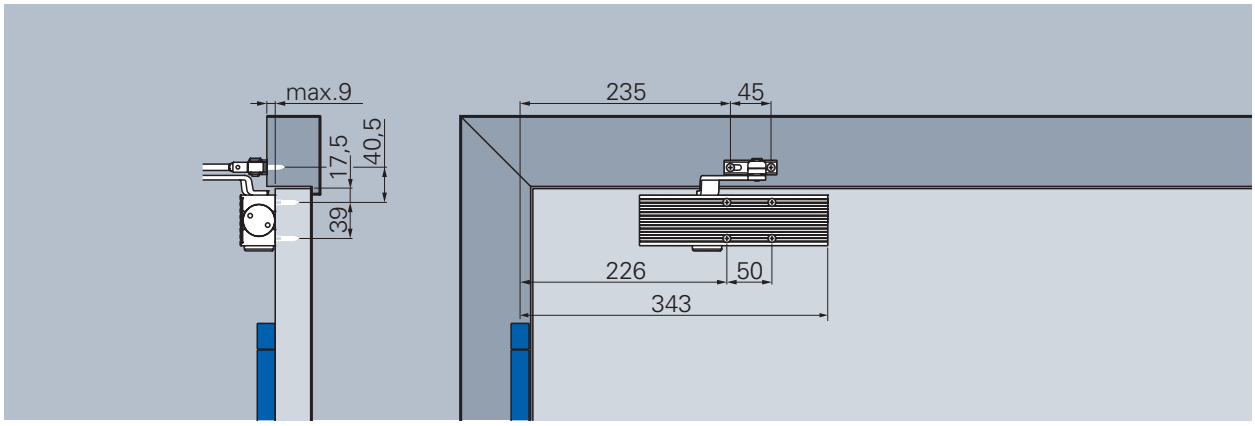

Normalmontage, Bandseite (EN 3)

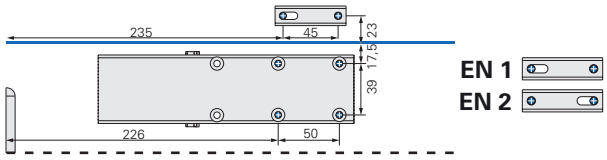

Schließkraftgröße EN 1/2

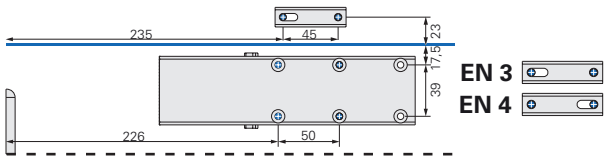

Schließkraftgröße EN 3/4

Schließkraftgrößen

Unterschiedliche Schließkraftgrößen werden durch Versetzen des Türschließers auf dem Türblatt und durch das Verdrehen der Gelenkarmaufnahme um 180° erzielt.

Schließkraftdiagramm ECO **Newton** TS-14, Bandseite



Schließgeschwindigkeit
Stufenlos einstellbare Schließgeschwindigkeit im Bereich von 180° – 0°.

Endschlag
Erhöht die Schließgeschwindigkeit und dadurch die Schließkraft zum sicheren Schließen der Tür, z.B. zum Überdrücken von Türdichtungen, Schlossfallen und von Luftdruck. Stufenlos einstellbar, Wirkungswinkel von 10° – 0°.

Bandgegenseite

Abbildung DIN-R-Tür, DIN-L spiegelbildlich

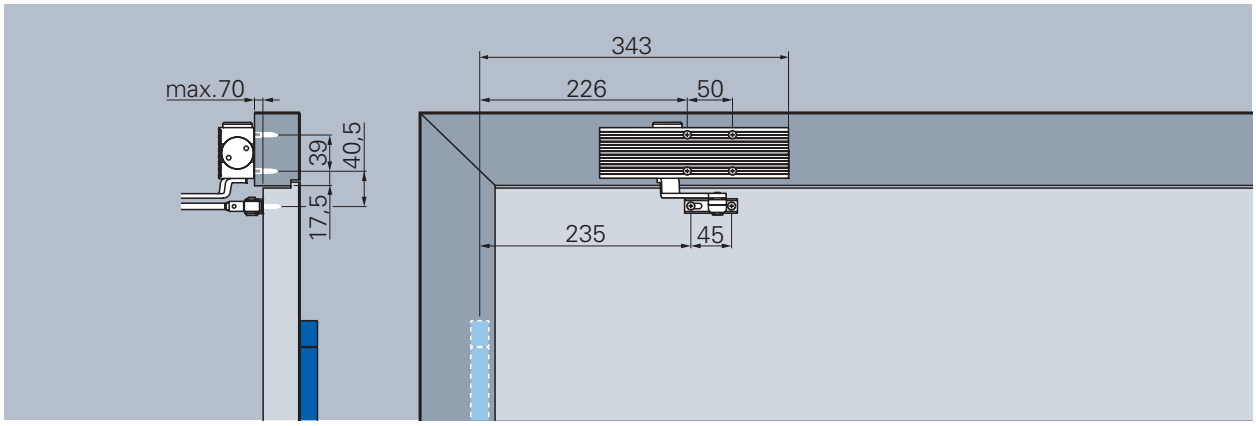

Kopfmontage, Bandgegenseite (EN 3)

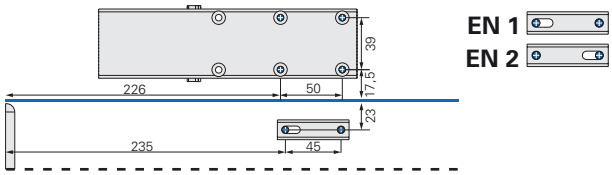

EN 1
EN 2

Schließkraftgröße EN 1/2

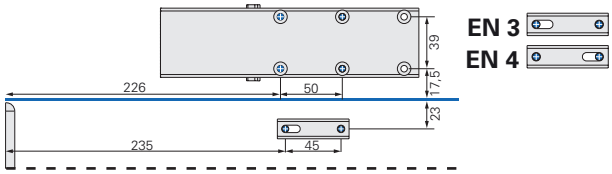

EN 3
EN 4

Schließkraftgröße EN 3/4

Schließkraftgrößen

Unterschiedliche Schließkraftgrößen werden durch Versetzen des Türschließers auf dem Türblatt und durch das Verdrehen der Gelenkarmaufnahme um 180° erzielt.

Schließkraftdiagramm ECO **Newton** TS-14, Bandgegenseite

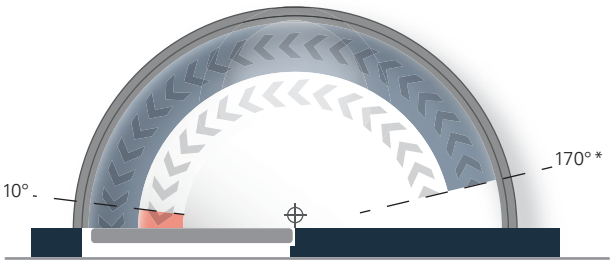

Schließgeschwindigkeit
Stufenlos einstellbare Schließgeschwindigkeit im Bereich von 170°* – 0°.

Endschlag
Erhöht die Schließgeschwindigkeit und dadurch die Schließkraft zum sicheren Schließen der Tür, z.B. zum Überdrücken von Türdichtungen, Schlossfallen und von Luftdruck. Stufenlos einstellbar, Wirkungswinkel von 10° – 0°.

*Variiert je nach Türdicke und Bandtyp.

Türstopper ist als Öffnungsbegrenzung zu setzen!

ECO ITS 420



Leistungskriterien

Schließkraft (mit Schließkraftanzeige, stufenlos einstellbar)	Größe nach EN	2 – 4
Türbreite	≤ 1.100 mm	■
Abmessungen	Länge in mm Bautiefe in mm Höhe in mm	215 32 57
DIN-L / R		■
Endschlag (stufenlos einstellbar)		■
Schließgeschwindigkeit (stufenlos einstellbar)		■
max. Türöffnungswinkel (*Abhängig von der Falzgeometrie der Tür Bodenstopper ist zu setzen!)		120°*
Geprüft nach EN		EN 1154
Feuer- und Rauchschutztüren geeignet (keine Zulassung bei Kopfmontage auf Bandgegenseite, innenliegend ITS)		F
nach EU-Richtlinien zertifiziert		CE
Barrierefreies Bauen		DIN 18040

■ Ja
- Nein
◘ Option

 Holztür  Stahltür  Profiltür

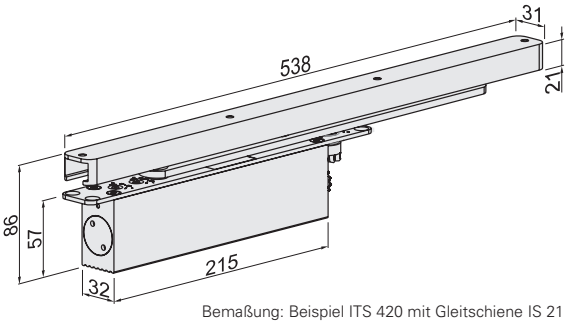

Bemaßung: Beispiel ITS 420 mit Gleitschiene IS 21

ITS 420

Der ITS 420 ist speziell für leichte Innentüren bis 80 kg und mit einem max. Öffnungswinkel von 120° konzipiert.
Durch seine Getriebekonstruktion ist er als Pendelschließer sowohl DIN-L als auch DIN-R einsetzbar.
Die Schließkrafteinstellung erfolgt von oben und ist dadurch auch im eingebauten Zustand möglich.

Bestellinformation

ECO ITS 420 ■ innenliegender Türschließer

Produktinformation

- ITS 420 für den Einbau in Holz-, Profilrahmentüren aus Aluminium-, Stahl- und Stahlblechtüren mit einer Türstärke von ≥ 40 mm. Die sehr schlanke Bauweise (Tiefe 32 mm) ermöglicht einen problemlosen und unsichtbaren Einbau in das Türblatt, ohne Doppelung oder Verstärkung
- Sehr guter Begehkomfort durch stark abfallendes Öffnungsmoment
- Einstellung der Schließkraft im eingebauten Zustand problemlos möglich
- Einfaches Handling beim Einstellen von Schließgeschwindigkeit und Endschlag, auch im eingebauten Zustand
- Standardmäßige Auslieferung mit Vorjustierung auf Schließkraft-Größe **EN 3**
- Gleitschienen IS ab Seite 159

Lieferung:
Schließerkörper, Stulpblech, Hebelarm, Gelenkschraube und Distanzstück

Artikelnummern



ITS 420 (inkl. Hebelarm)	Falzmaß (Nusslänge)	Art.-Nr.
ITS 420	8 – 12 mm	358040M00O00210
ITS 420	12 – 16 mm	358040M00O00211

Drehmomentverlauf beim ECO ITS 420

Der ECO ITS 420 erfüllt alle europäischen Normen für barrierefreies Bauen mit Anforderungen an leichtgängige Türen mit stark abfallendem Öffnungsmoment und hohem Wirkungsgrad:

Deutschland:
DIN Spec 1104, Deutsche Fassung CEN/TR 15894
DIN 18040- Barrierefreies Bauen (bis EN 4)

England:
BS 8300:2001 DDA

Frankreich:
PMR

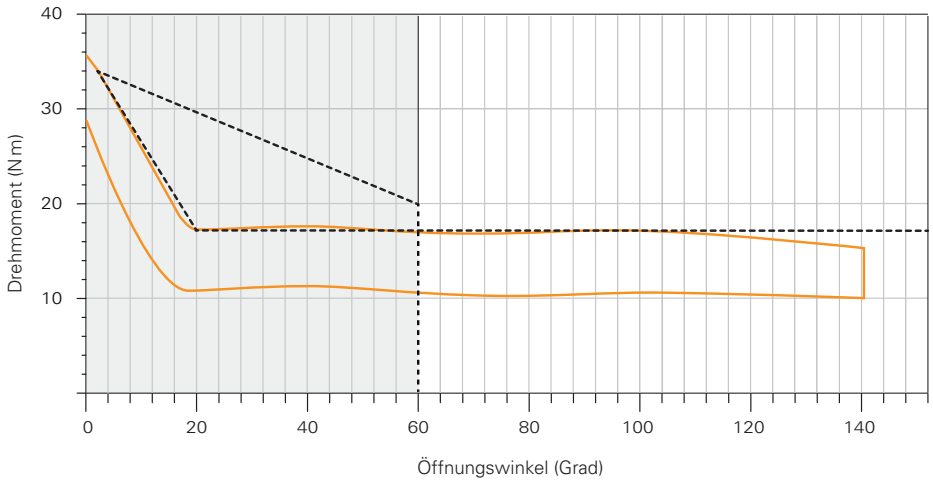



Milleniumtower, Wien,
Österreich

ECO **Schulte**
Weltweites Vertrauen.

Ob unter eigenem Markenzeichen oder als OEM-Partner-Produkt von renommierten Türenherstellern: Lösungen von ECO Schulte machen weltweit Türen funktionell.

Rund um den Globus verwirklichen Bauherren und Investoren zusammen mit Architekten und Planern anspruchsvolle Projekte. Stets sind dabei kluge Lösungen für den Umgang mit der Tür gefragt. Unsere Philosophie von Systemsicherheit findet sich an zeitgenössischer Architektur genauso wie in beeindruckenden Hotels, in öffentlichen Gebäuden, privaten Residenzen, Königsschlössern, Privatwohnungen oder Stadien.

ECO ITS Multi-Genius

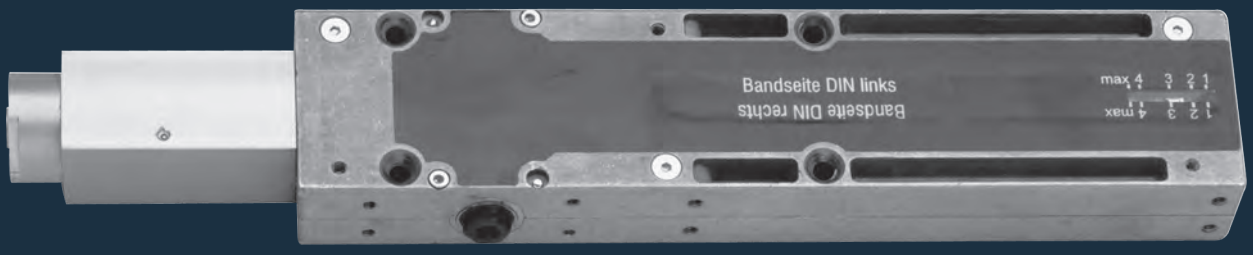

Leistungskriterien

Schließkraft (mit Schließkraftanzeige, stufenlos einstellbar)	Größe nach EN	1 – 4	2 – 5
Türbreite	≤ 1.100 mm	■	■
nach EN	≤ 1.250 mm	-	■
Abmessungen (inkl. Montageplatte bei Multi-Genius)	Länge in mm Bautiefe in mm Höhe in mm	328 30 56	328 30 56
DIN-L / R		■	■
Endschlag (stufenlos einstellbar)		■	■
Schließgeschwindigkeit (stufenlos einstellbar)		■	■
Türöffnungswinkel (*abhängig von der Falzgeometrie der Tür)		140 – 165°*	
Geprüft nach EN		EN 1154	
Feuer- und Rauchschutztüren geeignet (keine Zulassung bei Kopfmontage auf Bandgegenseite, innenliegend ITS)		F	
nach EU-Richtlinien zertifiziert		CE	

■ Ja
- Nein
◘ Option

 Holztür  Stahltür  Profiltür

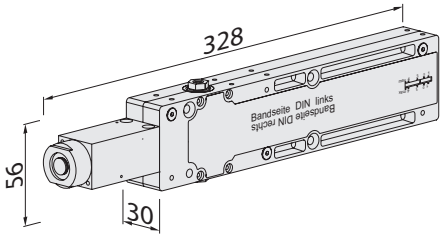

Bemaßung: ITS Multi-Genius

ECO Multi-Genius ▪ Wir haben den Dreh raus!

Mit einer einfachen 180°-Drehbewegung der mikrohydraulischen Dämpfungseinheit (mit nur 12 ml Ölinhalt) lässt sich der der ITS Multi-Genius für DIN-Linke oder DIN-Rechte Türen nutzen. Die sichtbare Anzeige erleichtert eine genaue Einstellung der Schließkraft auf die eingesetzte Türgröße bereits vor dem Einbau in die Tür. Dank des integrierten exzentrischen Gliederzuges lässt sich die Tür ohne größere Kraftanstrengungen öffnen. Der ITS Multi-Genius ist so konzipiert, dass das Öffnungsmoment der Tür schon nach kurzer Zeit deutlich nachgibt. Resultat ist die problemlose Begehung der Tür!

Bestellinformation

ECO ITS Multi-Genius ▪ innenliegender Türschließer

Produktinformation

- ITS Multi-Genius für den Einbau in Holz-, Profilrahmentüren aus Aluminium-, Stahl- und Stahlblechtüren mit einer Türstärke von ≥ 40 mm. Die sehr schlanke Bauweise (Tiefe 30 mm) ermöglicht einen problemlosen und unsichtbaren Einbau in das Türblatt, ohne Doppelung oder Verstärkung
- Hydraulikzylinder mit nur 12 ml Ölanteil birgt einen enormen Vorteil bei Einsatz an Feuerschutztüren
- Sehr guter Begehkomfort durch stark abfallendes Öffnungsmoment
- Sichtbare Schließkraftanzeige ermöglicht die richtige Einstellung bereits vor dem Einbau
- Einfaches Handling beim Einstellen von Schließgeschwindigkeit und Endschlag, auch im eingebauten Zustand
- Standardmäßige Auslieferung mit Vorjustierung auf Schließkraft-Größe **EN 3**
- Gleitschienen IS ab Seite 159

Lieferung:
Schließerkörper, Stulpblech, Hebelarm, Gelenkschraube und Distanzstück

Artikelnummern



ITS Multi-Genius (inkl. Hebelarm)	Falzmaß (Nusslänge)	Art.-Nr.
ITS M-G (1 – 4)	8 – 12 mm	358038M00O00210
ITS M-G (1 – 4)	12 – 16 mm	358038M00O00211
ITS M-G (2 – 5)	8 – 12 mm	358038A00O00210
ITS M-G (2 – 5)	12 – 16 mm	358038A00O00211

EN 1154 F CE

ECO

Falzraummaße (Nusslängen)

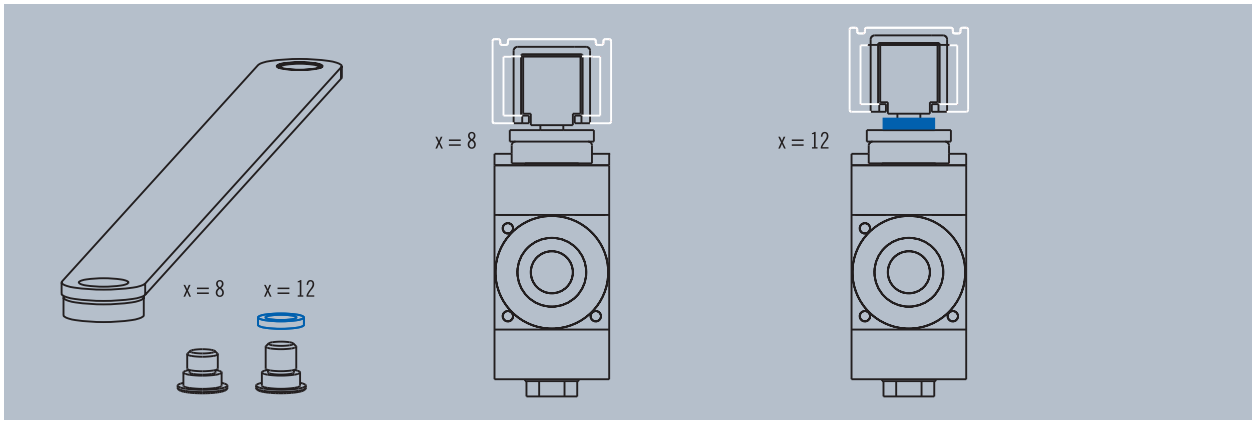

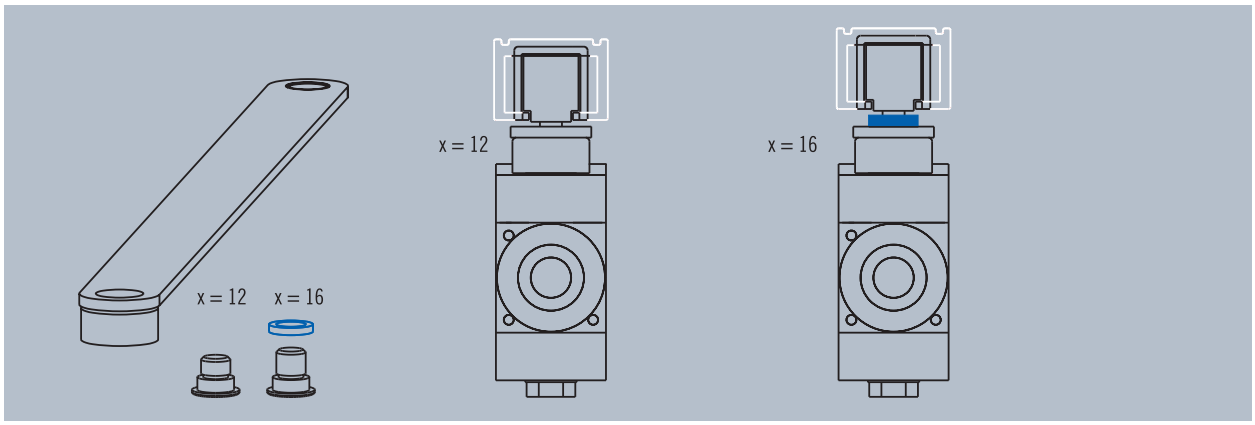

Die integrierten Türschließersysteme ITS 420 und ITS Multi-Genius sind in verschiedenen Türprofilen mit unterschiedlichen Falzraummaßen einsetzbar. Dies wird durch die Gelenkschraube mit unterschiedlichen Nusslängen (x) am Hebelarm ermöglicht.

Lieferung: Schließerkörper, Hebelarm, Gelenkschraube inkl. Distanzring (Einsatz Distanzring optional).
Der Schließerkörper bleibt dabei unverändert.

Bei der Bestellung von Multi-Genius-Gleitschienen bitte die richtige Nusslänge angeben.

ECO ITS Gleitschienen

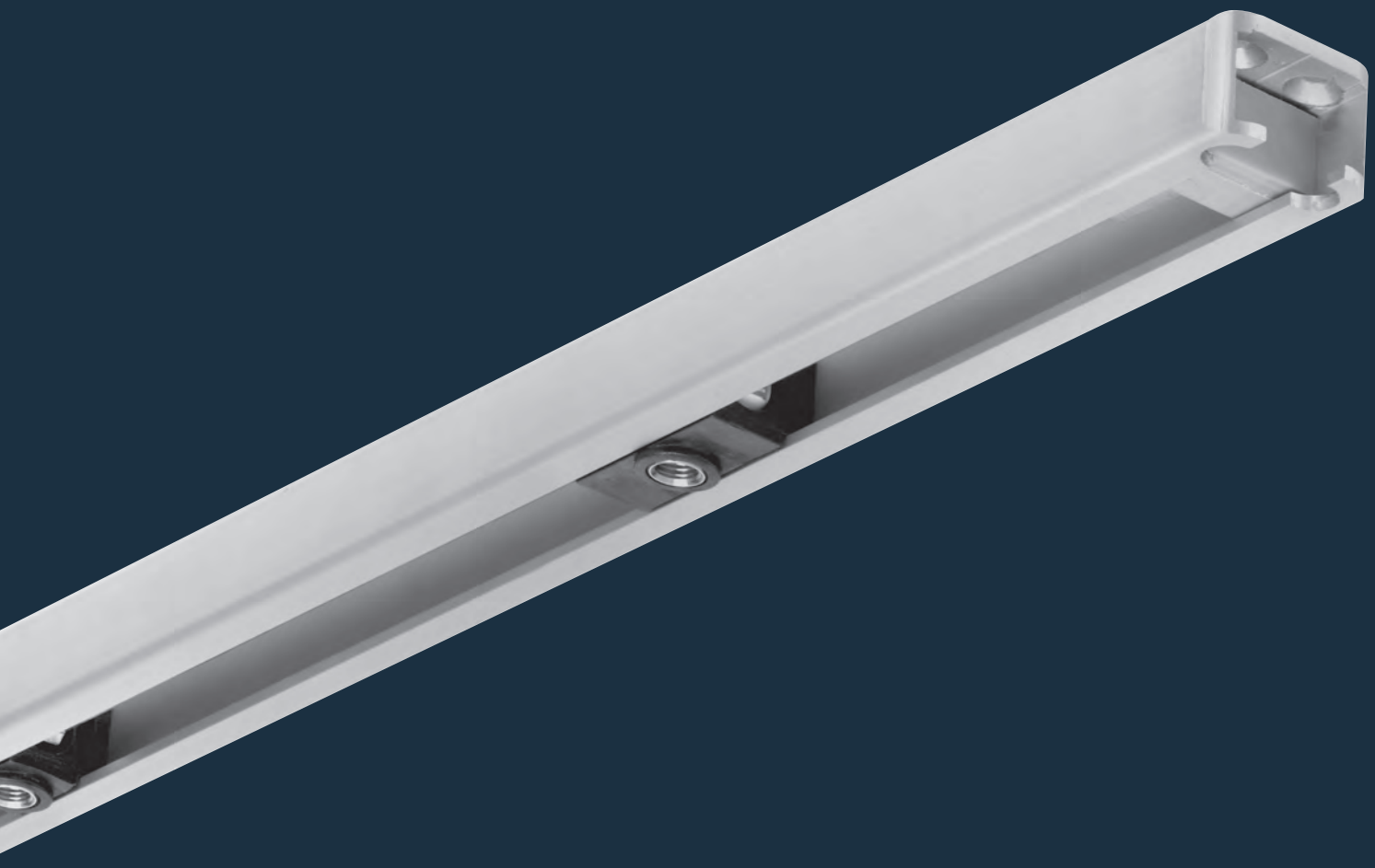

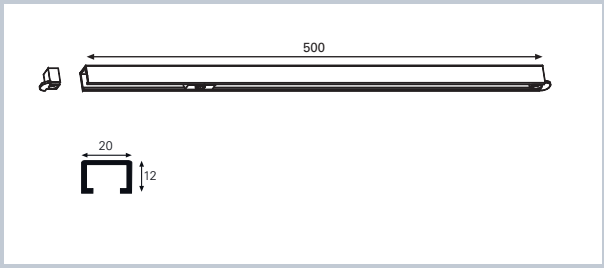



IS 12

Gleitschiene IS
für **ITS 420** und **ITS Multi-Genius**

- **Gleitschienenhöhe:** in 12 mm Höhe erhältlich
- **Zum Lieferumfang gehören:**
  Gleitschiene IS und Befestigungszubehör

- **Gleitschiene IS:**
  Ist in Verbindung mit dem ITS 420 und ITS Multi-Genius geprüft nach **EN 1154** zugelassen für den Einsatz an Feuer- und Rauchschutztüren.

Gleitschiene IS	Profil	Art.-Nr.
IS 12	20 x 12 mm	350100000O92021

Lieferung ohne Hebelarm, dieser ist Bestandteil des Türschließers

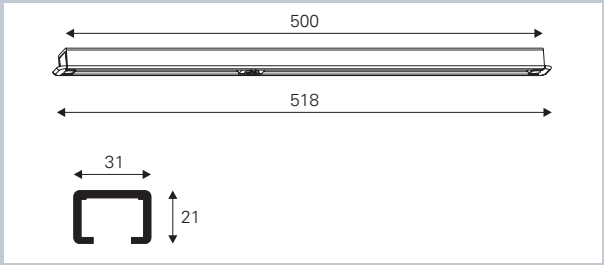

Montage Gleitschiene IS 21



IS 21

Gleitschiene IS
für **ITS 420** und **ITS Multi-Genius**
(optional mit mechanischer Feststellung)

- **Gleiche Ausführung: DIN-L** und **DIN-R**.
- **Zum Lieferumfang gehören:**
  Gleitschiene IS 21 und Befestigungszubehör
- Variante **IS 21 FKL-E** wird inkl. einer Federklemmung (SK einstellbar) geliefert. Der Offenhaltewinkel ist einstellbar von 80 - 130°.
- **IS 21 FKL-E** ist nicht für Feuer- und Rauchschutztüren zugelassen.

Gleitschiene IS 21	Profil	Art.-Nr.	Gleitschiene IS 21 FKL-E	Profil	Art.-Nr.
IS 21	31 x 21 mm	350141000O98000	IS 21 FKL-E	31 x 21 mm	350141000O98600

Lieferung ohne Hebelarm, dieser ist Bestandteil des Türschließers



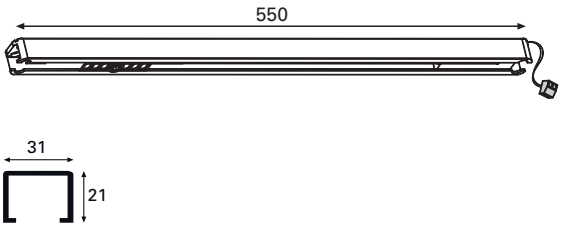

Montage Gleitschiene IS-EF

IS-EF

Gleitschiene IS mit elektromagnetischer Feststellung
für **ITS 420** und **ITS Multi-Genius**

- **Leistungsaufnahme:**
  24 V DC maximal 1,8 Watt
- **Gleiche Ausführung: DIN-L** und **DIN-R**
- **Zum Lieferumfang gehören:**
  Gleitschiene IS-EF
  Befestigungszubehör
- **Gleitschiene IS-EF:**
  Ist in Verbindung mit ITS 420 und ITS Multi-Genius für den Einsatz an Feuer- und Rauchschutztüren geprüft nach **EN 1155** und in Verbindung mit der ECO RSZ als Feststellanlage zugelassen vom DIBt.
- **Elektromagnetische Feststellung:**
  Einstellbar von 70° bis 110°. Im Brandfall wird die Feststellung aufgehoben und dadurch das Schließen der Tür durch den Türschließer ausgelöst. Die Ansteuerung erfolgt durch die externe Rauchschaltzentrale ECO RSZ (Zubehör S.206).

Gleitschiene IS	Profil	Art.-Nr.
IS-EF 31	31 x 21 mm	350100000O97210

Lieferung ohne Hebelarm, dieser ist Bestandteil des Türschließers

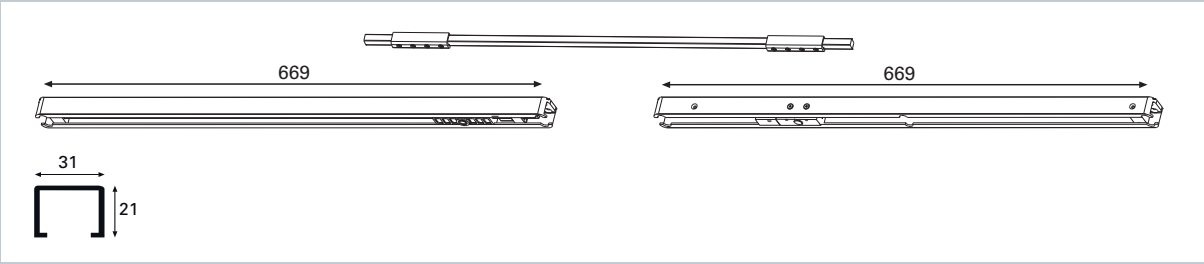

Montage Gleitschiene IS-SR und IS-SR-EF (Abbildung DIN-L, DIN-R spiegelbildlich)



IS-SR

Gleitschiene-Schließfolgeregelung
für **ITS 420** und **ITS Multi-Genius**

- **Gleiche Ausführung: DIN-L** und **DIN-R**
- **Hebelarme:** mit 3 verschiedenen Nusslängen für genaue Anpassung an die Falzraummaße der Tür
- **Zum Lieferumfang gehören:**
  Gleitschienen-Schließfolgeregelung IS-SR
  Befestigungszubehör
- **Die Gleitschienen-Schließfolgeregelung IS-SR:**
  Ist ist in Verbindung mit ITS 420 und ITS Multi-Genius zugelassen für den Einsatz an Feuer- und Rauchschutztüren. Nach **EN 1158** geprüft.
- **Die Schließfolgeregelung:**
  Stellt sicher, dass die Schließfolge von Stand- und Gangflügel in der vorgeschriebenen Reihenfolge erfolgt, d.h., der Gangflügel schließt immer nach dem Standflügel. Beim Öffnen des Standflügels sorgen Bremskeile in der Gangflügel-Gleitschiene dafür, dass der Gangflügel stehen bleibt, sobald der Standflügel geöffnet wird.

Gleitschiene IS	Profil	Art.-Nr.
IS-SR 31	31 x 21 mm	35M220000AK1401

Lieferung ohne Hebelarm, dieser ist Bestandteil des Türschließers

IS-SR-EF

EN 1155 EN 1158 F CE

Gleitschiene-Schließfolgeregelung mit elektromagnetischer Feststellung
für **ITS 420** und **ITS Multi-Genius**

- **Leistungsaufnahme:**
  24 V DC, maximal 1,8 Watt.
- **Gleiche Ausführung: DIN-L** und **DIN-R**
- **Hebelarme:** mit 3 verschiedenen Nusslängen für genaue Anpassung an die Falzraummaße der Tür
- **Zum Lieferumfang gehören:**
  Gleitschienen-Schließfolgeregelung IS-SR-EF
  Befestigungszubehör
- **Die Gleitschienen-Schließfolgeregelung IS-SR-EF:**
  Ist in Verbindung mit dem ITS 420 und ITS Multi-Genius zugelassen für den Einsatz an Feuer- und Rauchschutztüren. Nach **EN 1155** und **EN 1158** geprüft und in Verbindung mit der ECO RSZ als Feststellanlage zugelassen vom DIBt.
- **Die Schließfolgeregelung:**
  Stellt sicher, dass die Schließfolge von Stand- und Gangflügel in der vorgeschriebenen Reihenfolge erfolgt, d.h., der Gangflügel schließt immer nach dem Standflügel.
- **Elektromagnetische Feststellung:**
  Einstellbar von 70°-110°, Feststellung im Standflügel (IS-SR-EF-1S), Gangflügel wird über SR fest gestellt. Im Brandfall wird die Feststellung aufgehoben und dadurch das Schließen der Türen ausgelöst. Die Ansteuerung erfolgt durch die externe Rauchschaltzentrale ECO RSZ (Zubehör S.206).

Gleitschiene IS	Profil	Art.-Nr.
IS-SR-EF 31	31 x 21 mm	35M220000AK3401

Lieferung ohne Hebelarm, dieser ist Bestandteil des Türschließers

ECO FTS-63 / R



Leistungskriterien		FTS-63	FTS-63 R
Schließkraft (stufenlos einstellbar)	Größe nach EN	1 – 4 5 – 6	1 – 4 5 – 6
Türbreite nach EN	≤ 1.100 mm	1 – 4	1 – 4
	≤ 1.400 mm	5 – 6	5 – 6
Abmessungen (inkl. Montageplatte)	Länge in mm Bautiefe in mm Höhe in mm	372 62 72	510 62 77
DIN-L / R (Bitte passende Ausführung bestellen)		■	■
Endschlag (stufenlos einstellbar)		■	■
Öffnungsdämpfung (stufenlos einstellbar)		■	■
Schließgeschwindigkeit (stufenlos einstellbar)		■	■
Türöffnungswinkel		85°- 115°*	
Geprüft nach EN		EN 1155	
Feuer- und Rauchschutztüren geeignet		F	
nach EU-Richtlinien zertifiziert		CE	

*abhängig von der Türkonstruktion

■ Ja
- Nein
◘ Option

 Holztür  Stahltür  Profiltür

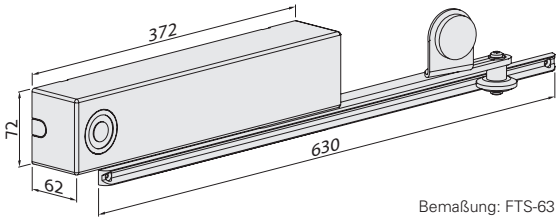

Bemaßung: FTS-63

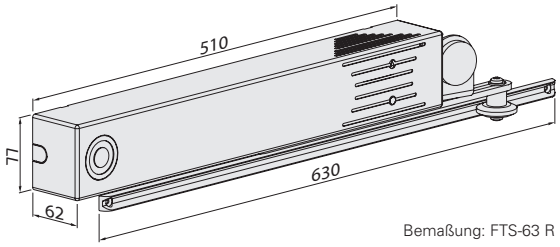

Bemaßung: FTS-63 R

ECO FTS-63 / R ▪ … im Spezial-Einsatz

Mit dem Freilauftürschließer FTS-63 / R hat ECO Schulte ein Produkt für den Einsatz in speziellen Objekten. Zu den Haupteinsatzgebieten des Freilauftürschließers zählen demnach Altenheime, Kindergärten, Schulen, Krankenhäuser und andere Objekte, in denen mit möglichst geringem Kraftaufwand Türen zu öffnen und zu schließen sein müssen.

Der FTS-63 / R ist so konzipiert, dass ein Elektromagnet den Hebelarm des Türschließers in geöffneter Position hält. Die Tür ist somit vom FTS getrennt und die Freilauffunktion gewährleistet. In Kombination mit einer separaten bzw. integrierten Rauchschaltanlage wird bei Raucherkennung automatisch oder per Handtaster der Magnet manuell deaktiviert, so dass der Türschließer seine normale Funktion aufnimmt und der Hebelarm die Tür schließt.

Den Freilauftürschließer FTS-63 / R gibt es in zwei Schließkraftgrößen 1 – 4 und 5 – 6 (nach der **EN 1155** geprüft) für Türflügelbreiten bis zu 1.400 mm.

Für zweiflüglige Türen kann der FTS 63-R kombiniert werden mit der Schließfolgeregelung ECO SR-BG (mit Drehlager auf dem Gangflügel und TS 61/41 auf dem Standflügel). Die Freilauffunktion ist dann nur für den Gangflügel aktiv, der Standflügel hat keine Feststell- oder Freilauffunktion und schließt automatisch.

Gemäß den Richtlinien für Feststellanlagen des DiBt ist bei Freilaufschließern für FH- und RS-Türen in unmittelbarer Nähe, gut sichtbar und freizugänglich ein roter Handtaster mit Aufschrift: „Tür schließen" zu setzen. Weitere Informationen auf Seite 207.

Montage

Abbildung DIN-L-Tür, DIN-R spiegelbildlich

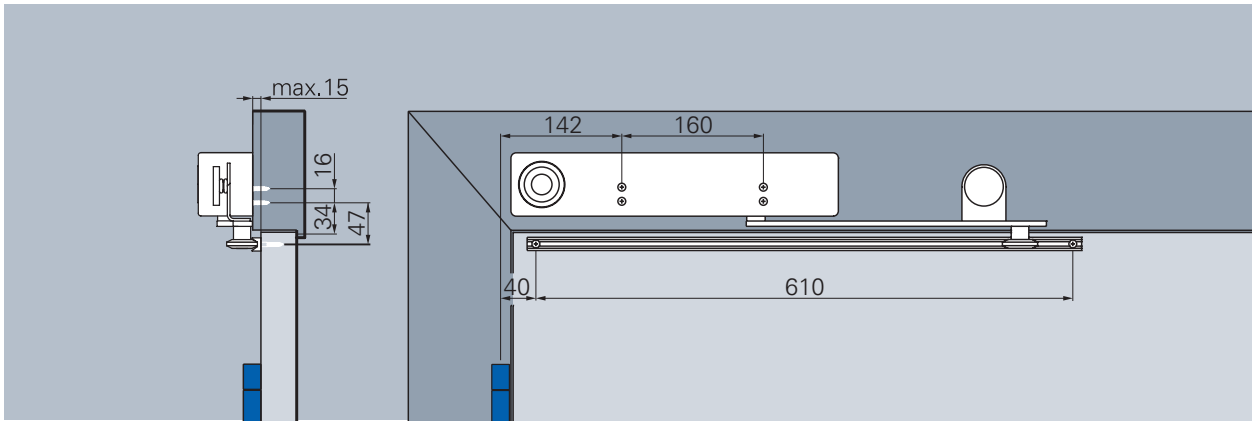

Normalmontage, Bandseite – FTS-63

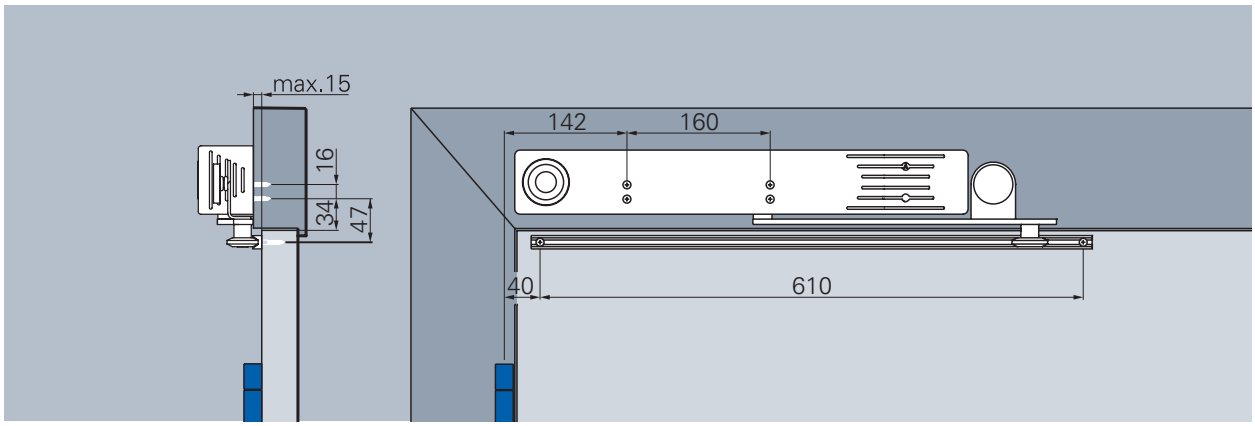

Normalmontage, Bandseite – FTS-63 R

Schließgeschwindigkeit
Stufenlos einstellbare Schließgeschwindigkeit im Bereich von 115° – 0°.

Endschlag
Erhöht die Schließgeschwindigkeit und dadurch die Schließkraft zum sicheren Schließen der Tür, z.B. zum Überdrücken von Türdichtungen, Schlossfallen und von Luftdruck. Stufenlos einstellbar, Wirkungswinkel von 10° – 0°.

Öffnungsdämpfung
Reduziert die Öffnungsgeschwindigkeit ab 70° und verhindert dadurch das Aufschlagen der Tür. Dämpfungskraft konstant.

Schließkraftdiagramm FTS, Bandseite

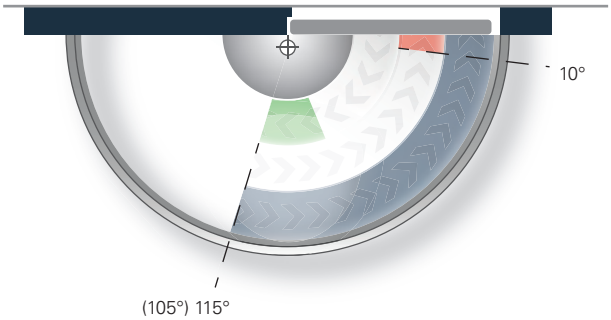

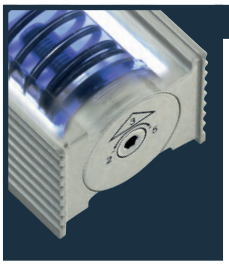

Schließkraft:	
stufenlos einstellbar	min. Größe 1 max. Größe 4
bzw.	
stufenlos einstellbar	min. Größe 5 max. Größe 6
Auslieferungszustand:	Größe 3

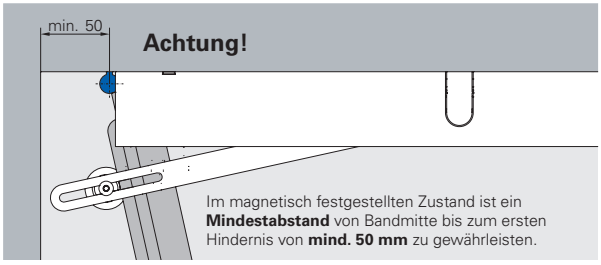

Bestellinformation

ECO FTS-63 /-63 R ▪ Produktbeschreibung

Türschließer mit Freilauffunktion ECO FTS-63

- Freilauffunktion aktivierbar durch Feststellung des Hebelarms bei einmaliger Öffnung der Tür
- Öffnungswinkel, abhängig von der Falzgeometrie der Tür: 85°- 115° (115°- 145° auf Anfrage)
- Stromversorgung 24 V DC extern, zum Anschluss an externe Rauchschaltzentrale
- Schließkraft, Schließgeschwindigkeit, Öffnungsdämpfung und Endschlag sind stufenlos einstellbar
- Kopfmontage auf Bandseite, Führungsschiene auf dem Türblatt (optional)
- Adaptionsprofile für besondere bauliche Gegebenheiten lieferbar (auf Seite 203)

Türschließer mit Freilauffunktion ECO FTS-63 R

- Freilauffunktion aktivierbar durch Feststellung des Hebelarms bei einmaliger Öffnung der Tür
- Rauchmelderzentrale integriert
- Öffnungswinkel, abhängig von der Falzgeometrie der Tür: 85°- 115° (115°- 145° auf Anfrage)
- Anschlussspannung: 230 V AC
- Schließkraft, Schließgeschwindigkeit, Öffnungsdämpfung und Endschlag sind stufenlos einstellbar
- Kopfmontage auf Bandseite, Führungsschiene auf dem Türblatt (optional)
- Adaptionsprofile für besondere bauliche Gegebenheiten lieferbar (auf Seite 203)

Gemäß den Richtlinien für Feststellanlagen des DiBt ist bei Freilaufschließern für FH- und RS-Türen in unmittelbarer Nähe, gut sichtbar und freizugänglich ein roter Handtaster mit Aufschrift: „Tür schließen" zu setzen. Weitere Informationen auf Seite 207.

FTS-63 / R



Türschließer ohne Rauchschaltanlage		Farbe	DIN	Art.-Nr.
FTS-63	(1 – 4)	Edelstahl matt	DIN L	306153AB5Q05051
FTS-63	(1 – 4)	Edelstahl matt	DIN R	306153AB5Q05052
FTS-63	(5 – 6)	Edelstahl matt	DIN L	306153CB5Q05001
FTS-63	(5 – 6)	Edelstahl matt	DIN R	306153CB5Q05002



Türschließer mit-Rauchschaltanlage		Farbe	DIN	Art.-Nr.
FTS-63 R	(1 – 4)	Edelstahl matt	DIN L	306153AB5Q05151
FTS-63 R	(1 – 4)	Edelstahl matt	DIN R	306153AB5Q05152
FTS-63 R	(5 – 6)	Edelstahl matt	DIN L	306153CB5Q05017
FTS-63 R	(5 – 6)	Edelstahl matt	DIN R	306153CB5Q05018

ECO ETS



Leistungskriterien		ETS 42	ETS 73	ETS 64-R
Schließkraft (stufenlos einstellbar)	Größe nach EN	2 – 4	3 – 7	3 – 6
Türbreite nach EN	Innen- und Außentüren ≤ 1.100 mm	■		
	Innen- und Außentüren ≤ 1.600 mm		■	
	Brandschutztüren ≤ 1.400 mm			■
Abmessungen (inkl. Montageplatte)	Länge in mm Bautiefe in mm Höhe in mm	730 125 70	690 120 95	690 120 95
Umgebungstemperatur		-15 bis +50° C		
Relative Luftfeuchte		max. 85%		
Leistungsaufnahme		max. 350 W	max. 560 W	
			Stand-by 4 W	
DIN-L / R		■	■	■
Öffnungsgeschwindigkeit einstellbar		max. 40°/s		
Schließgeschwindigkeit bei Netzbetrieb einstellbar, bei Stromausfall fest		max. 40°/s		
Offenhaltezeit einstellbar		0 - 60s		
Max. Türöffnungswinkel		105°		
Geprüft nach EN		DIN 18650 EN 16005	DIN 18650 EN 16005	DIN 18263-4 DIN 18650 EN 16005
Feuer- und Rauchschutztüren geeignet		-	-	F (DIBt)
nach EU-Richtlinien zertifiziert		CE	CE	CE

■ Ja
- Nein
◘ Option

 Holztür  Stahltür  Profiltür

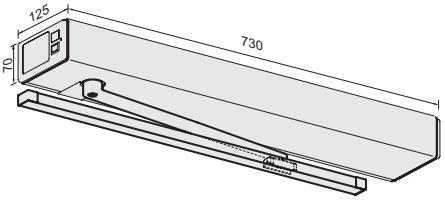

Bemaßung: ETS 42 mit Gleitschiene

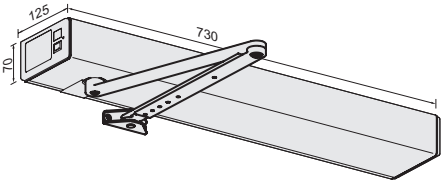

Bemaßung: ETS 42 mit Normalgestänge

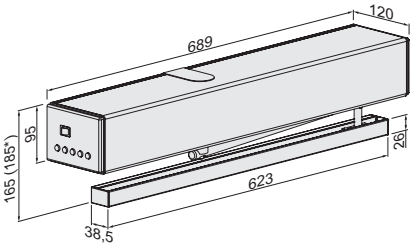

Bemaßung: ETS 73 / ETS 64-R mit Gleitschiene

* Bei gefälzten Türen bitte den langen Zapfen einsetzen (Im Lieferumfang enthalten)

ECO ETS ▪ Harmonische Türbewegung – motorisch Öffnen – kontrolliertes Schließen

Ausführungen und Funktionen:

- Gleitschiene drückend (BG) und ziehend (BS)
- Normalgestänge drückend (BG)
- 1- und 2-flüglige Anlagen mit durchgängiger Abdeckung
- Integrierte, verdeckt liegende Schließfolgeregelung für FS/RS-Türen (in der durchgängigen Verschalung)
- Integrierter, verdeckt liegender Rauchmelder (in die Abdeckhaube integriert, auch nachrüstbar (DIBt, EN 54-7))
- Einstellbare Federschließkraft (bei Funktion stromlos)
- Einfache Bedienung mit Programmwahltastern im Seitendeckel (Automatik-Dauerauf-Hand-Ausgang-Nacht)
- Allpolig trennender Hauptschalter im Seitendeckel integriert (bei ETS 73 und ETS 64-R)
- Push + Go Funktion, leichtes Ansprechverhalten
- Servofunktion, Antrieb erkennt eine mechanische Öffnung und unterstützt mit Motorkraft solange die Tür geöffnet wird
- Anfahrkraft und Schließkraftverstärkung (Zudrücken ins Schloss) einstellbar
- Anfahrtverzögerung einstellbar (Motorschloss, Schließfolge)
- Plug + Play, Einrichten der Funktionen mit LCD Display
- Low energy Betrieb ohne Sicherheitssensorik
- Sehr niedriger Stand-by Verbrauch (4 Watt)
- Zuschaltbare Windlastkompensation, max. Windgeschwindigkeit 80 km/h (320 Pa) (nicht bei ETS 42)
- Zuschaltbare akustische Signalisierung der Öffnungs- und/oder Schließbewegung

1. Kraft – bis 400 kg

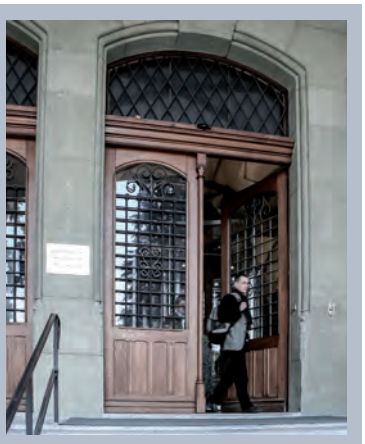

Der ECO ETS verfügt über einen starken Antrieb, der Innen- und Außentüren sicher schließen kann, und das bis Flügelbreiten von 1.600 mm (EN 7).

ETS 73 – bis 400 kg (bei Flügelgrößen bis 1100 mm)
ETS 64-R – bis 250 kg (für FS- und RS-Türen)
ETS 42 – bis 150 kg

Dadurch können Außentüren, die z.B. starken Windlasten unterliegen als auch schwere Brandschutztüren sicher automatisiert werden.

Mit dem integrierten, leistungsstarken Schaltnetzteil (ETS 73 und ETS 64-R: 24 V, 2 A Ausgangsleistung) können mehrere externe Bedien- und Sicherheitselemente und sogar Motorschlösser versorgt werden. Dadurch können bei vielen Anwendungen externe Netzteile entfallen.

Zusätzlich zu diesen Parametern ist der ETS auf Grund seiner neuen elektromotorischen Antriebseinheit extrem leise und hat einen ausgereiften und harmonischen Bewegungsablauf. Gerade diese Eigenschaften machen den ETS zum Allrounder für den öffentlichen Bereich, in Krankenhäusern, Altenheimen und Kliniken.

2. Ausführung mit Gleitschiene auf BS und BG / auch FS!

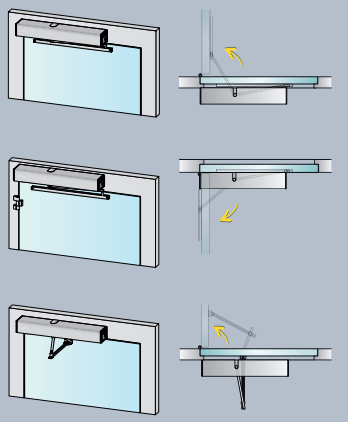

Der ETS kann in folgenden Varianten kombiniert werden:

Sturzmontage mit Normalgestänge, Bandgegenseite drückend

Sturzmontage mit Gleitschiene, Bandgegenseite drückend

Sturzmontage mit Gleitschiene, Bandseite ziehend

Alle Montagevarianten sind sowohl in Standard- als auch in Brandschutzvariante zugelassen.

Dies ermöglicht speziell den Planern und Architekten eine durchgängige Designvariante mit Gleitschiene für alle Montageanwendungen, egal ob BS oder BG, T0 oder FS / RS!

Für den Türenhersteller ergeben sich dadurch ebenfalls neue Möglichkeiten der Ausführung bei Feuer- oder Rauchschutztüren.

3. Low Energy und Full Power mit einem Antrieb



Der ETS kann mit ein und demselben Antrieb vor Ort für 2 Funktionen eingestellt werden, eine zusätzliche Upgrade-Karte ist nicht notwendig:

Low Energy und Full Power
Die Full Power Einstellung ermöglicht z.B. bei öffentlich stark frequentierten schweren Türen eine Automatisierung mit schnellen Bewegungsabläufen. Hierzu ist eine Überwachung des Bewegungsbereiches mit Sicherheitssensoren von Nöten.

Die Low Energy Einstellung ist speziell für Privathaushalte oder Büro- und Arbeitsbereiche mit geringer öffentlicher Frequentierung konzipiert. Hierbei kann auf Sicherheitssensoren verzichtet werden, es gibt jedoch Einschränkungen an Türgewichte und Bewegungsgeschwindigkeit.

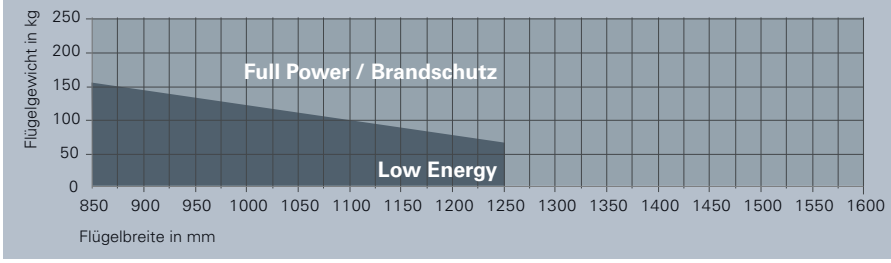

4. Feuer- und Rauchschutz / Inversfunktion / Schleusenfunktion



Der ETS ist in der Variante ETS 64-R als Feststellanlage für Feuer- und Rauchschutztüren zugelassen. In Kombination mit einem Sturzmelder schließt er bei Alarm (Rauchauslösung) oder Stromausfall sicher den Brandschutzabschluss.

Die Inversfunktion ist speziell für die Entrauchung von Gebäuden (RWA) konzipiert worden. Hier wird die FS / RS Funktion bei Alarmauslösung umgekehrt, d.h. die Tür öffnet sich mit Federkraft, damit eine Entrauchung ermöglicht wird. Dies ist auch bei Stromausfall sicher gestellt, sodass auf eine Notstromversorgung verzichtet werden kann! Die Inversfunktion ist bereits im ETS vorinstalliert und damit auch noch vor Ort einstellbar.

Die Schleusenfunktion regelt die komplizierten Abläufe der Automatisierung von Doppeltüren in Sicherheitsbereichen (kontrollierte und richtungsgeregelte Durchgangssteuerung).

5. Windlastkompensation (ETS 73 / ETS 64-R)

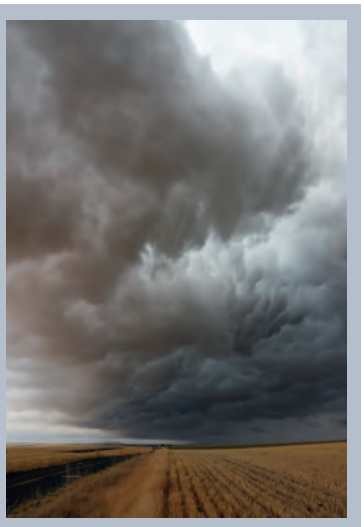

Die Windlastregelung dient der Anpassung der Laufruhe von Außentüren an unterschiedliche Luftdruckverhältnisse (z.B. bis zu Windstärke 9 (bzw. 320 Pa) / bei Flügelgröße 900 x 2400 mm). Eine kurzzeitig entstehende erhöhte Windlast (z.B. starke Böe) wird vom Antrieb erkannt. Die Steuerung berechnet nun die zusätzliche Motorleistung zur Verstärkung bzw. Bremsung des Antriebes, so dass der Flügel nahezu störungsfrei laufen kann.

Die Stärke der Windlast ist abhängig von der Größe der Tür und der eingesetzten Gestängeart. Für nach außen öffnende Türen in Gegenden mit regelmäßig erhöhten Windlasten (z.B. Küstengebiete) sollte nach Möglichkeit das Normalgestänge (BG drückend) verwendet werden.

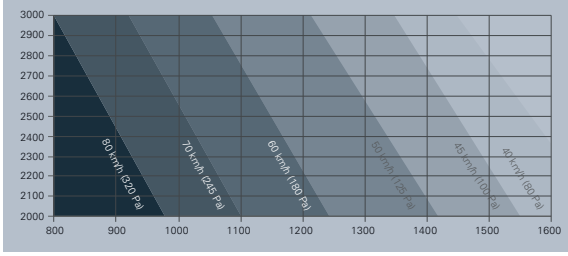

6. Einfache Montage und Service



Der ETS verfügt über eine einfache und bedienerfreundliche Einstellfunktion aller Parameter. Hierzu dient die Displayanzeige mit Joystickfunktion auf der Steuerplatine. Über eine menügeführte Abfrage kann vor Ort die Erstinbetriebnahme problemlos konfiguriert werden. Sämtliche Prameter können jedoch auch nachträglich noch auf evtl. neue Betreiberanforderungen konfiguriert werden (Passwortgeschützt). Ein externes Steuermodul oder ein Laptop ist nicht notwendig.

Das macht den ETS speziell für Montage- und Servicefirmen interessant, die nicht für jeden Antriebstyp ein eigenes externes Programmiergerät bzw. eine spezielle Software beziehen wollen.





Zweiflügelige Drehtüranlage Typ ECO ETS 64-R IRM-SRI (GSZ) (mit integrierter Schließfolgeregelung und integriertem Rauchmelder)

ECO ETS 42 / ETS 73 / ETS 64-R ▪ Produktbeschreibung

Einflügelige Antriebe (ohne Gestänge)



ETS 42



ETS 73



ETS 64-R IRM

Einflügelige Drehtüranlage für Innen- und Außentüren	Farbe	Art.-Nr.
ETS 42	Edelstahl	5030053933
ETS 73	Edelstahl	5030014715

Einflügelige Drehtüranlage für FS/RS Türen (und Invers)	Farbe	Art.-Nr.
ETS 64-R	Edelstahl	5030014716
ETS 64-R (GSD)	Edelstahl	5030014717
ETS 64-R IRM	Edelstahl	5030014712
ETS 64-R IRM (GSD)	Edelstahl	5030014714

Gestängevarianten für ETS





Gleitschiene für ETS	Farbe	Art.-Nr.
GS-ETS 620-ÖB*	Edelstahl	5030054059
GS-ETS 830**	Edelstahl	5030014713

* Montageart GSZ oder GSD (bis 30 mm Sturztiefe / Brandschutz)
** Montageart GSZ, GSD oder Flügelmontage (bis 200 mm Sturztiefe / kein Brandschutz)

Normalgestänge für ETS (bis 250 mm Sturztiefe)	Farbe	Art.-Nr.
SGS ETS 250-ER*	Edelstahl	5030054061

*Für Sturz bis 250 mm (Brandschutz)

Achsverlängerungen

Klemmstücke (Achsverlängerung)

Zur Anwendung bei Sondermontagen

Klemmstück (Achsverlängerung)	Art.-Nr.
AVE 10 (+ 10mm, inkl. Schraube)	5030054517
AVE 20 (+ 20mm, inkl. Schraube)	5030054519
AVE 30 (+ 30 mm, inkl. Schraube)	5030054520



Bitte bestellen Sie Sicherheitselemente, welche zusätzlichen Schutz an Klemmstellen und an Schließkanten bieten, gleich mit. **Sensorleisten oder Flatscan gemäß DIN 18650 und EN 16005!** Zubehör wie zusätzliche Deckenrauchmelder, Sensorleisten, und Bedienelemente bitte separat dazu bestellen, siehe ab Seite 214.

NG = Ausführung Normalgestänge drückend (BG-Kopfmontage)
GSD = Ausführung Gleitschiene drückend (BG-Kopfmontage)
GSZ = Ausführung Gleitschiene ziehend (BS-Normalmontage)
IRM = integrierter Rauchmelder
SRI = integrierte Schließfolgeregelung

Checkliste Bestellungen - ETS

Pos.	Gestängeart	Brand-schutz		Flügel		Bedix		Taster		Radar		Funk		Sicherheitselemente			Not-Aus		E-Öffner		RSK	
		ja	nein	1-flg.	2-flg.	ja	nein	innen	außen	innen	außen	ja	nein	Sensor-leisten	Finger-schutz	Flatscan	ja	nein	ja	nein	ja	nein

Hardware

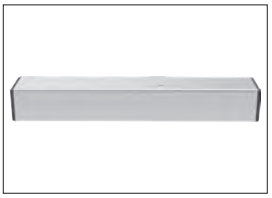

Antrieb

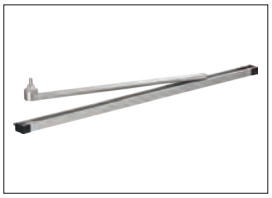

Gleitschiene

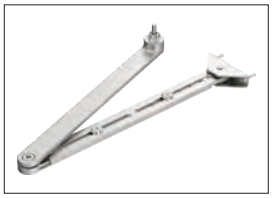

Normalgestänge

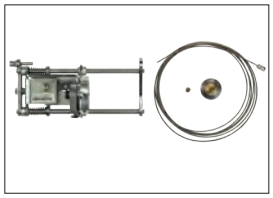

Integrierte Schließfolge-regelung (SRI)

Bedienelemente



Bedix (externes Bedien- und Programmierelement)



Großflächentaster GFT



Radar

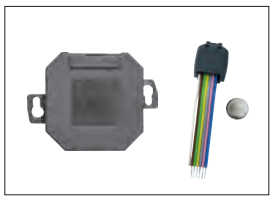

Funkset

Sicherheitselemente

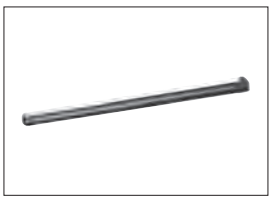

Sensorleisten

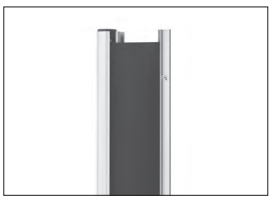

Fingerschutz



Flatscan



Nottaster

Schlosszubehör

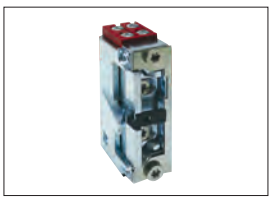

E-Öffner

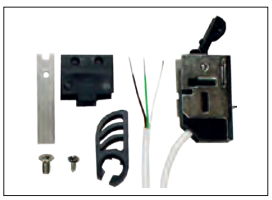

RSK

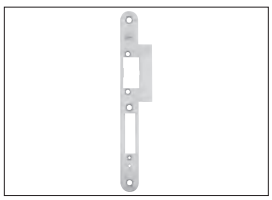

Schließblech

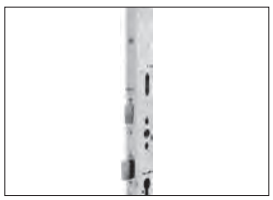

Motorschlösser

Anbauzeichnung ETS 73 einflügelig

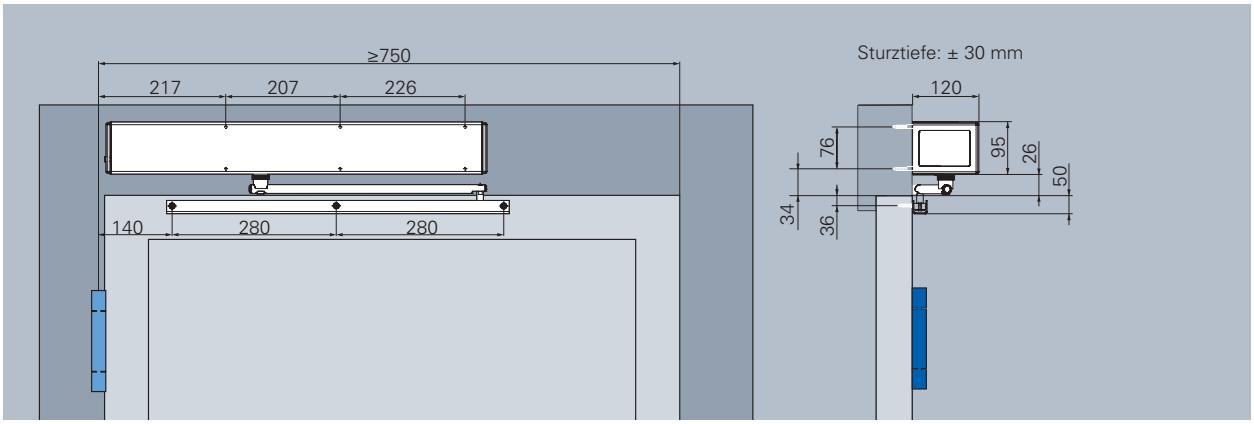

ETS 73 Kopfmontage Bandseite mit Gleitschiene (ziehend)

Mit Achsdorn KS-13 und langem Gleitbolzen (im Lieferumfang enthalten).

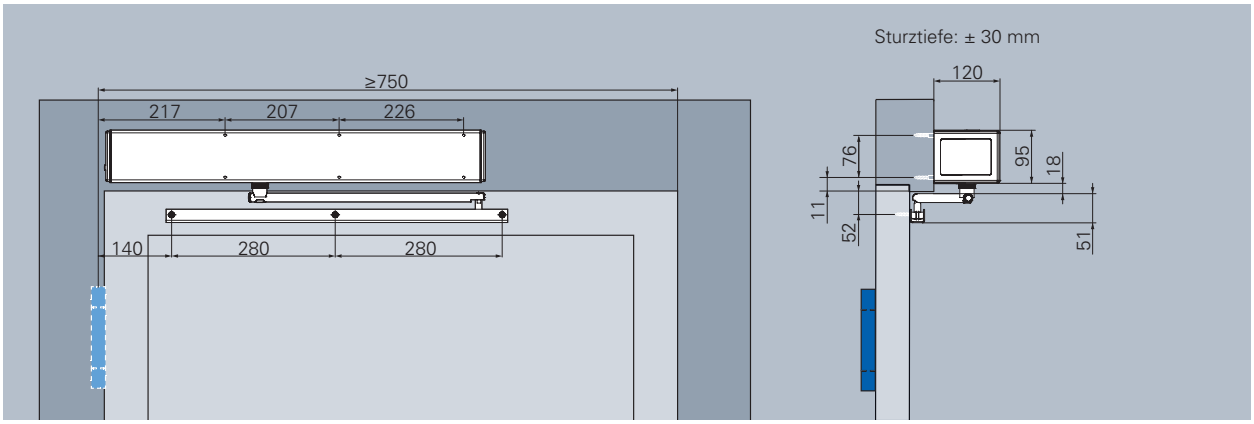

ETS 73 Kopfmontage Bandgegenseite mit Gleitschiene (drückend)

Mit Standardachsdorn und kurzem Gleitbolzen.

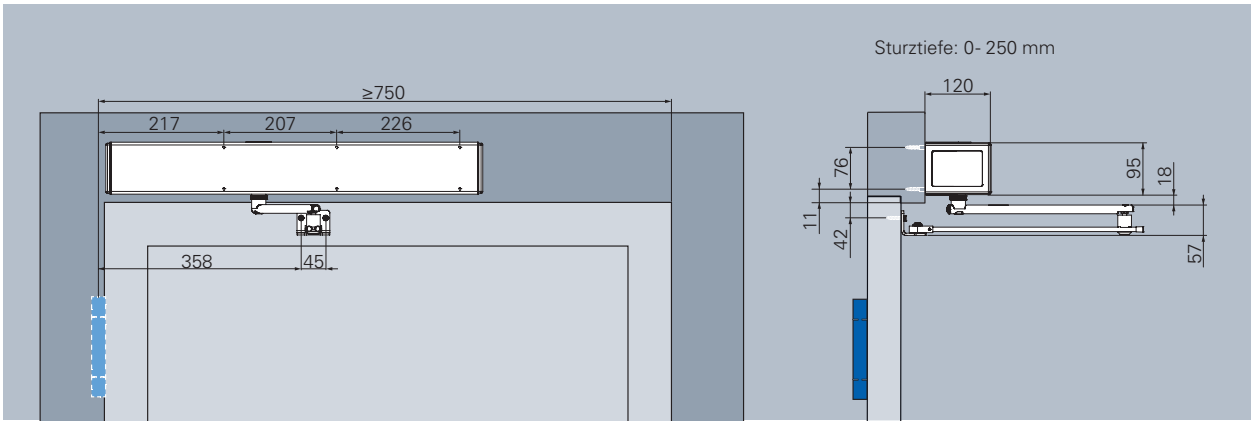

ETS 73 Kopfmontage Bandgegenseite mit Normalgestänge (drückend)

Mit Standardachsdorn.

Anbauzeichnung ETS 73 zweiflügelig

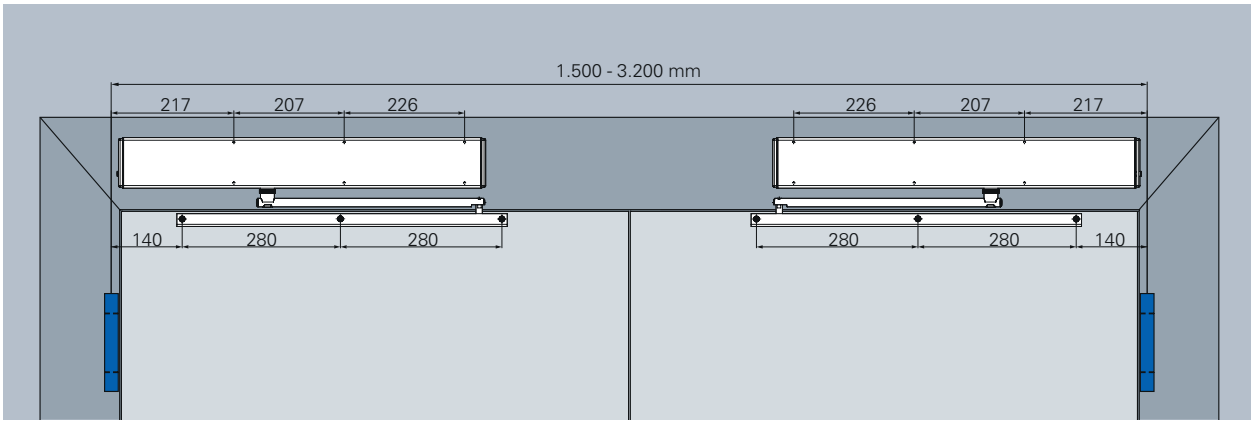

ETS 73 Kopfmontage Bandseite mit Gleitschiene (ziehend)

Mit Achsdorn KS-13 und langem Gleitbolzen (im Lieferumfang enthalten).

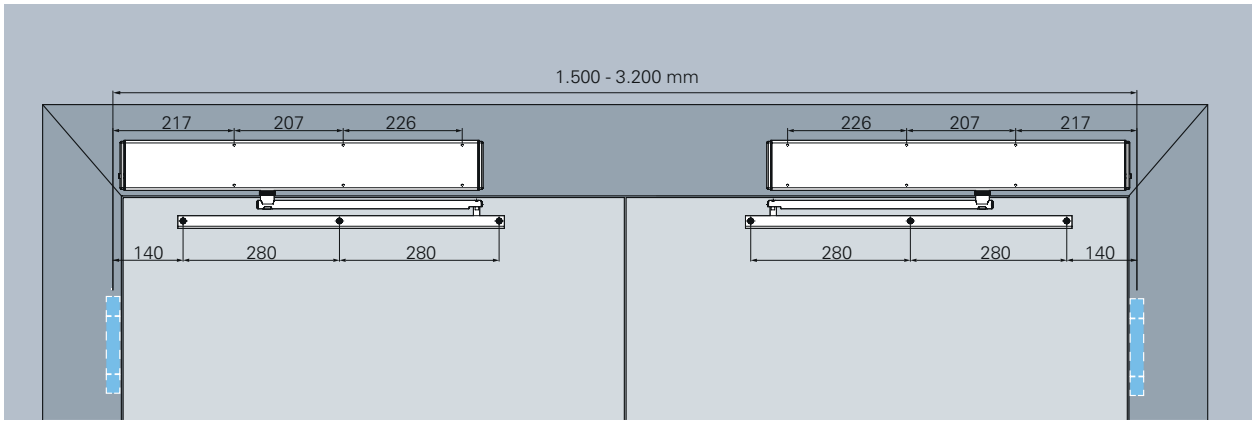

ETS 73 Kopfmontage Bandgegenseite mit Gleitschiene (drückend)

Mit Standardachsdorn und kurzem Gleitbolzen.

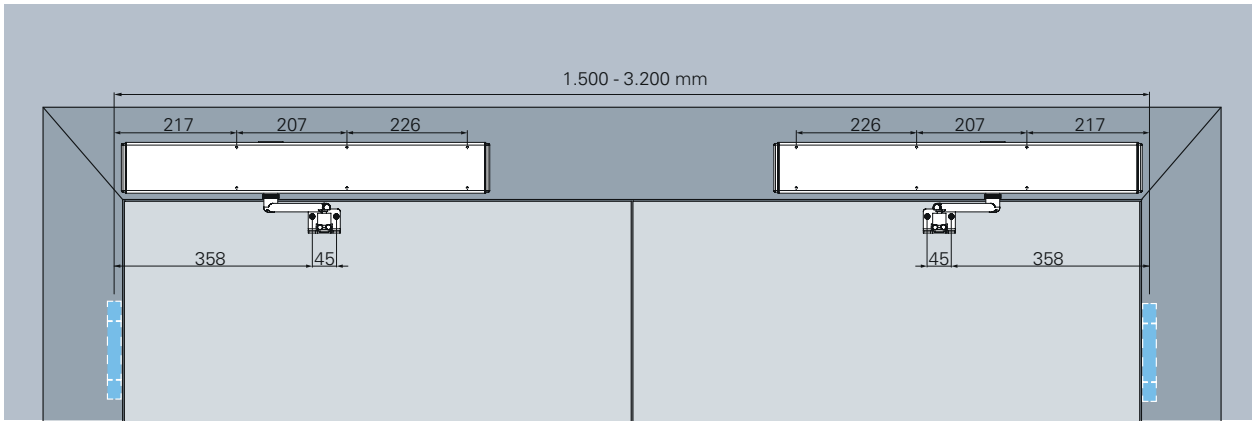

ETS 73 Kopfmontage Bandgegenseite mit Normalgestänge (drückend)

Mit Standardachsdorn.

Anbauzeichnung ETS 64-R einflügelig

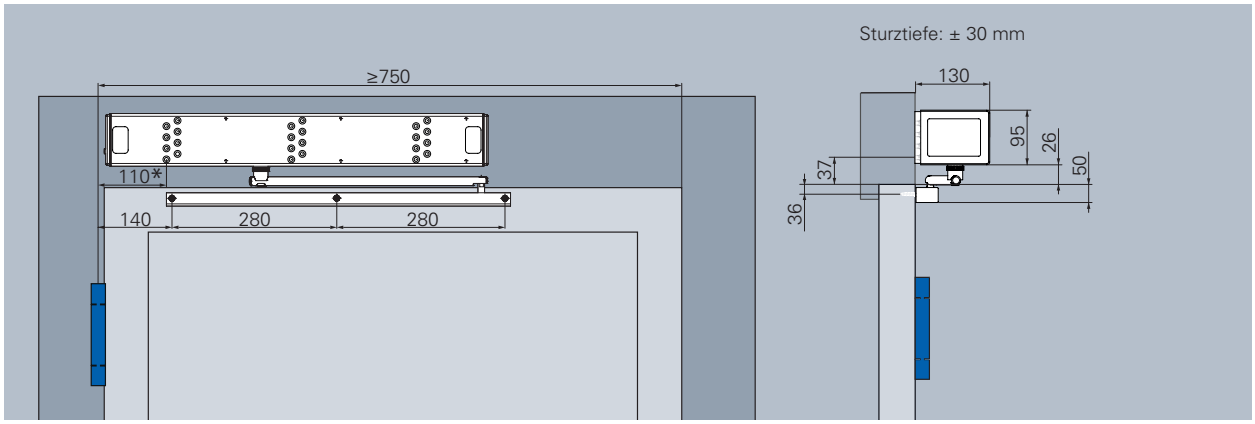

ETS 64-R – Einflügelig Kopfmontage Bandseite mit Gleitschiene (ziehend) und Montageplatte

Mit Achsdorn-13mm und langem Gleitbolzen.

*Bezugsmaß- alle weiteren Bohrungen sind je nach Vorgabe des Tür- oder Profilherstellers zu setzen.

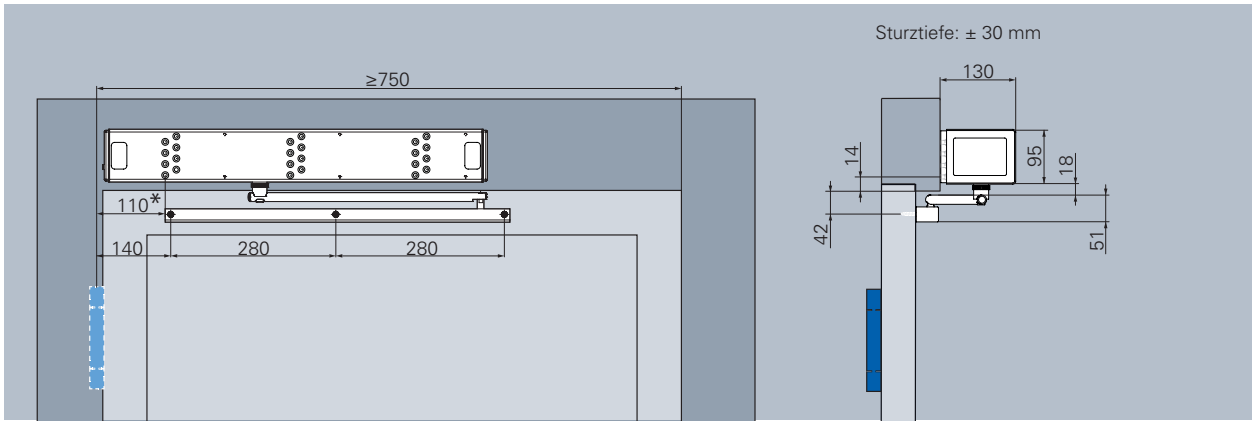

ETS 64-R – Einflügelig Kopfmontage Bandgegenseite mit Gleitschiene (drückend) und Montageplatte

Mit Standardachsdorn und kurzem Gleitbolzen.

*Bezugsmaß- alle weiteren Bohrungen sind je nach Vorgabe des Tür- oder Profilherstellers zu setzen.

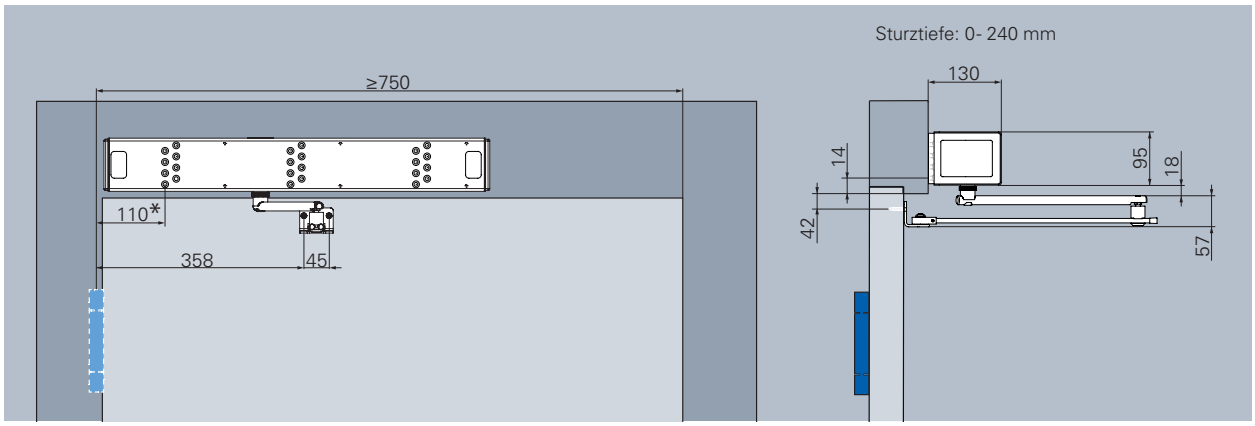

ETS 64-R – Einflügelig Kopfmontage Bandgegenseite mit Normalgestänge (drückend) und Montageplatte

Mit Standardachsdorn.

*Bezugsmaß- alle weiteren Bohrungen sind je nach Vorgabe des Tür- oder Profilherstellers zu setzen.

Anbauzeichnung ETS 64-R zweiflügelig

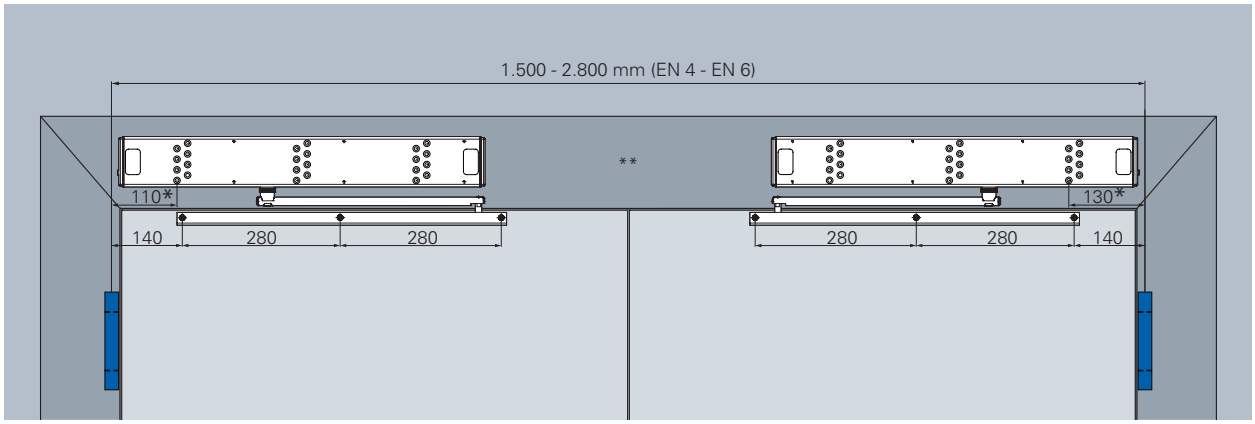

ETS 64-R – Zweiflügelig Kopfmontage Bandseite mit Gleitschiene (ziehend) und Montageplatte

*Bezugsmaß- alle weiteren Bohrungen sind je nach Vorgabe des Tür- oder Profilherstellers zu setzen. Bei gefälzten Türen bitte den langen Zapfen einsetzen (im Lieferumfang enthalten). Alle Angaben in Klammern sind variabel je nach Klemmstück (KS- 13 oder KS + 20).

** Optional mit integrierter Schließfolgeregelung und Mittelverschalung.

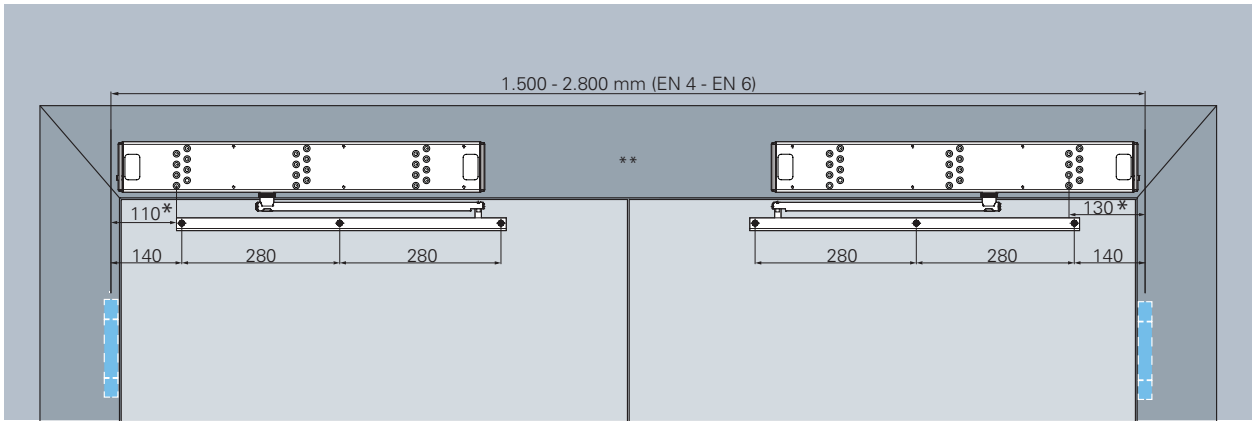

ETS 64-R – Zweiflügelig Kopfmontage Bandgegenseite mit Gleitschiene (drückend) und Montageplatte

*Bezugsmaß- alle weiteren Bohrungen sind je nach Vorgabe des Tür- oder Profilherstellers zu setzen.

** Optional mit integrierter Schließfolgeregelung und Mittelverschalung.

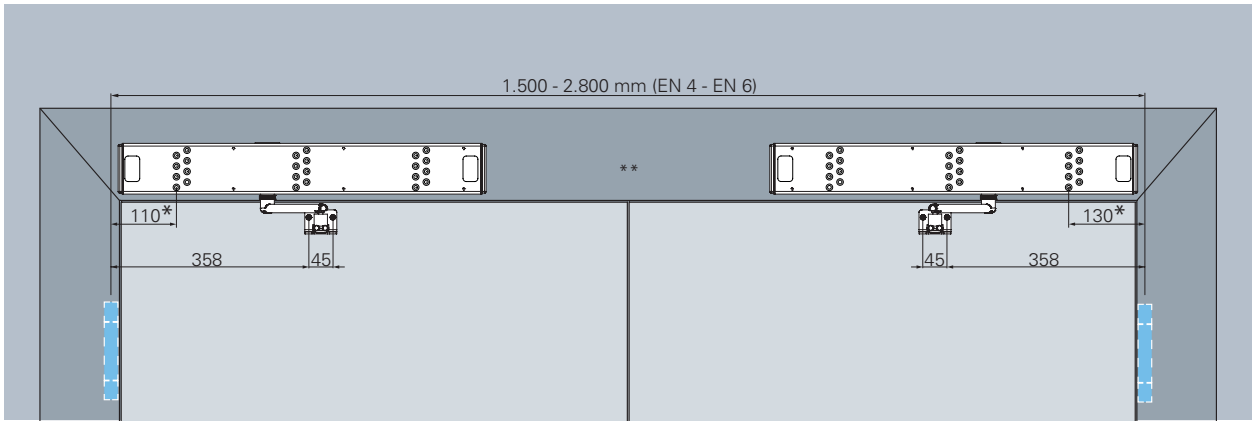

ETS 64-R – Zweiflügelig Kopfmontage Bandgegenseite mit Normalgestänge (drückend) und Montageplatte

*Bezugsmaß- alle weiteren Bohrungen sind je nach Vorgabe des Tür- oder Profilherstellers zu setzen. Bei gefälzten Türen bitte den langen Zapfen einsetzen (im Lieferumfang enthalten). Alle Angaben in Klammern sind variabel je nach Klemmstück (KS- 13 oder KS + 20).

** Optional mit integrierter Schließfolgeregelung und Mittelverschalung.

ETS 73 – Kabelplan einflügelig

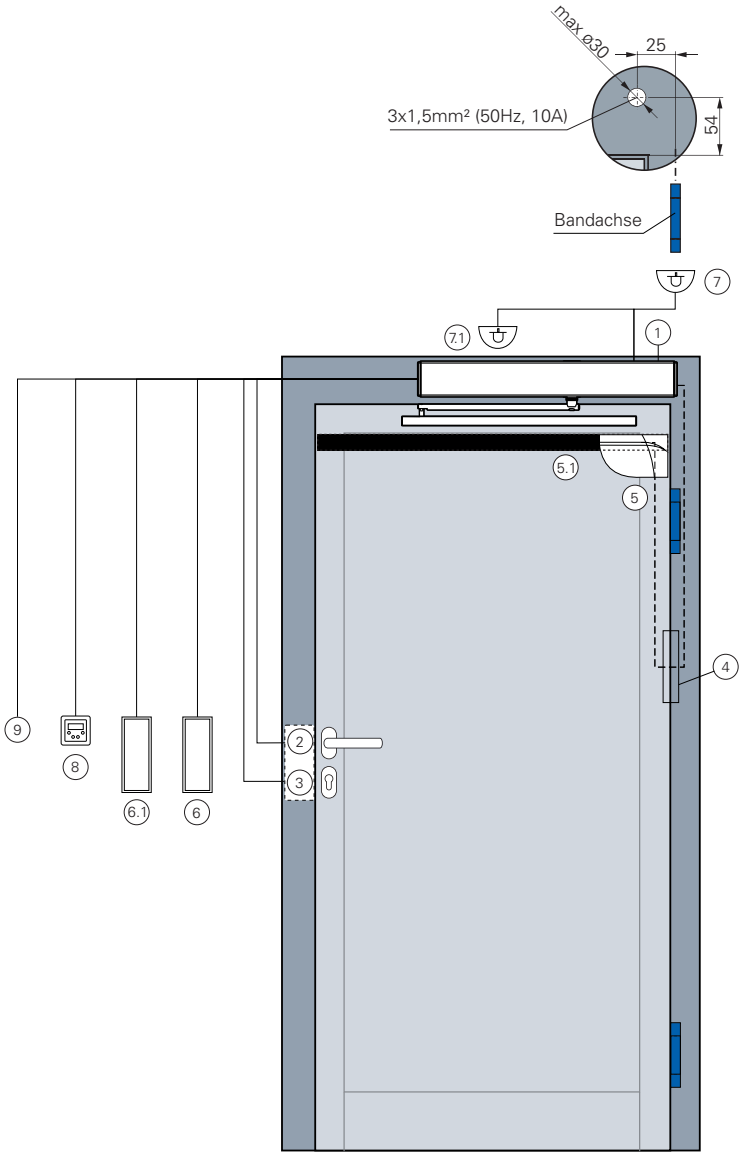

Pos.	Bezeichnung	Kabel	Bemerkung
1	Spannungsversorgung	NYM 3 x 1,5mm²	Motor muss mit Spannung versorgt sein 230V
2	E–Öffner 24V DC 100% ED, Schutzdiode	J-Y(ST)Y 4 x 0,6 oder 0,8mm²	Kabelverlegung bauseits
3	Riegelschaltkontakt	J-Y(ST)Y 4 x 0,8mm²	Kabelverlegung bauseits
4	innenliegender Kabelübergang	für Sicherheitselement	optional, bauseits
5	Flatscan Set	Kabel durch ECO	innenliegende Kabelführung bauseits, sonst erfolgt Kabelverlegung aufliegend mit Kabelübergang
5.1	Sensorleisten Set	Kabel durch ECO	innenliegende Kabelführung bauseits, sonst erfolgt Kabelverlegung aufliegend mit Kabelübergang
6	Großflächentaster (innen)	J-Y(ST)Y 4 x 0,6 oder 0,8mm²	UP Dose, Kabelverlegung bauseits
6.1	Großflächentaster (außen)	J-Y(ST)Y 4 x 0,6 oder 0,8mm²	UP Dose, Kabelverlegung bauseits
7	Radar (Innen) z.B. BS – (50cm über den Bändern)	J-Y(ST)Y 4 x 0,6 oder 0,8mm²	Kabelverlegung bauseits (ggf. UP)
7.1	Radar (außen) z.B. BGS – (Mitte Tür)	J-Y(ST)Y 4 x 0,6 oder 0,8mm²	Kabelverlegung bauseits (ggf. UP)
8	Bedix-Programmwahlschalter	J-Y(ST)Y 4 x 0,6 oder 0,8mm²	UP Dose, Kabelverlegung bauseits
9	alternatives Bedienelement	J-Y(ST)Y 4 x 0,6 oder 0,8mm²	UP Dose, Kabelverlegung bauseits

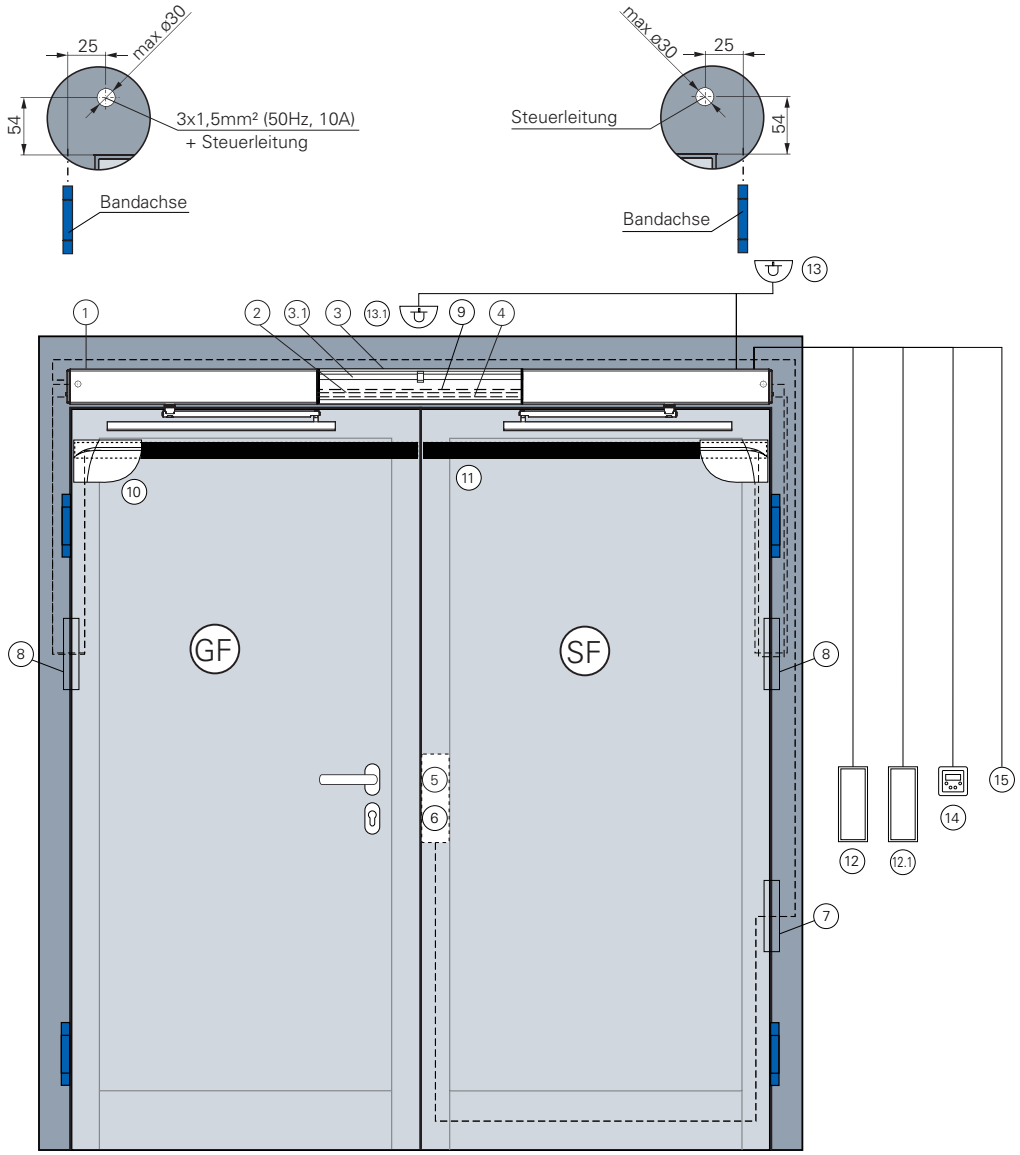

Pos.	Bezeichnung	Kabel	Bemerkung
1	Spannungsversorgung Gangflügel (GF)	NYM 3 x 1,5mm²	beide Motoren müssen mit Spannung versorgt sein 230V
2	Spannungsversorgungsbrücke zum Standflügel (SF)	NYM 3 x 1,5mm²	Brücke für die Spannungsversorgung des Standflügels
3	Mittelverschalung	–	optional
3.1	Schließfolgeregelung (SRI)	Schließfolgeregelung	optional, Schließfolgeregelung
4	Systemkabel für Steuerung der Schließfolgeregelung (bei T0 Türen) und Kommunikation der Türen	im Lieferumfang ECO (Systemkabel)	Kabelverlegung in der Zarge (bauseits) oder in der durchgehenden Antriebsverkleidung (optional)
5	E–Öffner 24V DC 100% ED, Schutzdiode	4 x 0,6 oder 0,8mm² Verlegung zum Master	Kabelverlegung bauseits im SF bis zum Master
6	Riegelschaltkontakt	4 x 0,8 mm² Verlegung zum Master	Kabelverlegung bauseits im SF bis zum Master
7	innenliegender Kabelübergang	für E-Öffner und RSK	optional, bauseits
8	innenliegender Kabelübergang	für Sicherheitselemente	optional, bauseits
9	ECO Dualverrieglung oder E-Öffner im Standflügel	bei E-Öffner 4 x 0,6mm² Verlegung zum Slave	Kabelverlegung bauseits in der Zarge zum Slave-Antrieb
10	Flatscan Set	Kabel durch ECO, Verlegung zum Master – GF / Verlegung zum Slave – SF	innenliegende Kabelführung bauseits, sonst erfolgt Kabelverlegung aufliegend mit Kabelübergang
11	Sensorleisten Set	Kabel durch ECO, Verlegung zum Slave – SF Verlegung zum Master – GF	innenliegende Kabelführung bauseits, sonst erfolgt Kabelverlegung aufliegend mit Kabelübergang
12	Großflächentaster (innen)	4 x 0,6 oder 0,8mm² Verlegung zum Slave	UP Dose, Kabelverlegung bauseits
12.1	Großflächentaster (außen)	4 x 0,6 oder 0,8mm² Verlegung zum Slave	UP Dose, Kabelverlegung bauseits
13	Radar (Innen) z.B. BS – (50cm über den Bändern)	4 x 0,6 oder 0,8mm² Verlegung zum Slave	Kabelverlegung bauseits (ggf. UP)
13.1	Radar (außen) z.B. BGS – (Mitte Tür)	4 x 0,6 oder 0,8mm² Verlegung zum Slave	Kabelverlegung bauseits (ggf. UP)
14	Bedix-Programmwahlschalter	4 x 0,6 oder 0,8mm² Verlegung zum Slave	UP Dose, Kabelverlegung bauseits
15	alternatives Bedienelement	4 x 0,6 oder 0,8mm² Verlegung zum Slave	UP Dose, Kabelverlegung bauseits

FTA ECO**-Vent**TS-62

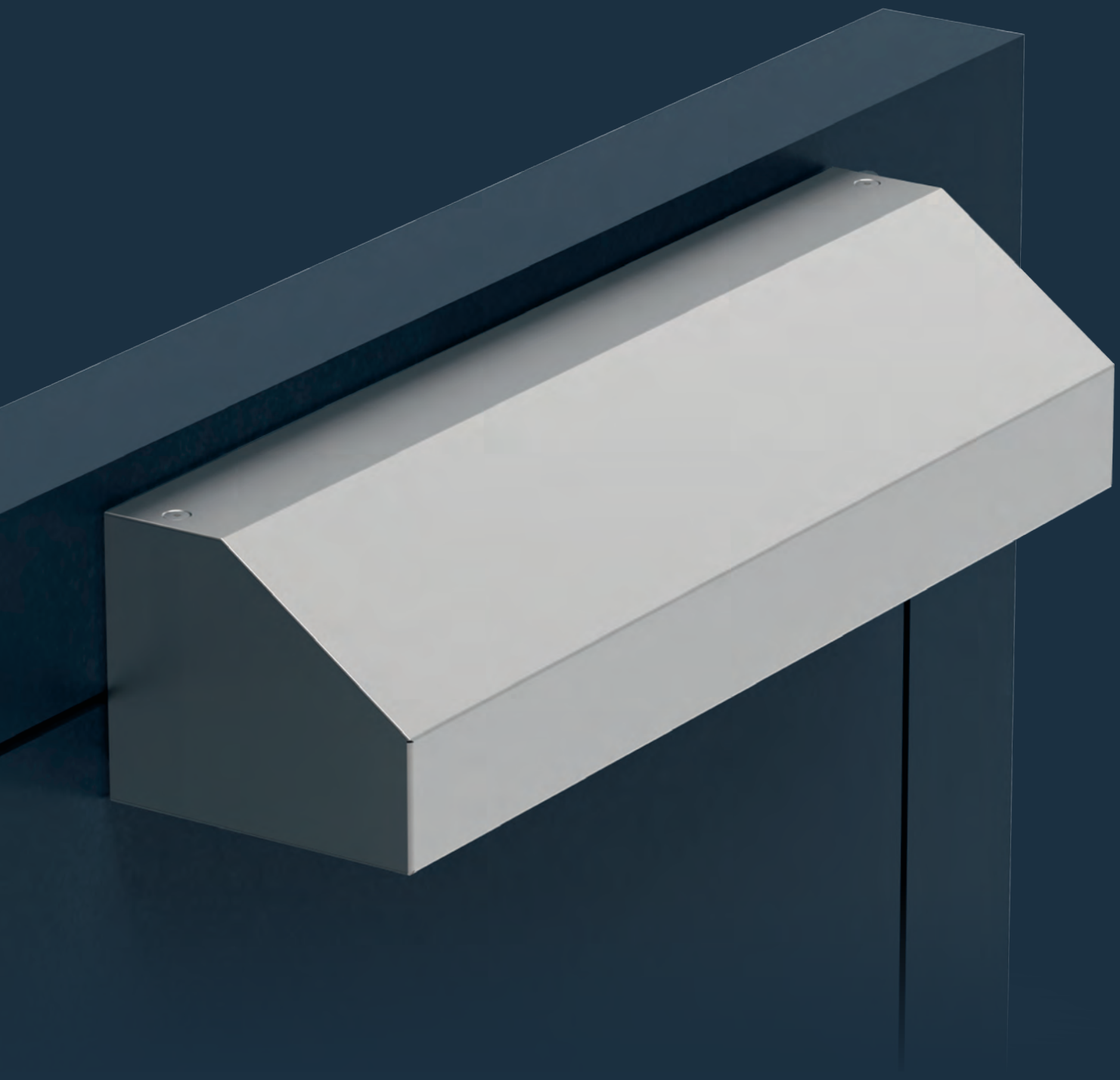

Leistungskriterien

Schließkraft (stufenlos einstellbar)	Größe nach EN	2 – 5
Türbreite	≤ 1.250 mm	■
Abmessungen (inkl. Montageplatte)	Länge in mm Bautiefe in mm Höhe in mm	500 135 112
Montagewinkel		■
Bandgegenseite		■
DIN-L / R		■
Endschlag (stufenlos einstellbar)		■
Schließgeschwindigkeit (stufenlos einstellbar)		■
Öffnungsdämpfung (stufenlos einstellbar)		■
Schließverzögerung (stufenlos einstellbar)		■
Benötigter Platz über dem FTA ECO-Vent zur Befestigung der Schraube	in mm	30
Profilbreite min.	in mm	75
Bemessungsspannung	(± 20 %), max.	24V DC
Restwelligkeit		max 2Vp
Abschaltstrom		1,4 A
Bemessungsstrom		1 A
Drehmoment max.	in Auf u. Zu	215 Nm (600 N)
Öffnungswinkel max.		90°
Programmierbarer Kontakt max.		24V DC/ 0,5A
Laufzeit	(0°- 90°)	45 s (2,0°/s)
Geprüft nach EN / DIN	EN 1154 EN 12101-2	
Erfüllt Vorgaben	PMR ERP DIN 18040 DIN SPEC 1104	
RWA Zuluft Lösung		RWA
nach EU-Richtlinien zertifiziert		CE

■ Ja
- Nein
◘ Option

Profiltür

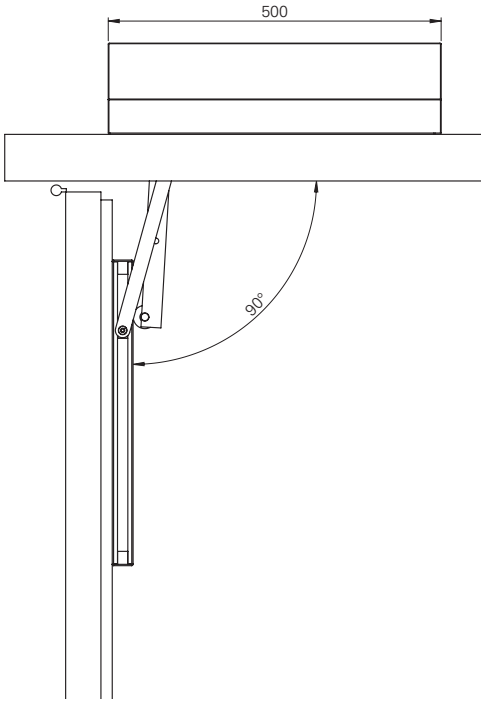

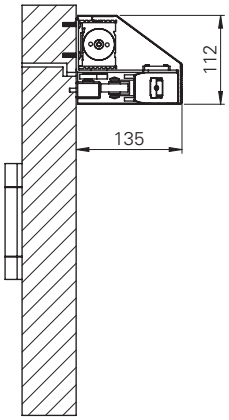

FTA ECO-Vent ▪ Zusammenspiel zweier Kräfte



Bestellinformation

FTA ECO-Vent

Produktinformation

- ECOmount: Zeit- und kostensparende Installation durch die innenliegende Montage von Türschließer und Klapphebelantrieb.
- ECOuniq: Einzigartig – Alle Komponenten auf einer Seite. Türschließer mit FTA werden in einer Ebene nur auf der Türinnenseite montiert.
- ECOvalve: Einfache, hoch präzise und dauerhaft sichere Justierung aller Parameter des Schließvorgangs mit einem handelsüblichen Inbusschlüssel.
- ECOcover: Das gesamte Produkt wird durch ein formschönes Edelstahl Cover abgedeckt
- ECOupgrade: Leichte Nachrüstbarkeit in einem Produkt. Kein Bodentürschließer oder integrierter Türschließer erforderlich.
- ECOScrew: Die Vorteile gegenüber herkömmlichen Kreuz- und Schlitzschrauben sind u.a. ein höheres Drehmoment. Torx minimiert den Verschleiß, geringe Abrutschgefahr, dadurch minimierte Beschädigung von Bauteilen.
- AumüllerStecker: Enthält eine Zugentlastung nach **DIN EN 60335-1** ist zudem verdrehsicher und die Rasthaken verhindern ein Abziehen des Steckers. Dieser Stecker ist kompatibel mit allen Aumüller Produkten.
- ECO2in1: Dieses Produkt kann an Flüchttüren mit RWA Öffnungen montiert werden und erfüllt zugleich den **Fluchtweg** und die **automatische Öffnung** sowie die normale Türfunktion nach DIN SPEC 1104.

FTA ECO-**Vent das Kombinationstalent**

An Objekttüren gibt es viele Herausforderungen, speziell wenn Fluchtwegsicherung mit Rauch-/Wärmeabzug-Anforderungen und Sicherheit kombiniert werden müssen. Der neue FTA ECO-Vent erfüllt alle diese Herausforderungen mit einem System. Er funktioniert im Tagesbetrieb wie ein normaler Türschließer mit höchstem Begehkomfort, bei Panik wie ein Fluchtwegöffner und im Entrauchungsfall wie ein RWA Öffner.

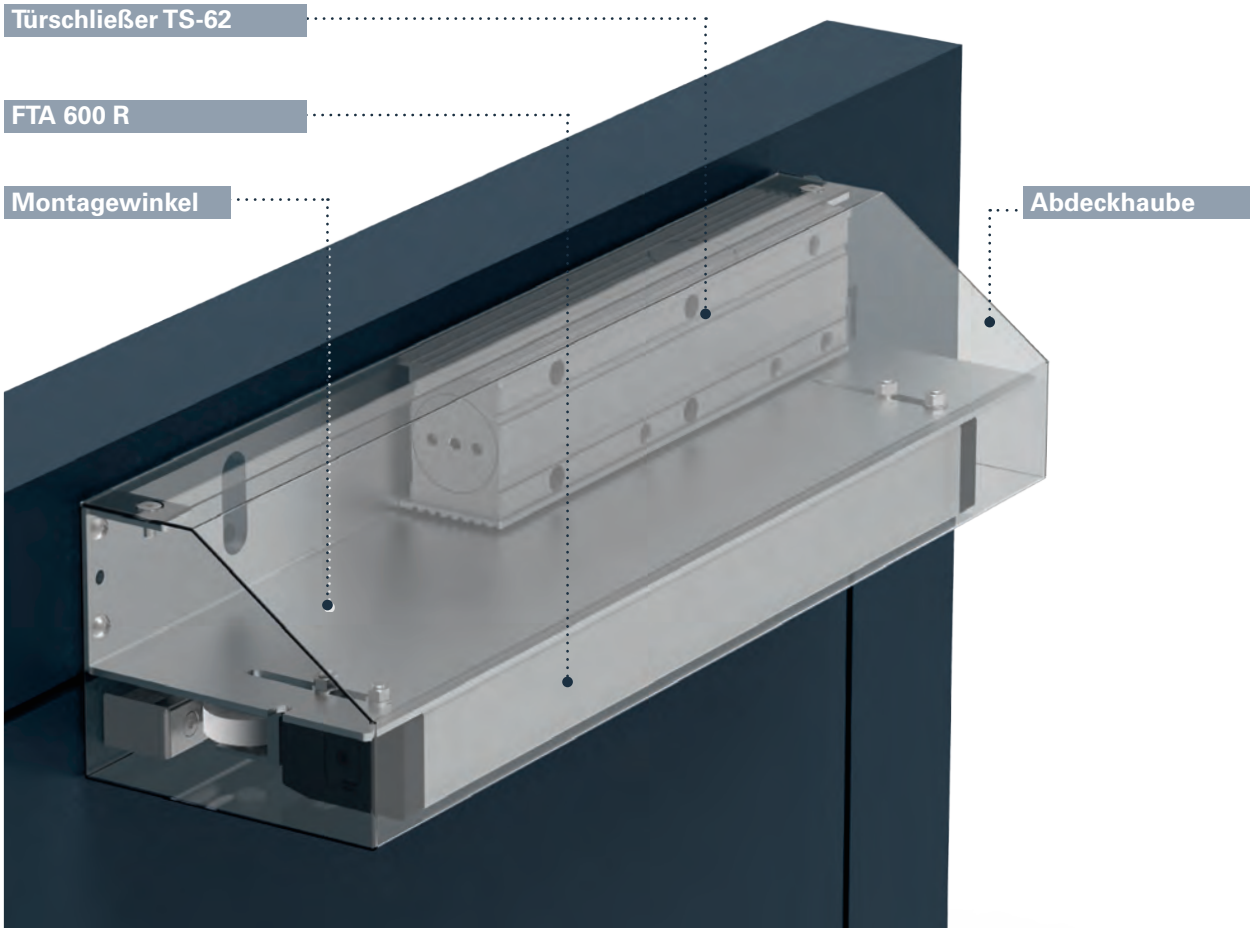

Wichtige Hinweise

FTA ECO-Vent

Produktmerkmale ▪ Kundennutzen

Zuluftöffnung für natürliche Rauch- und Wärmeabzugsanlagen mit Standard-Türelementen

- Normgerechte und platzsparende Realisierung
- Mit einem Öffnungswinkel von 90 Grad
- Eine im Vergleich zum Einsatz von Automatiktüren kostengünstige Lösung

Die Rolle des Klapphebelantriebs läuft auf der Gleitschiene des Türschließers

- Zeit- und kostensparende Installation durch die einzigartige innenliegende Montage von Türschließer und Klapphebelantrieb
- Beide Komponenten werden in derselben Ebene montiert

Einsatz von Standardkomponenten

- Vereinfacht die Lagerhaltung und senkt Betriebs- und Instandhaltungskosten

Vernetzungsmöglichkeit

- Kompatibel mit allen Aumüller Produkten sowie allen weiteren gängigen RWA Systemanbietern

Artikelnummer

FTA ECO-Vent	Art.-Nr.
FTA ECO-Vent **DIN-L**	5030049004
FTA ECO-Vent **DIN-R**	5030049005

Entrauchungskonzept

FTA ECO-Vent

Entrauchungskonzept

Für die Entrauchungskonzepte, die auf natürlichen Auftriebskräften beruhen, ist ein genau aufeinander abgestimmtes Öffnen von Türen und Fenstern erforderlich, damit giftige Rauchgase möglichst schnell aus dem Gebäude entweichen. Dabei entstehen über eine gewisse Zeit weitgehend stabile, raucharme Luftschichten in Bodennähe, die eine Flucht aus eigener Kraft ermöglichen und damit viele Menschenleben retten. Die Entrauchung macht auch die Arbeit der Feuerwehr effizienter und sie verhindert oder verzögert zumindest den gefürchteten flash over, bei dem sich Pyrolysegase schlagartig entzünden.

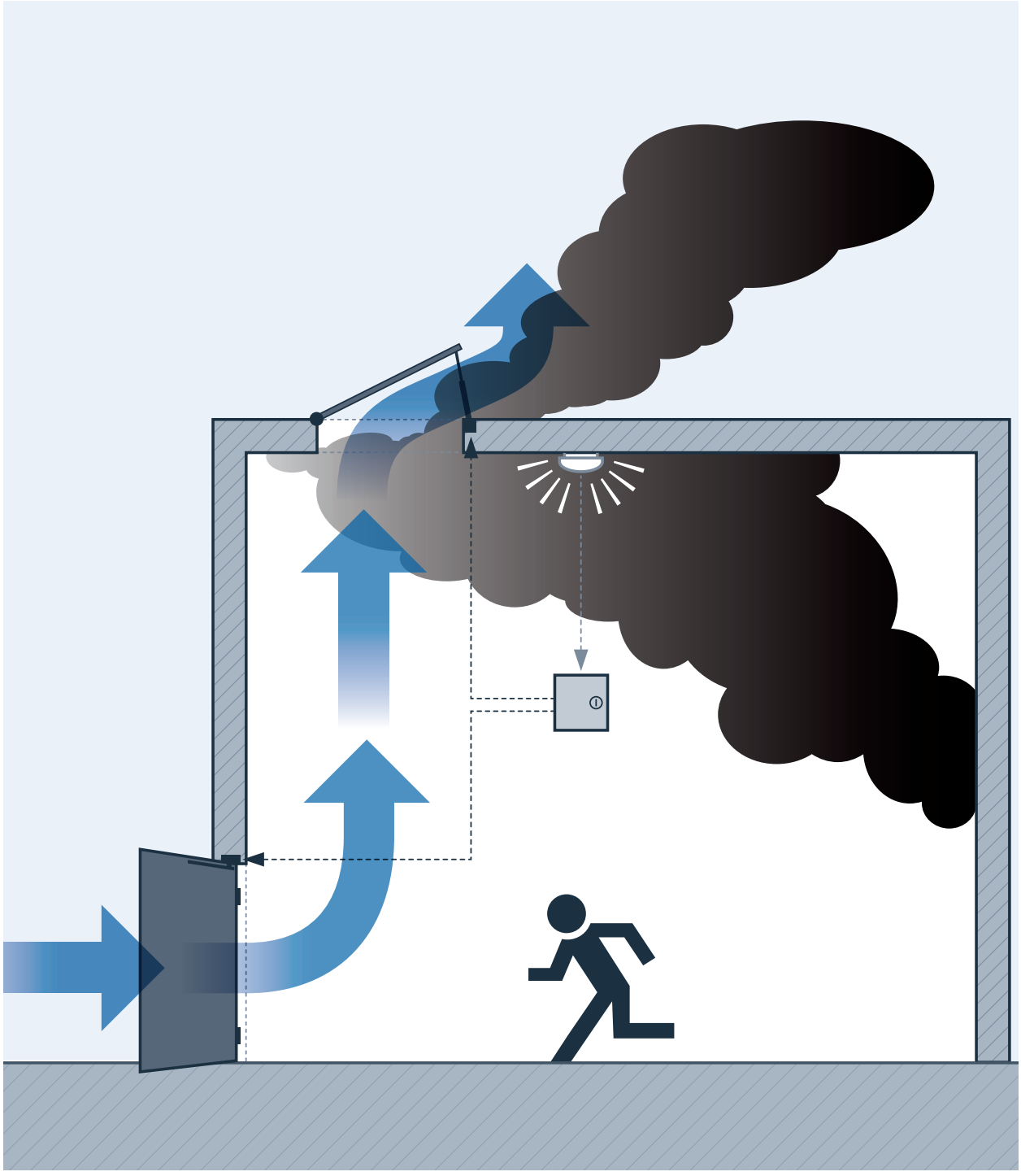

Technische Zeichnung

FTA ECO-Vent

Technische Zeichnung

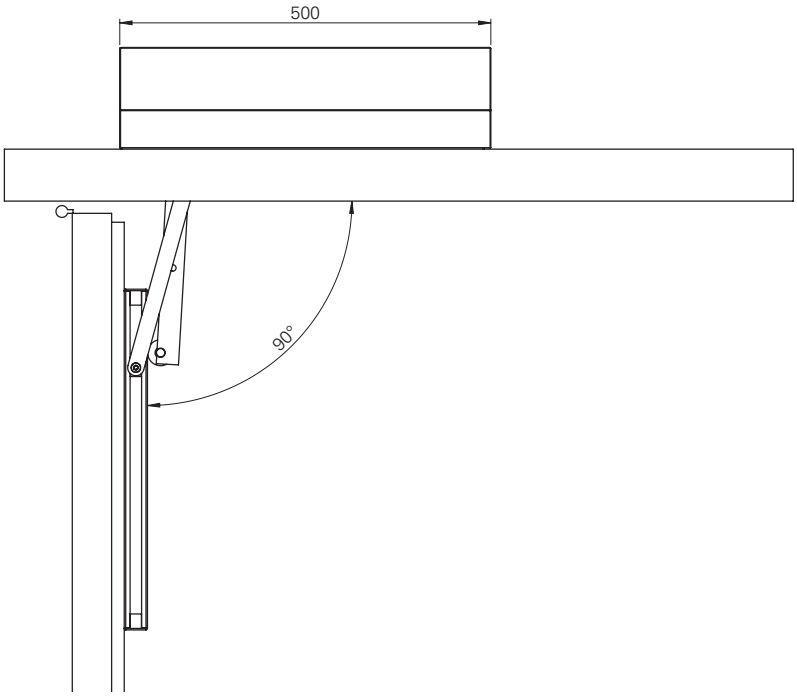

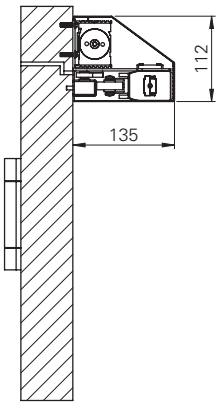

Anwendungsempfehlung

1. FTA ECO-Vent
2. Nottaster für Rauchabzug
3. E-Öffner
4. Drücker
5. Motorschloss
6. Panikstangengriff
7. RWA-Steuerung

Montage nur auf der Bandgegenseite realisierbar

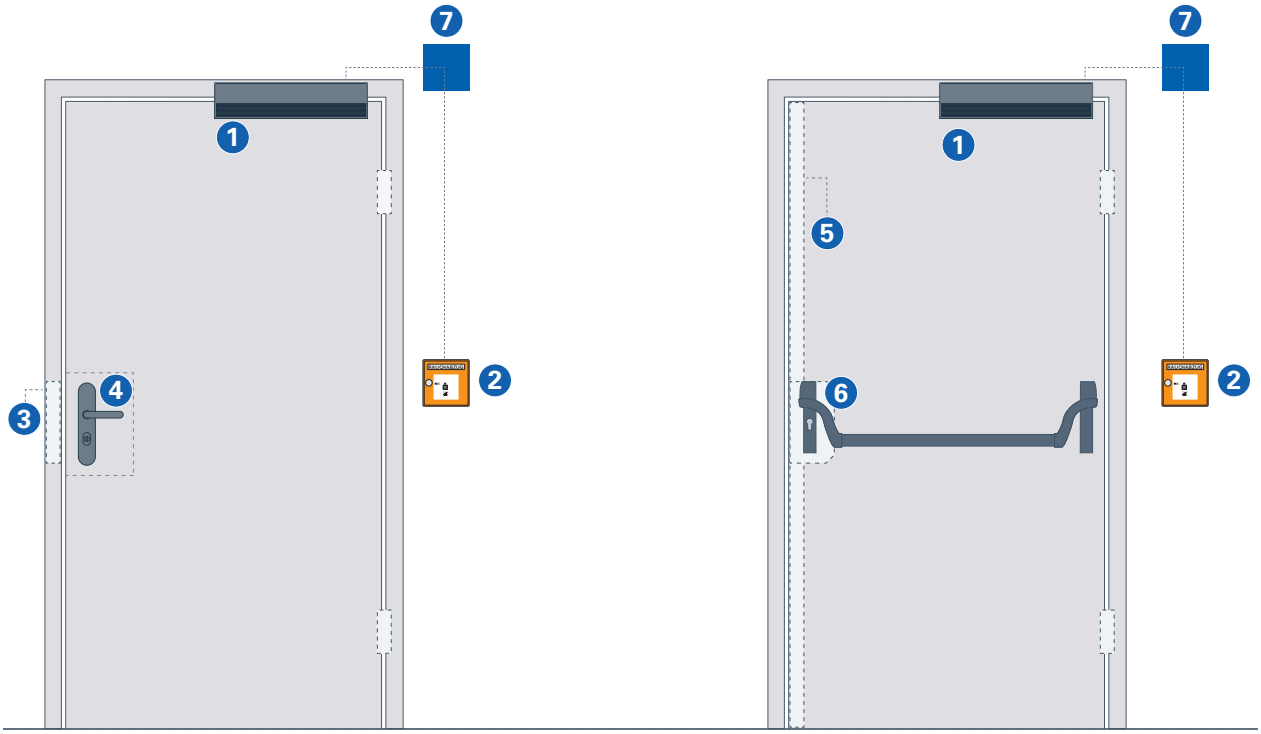

ECO BTS



EN 1154 F CE

ECO

Leistungskriterien		BTS 843	BTS 844
Schließkraft (mit Schließkraftanzeige, stufenlos einstellbar)	Größe nach EN	3	4
Türbreite	≤ 950 mm	■	■
nach EN	≤ 1.100 mm	-	■
Türgewicht nach EN	max. in kg	120	150
Abmessungen (inkl. Montageplatte)	Länge in mm Bautiefe in mm Höhe in mm	306 108 40	306 108 40
Endschlag (einstellbar)		■	■
Schließgeschwindigkeit (einstellbar)		■	■
Feststellung 90° oder 105° kein Feuerschutz		◘	◘
DIN-L / R		■	■
Türöffnungswinkel		130°	
Geprüft nach EN		EN 1154	
Feuer- und Rauchschutztüren geeignet (keine Zulassung bei Feststellung)		F	
nach EU-Richtlinien zertifiziert		CE	

■ Ja
- Nein
◘ Option

 Holztür  Stahltür  Profiltür

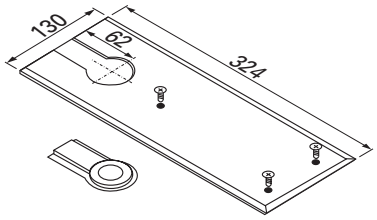

Bemaßung: Deckplatte

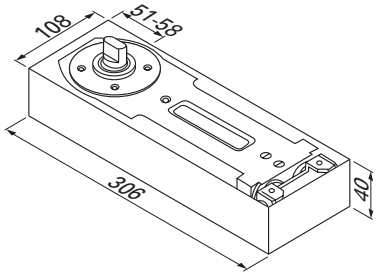

Bemaßung: Zementkasten

ECO BTS ▪ … macht sich flach!

Der Bodentürschließer BTS zeichnet sich durch seine besonders flache Bauform aus und ist daher ein optimaler Türschließer für einflügelige Anschlag- und Pendeltüren. Die Gesamthöhe von nur 40 mm macht ein einfaches Einbauen möglich.

Den BTS gibt es in zwei Schließkraftgrößen 3 und 4. Er ist nach der **EN 1154** geprüft und wird damit jeder Anforderungen gerecht.

Schließgeschwindigkeit
Stufenlos einstellbare Schließgeschwindigkeit im Bereich von 130° - 10°.

Endschlag
Erhöht die Schließgeschwindigkeit und dadurch die Schließkraft zum sicheren Schließen der Tür, z.B. zum Überdrücken von Türdichtungen, Schlossfallen und von Luftdruck. Stufenlos einstellbar, Wirkungswinkel von 10° – 0°.

* **Mechanische Offenhaltung (optional)**
je nach Ausführung kann der BTS ohne, mit 90° oder mit 105° Offenhaltung bestellt werden. Die Tür kann beim Öffnen in die mechanische Feststellung eingerastet bzw. problemlos überdrückt werden.

Schließkraftdiagramm BTS, Bandseite

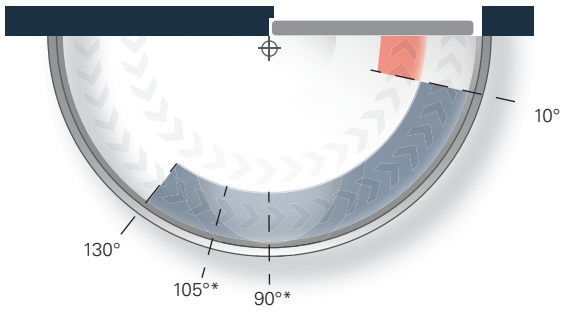

Mechanische Feststellung nicht bei Einsatz an FS/RS-Türen!

Einbauzeichnung für Pendeltüren

Abbildung DIN-L-Tür, DIN-R spiegelbildlich

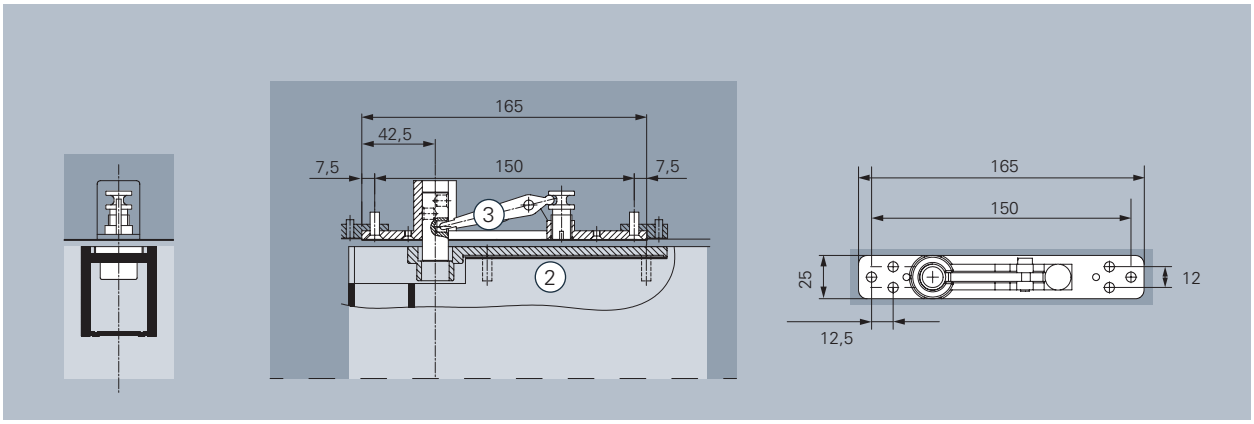

Zargenmontage, Aufnahme oben

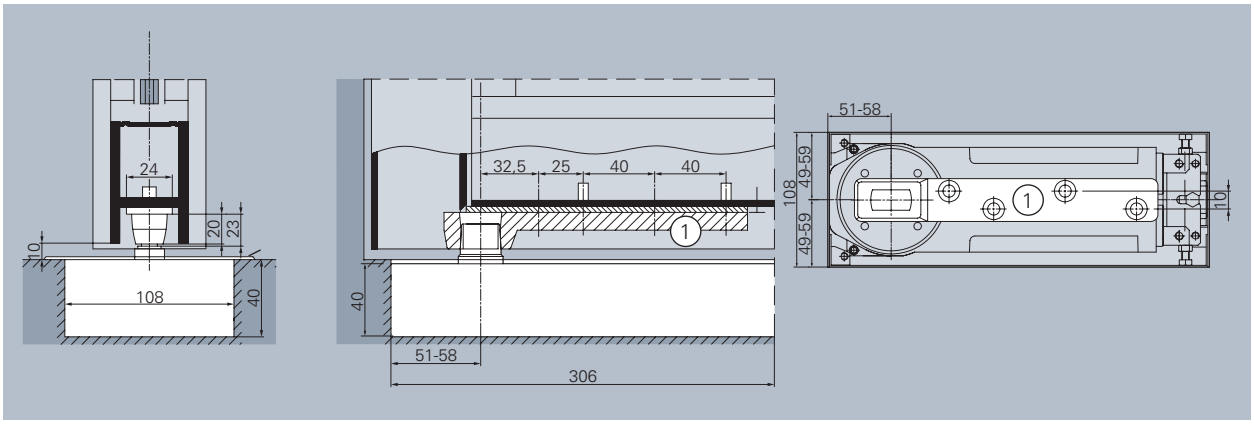

Bodenmontage

ECO BTS ▪ Produktbeschreibung

Zubehörset ZP für einflügelige Pendeltüren

Verstellbares Zapfenband mit Nadellager

- mit verstellbarem Führungsbolzen
- maximales Überbrückungsmaß 20 mm
- inkl. unterer Aufnahme für BTS Achse
- Material: Stahl verzinkt

Montage:

Nachdem die Bauteile an der Tür montiert wurden,wird die Tür auf die BTS-Achse gestellt. Danach wird der obere Stulp unter den Führungsbolzen justiert (Die Tür muss dabei geöffnet sein). Durch Verstellen der Stellschraube wird der Führungsbolzen in das Nadellager des Stulpbleches fixiert.

① Türschiene mit Flachkonus
② Zapfenbandaufnahme
③ verstellbares Zapfenband mit Stulpblech



Abbildung: Zubehörset ZP

Zubehör

Anschlagtüren / Zapfenbänder

Für stumpfe Holz-Anschlagtüren

Die Bandaufnahmen werden gemäß der DIN Richtung unten und oben auf die Türfalz montiert. Die obere Bandführung wird an der Zarge montiert. Der BTS liegt außerhalb der Türachse!

- Material: Stahl verzinkt, mit Edelstahlabdeckung
- inkl. Bandführungsbolzen

(Bei Bestellung die passende DIN Richtung beachten)



Abbildung: Bandaufnahme oben (Beispiel DIN-L)



Abbildung: Bandaufnahme unten (Beispiel DIN-R)

Artikelnummern



Türschließer FH 843		Feststellung	Art.-Nr.	Türschließer FH 844		Feststellung	Art.-Nr.
FH 843	(3)	–	30370480000O10020	FH 844	(4)	–	30370480000O20020
FH 843	(3)	90°	30370480000O10023	FH 844	(4)	90°	30370480000O20023
FH 843	(3)	105°	30370480000O10024	FH 844	(4)	105°	30370480000O20024

(Türschließerkörper ohne Spindel, bitte die passende Wechselspindel gleich mit bestellen)



Wechselspindel	Art.-Nr.	Wechselspindel	Art.-Nr.
Standard 3 mm	30370480000O30010	Achsverlängerung 20 mm	30370480000O30014
Achsverlängerung 5 mm	30370480000O30011	Achsverlängerung 25 mm	30370480000O30015
Achsverlängerung 10 mm	30370480000O30012	Achsverlängerung 30 mm	30370480000O30016
Achsverlängerung 15 mm	30370480000O30013		



Zubehör	Art.-Nr.
Montageset für Pendeltür	30704800O30004
Zapfenbandpaar DIN-L	30704800O30005
Zapfenbandpaar DIN-R	30704800O30006

ECO RTS 42



Leistungskriterien

Schließkraft (mit Schließkraftanzeige, stufenlos einstellbar)	Größe nach EN	2 – 4
Türbreite nach EN	≤ 1100 mm	■
Türgewicht	max. in kg	120
Abmessungen	Länge in mm Bautiefe in mm Höhe in mm	292,5 93,5 38
Endschlag (15 – 0°) (einstellbar)		3- 10 sec.
Schließgeschwindigkeit (110 – 15°) (einstellbar)		3- 50 sec.
Schließkraft in 0° Postition		40 Nm
Feststellung 90° or 105°		◘
DIN-L / R		■
Türöffnungswinkel		130°
Geprüft nach EN		EN 1154

■ Ja
- Nein
◘ Option

 Holztür  Stahltür  Profiltür



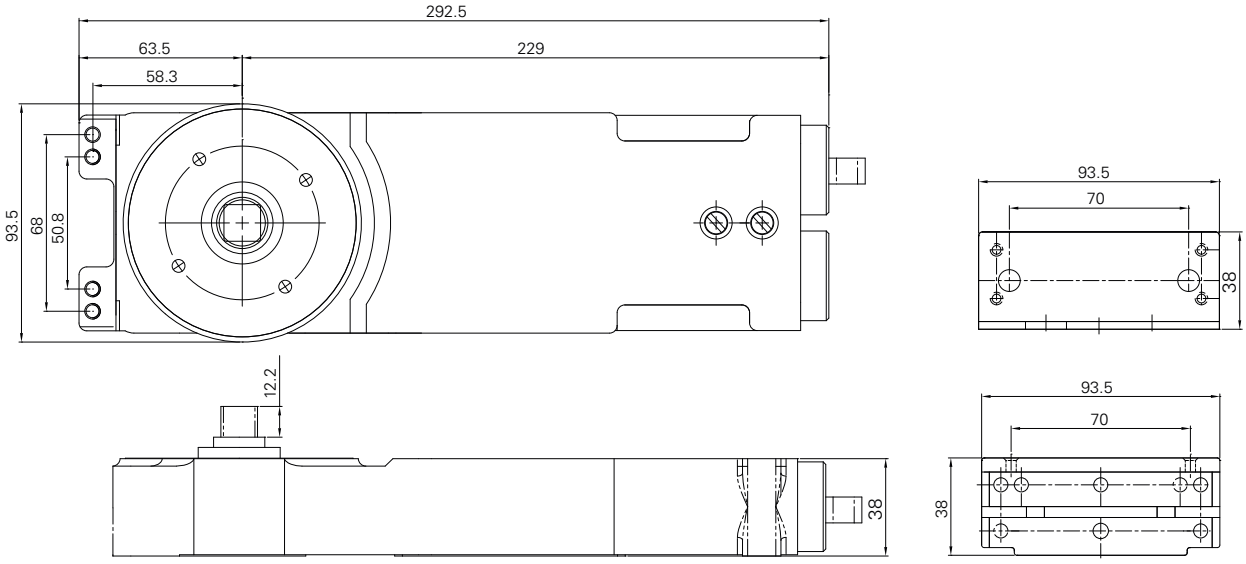

ECO RTS 42 ▪ Fügt sich unsichtbar in die Architektur ein

Der Rahmentürschließer ECO RTS 42 ist ein in beide Richtungen wirkender Türschließer, der unsichtbar im oberen Rahmen installiert wird. Die kompakte Größe garantiert zuverlässige Montagemöglichkeiten im Rahmen. Die verschiedenen Zubehöre ermöglichen zwei unterschiedliche Installationsarten. Der Rahmentürschließer ist stufenlos einstellbar von Größe EN 2 bis EN 4. Er ist gemäß **EN 1154** getestet und erfüllt daher alle notwendigen Ansprüche für verschiedene Kundengruppen.



ECO RTS 42 ▪ Seitenmontage (SLA)

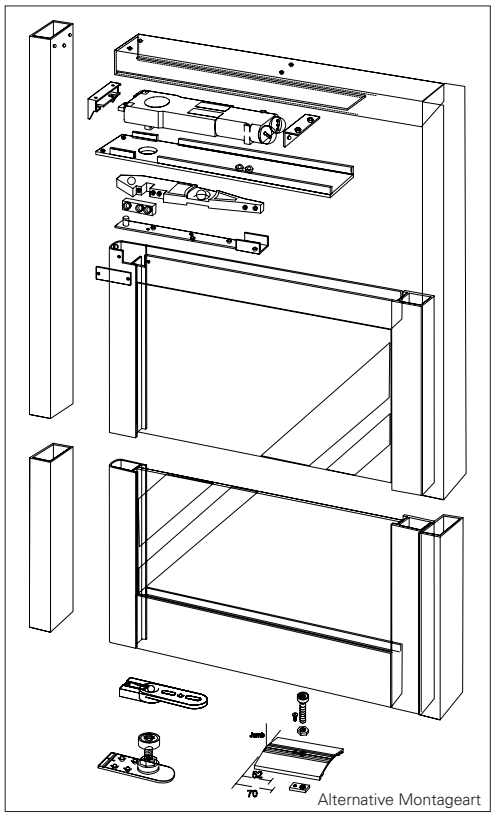

Alternative Montageart

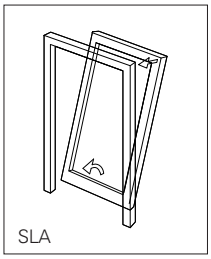

SLA

SLA – Hebelarm und Hebelarmaufnahme



Bodenmontageset



ECO RTS 42 ▪ Stirnmontage (ELA)

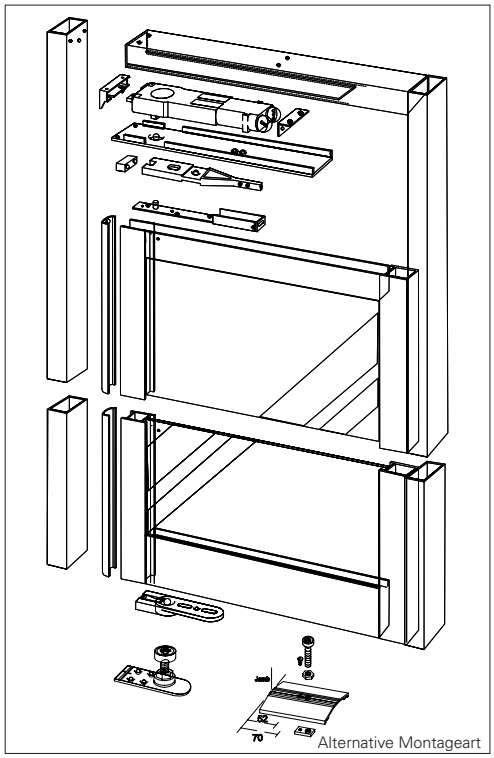

Alternative Montageart

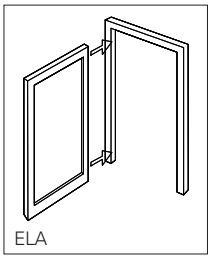

ELA

ELA – Hebelarm und Hebelarmaufnahme



Bodenmontageset



ECO RTS 42 ▪ Schließkraftdiagramm

Endschlag
Erhöht die Schließgeschwindigkeit und dadurch die Schließkraft zum sicheren Schließen der Tür, z.B. zum Überdrücken von Türdichtungen, Schlossfallen und von Luftdruck. Stufenlos einstellbar, Wirkungswinkel von 15° - 0°

Schließgeschwindigkeit
Stufenlos einstellbare Schließgeschwindigkeit im Bereich von 130° - 15°

* **Mechanische Offenhaltung (optional)**
je nach Ausführung kann der RTS 42 ohne, mit 90° oder mit 105° Offenhaltung bestellt werden. Die Tür kann beim Öffnen in die mechanische Feststellung eingerastet bzw. problemlos überdrückt werden.

Schließkraftdiagramm RTS 42

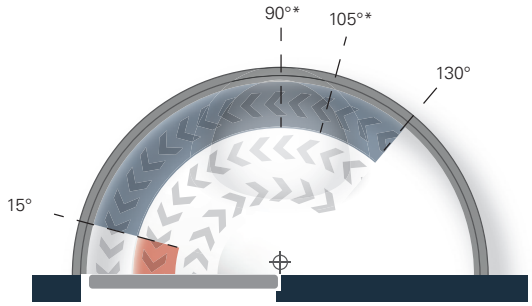

Mechanische Feststellung nicht bei Einsatz an FS/RS-Türen!

Artikelnummern



Rahmentürschließer RTS	Feststellung	Art.-Nr.
RTS 42-0 SLA	ohne	306048000O40210
RTS 42-90 SLA	90°	306048000O40211
RTS 42-105 SLA	105°	306048000O40212
RTS 42-0 ELA	ohne	306048000O40310
RTS 42-90 ELA	90°	306048000O40311
RTS 42-105 ELA	105°	306048000O40312



Flughafen München,
Deutschland

ECO **Schulte**
Weltweites Vertrauen.

Überall auf der Welt, wo Wert auf Qualität, Zuverlässigkeit und Sicherheit gelegt wird, sind ECO Schulte Produkte seit vielen Jahren im Einsatz. Die Verbindung aus Funktionalität und Design brachte den ECO Systemen weltweite Anerkennung.

An dieser Stelle bedanken wir uns für das in ECO Schulte Produkte gesetzte weltweite Vertrauen. Wir sehen dies als Herausforderung, durch kontinuierliche Weiterentwicklung und bedarfsgerechte Produktion auch in Zukunft den Ansprüchen unserer Kunden und des Marktes zu entsprechen.

ECO Zubehör

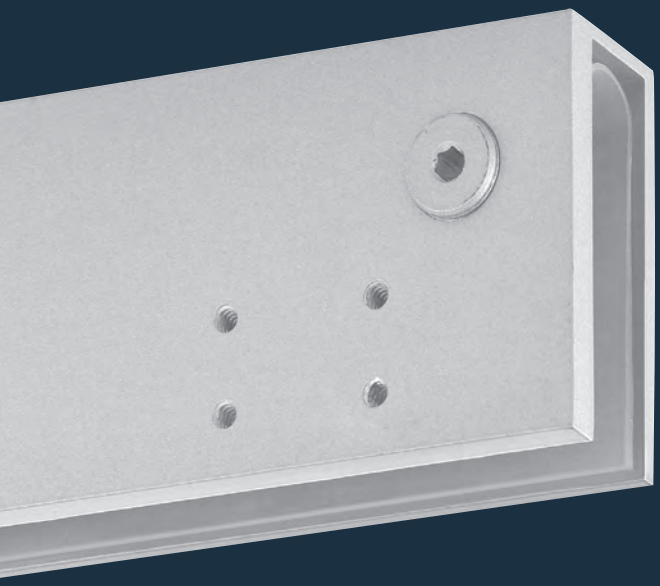



ECOMOUNT

Das besondere am ECO **Newton** Montagesystem: die Montageplatte des TS-61/51 wird vom Aluminiumkorpus des Türschließers umfasst, komplett abgedeckt und ist somit nicht mehr sichtbar. Die Grundplatte der Montageplatte ist mit Normbohrbild versehen und dient durch die Führung des Türschließers auf der Montageplatte zur Montageunterstützung. DIN-L/R verwendbar!



EN 1154

F

CE



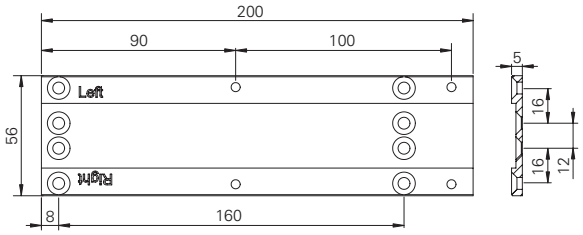

für ECO **Newton TS-62**

mit DIN Lochbild.

Gemäß **EN 1154**, Beiblatt 1.

Montageplatte	Farbe / Material	Art.-Nr.
TS-62	Aluminium F1, eloxiert	339600017

EN 1154

F

CE



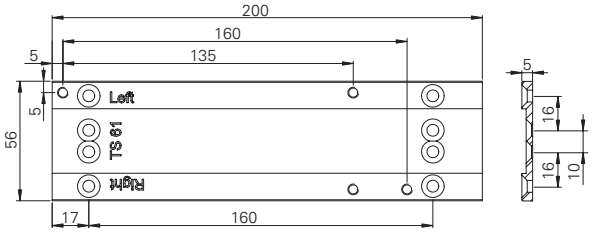

für ECO **Newton TS-61**

mit DIN Lochbild.

Gemäß **EN 1154**, Beiblatt 1.

Montageplatte	Farbe / Material	Art.-Nr.
TS-61	Aluminium F1, eloxiert	300300310000000

EN 1154

F

CE



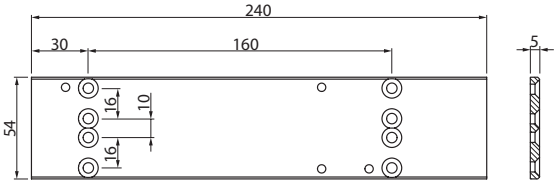

für ECO **Newton TS-51**

mit DIN Lochbild.

Gemäß **EN 1154**, Beiblatt 1.

Montageplatte	Farbe / Material	Art.-Nr.
TS-51	Aluminium F1, eloxiert	30960010

EN 1154

für ECO **Newton TS-41, TS-31, TS-50**

mit DIN Lochbild
Nach der Montage sind die Seiten der Montageplatte weiterhin sichtbar.

Gemäß **EN 1154**, Beiblatt 1, nur mit Gleitschiene B und TS-50.

Montageplatte	Farbe / Material	Art.-Nr.
TS-41, TS-31, TS-50	Aluminium F1, eloxiert	30960011
TS-41, TS-31, TS-50	Weiß RAL 9016	30960011E
TS-41, TS-31, TS-50	Braun RAL 8014	30960011D
TS-41, TS-31, TS-50	Schwarz RAL 9005	30960011G

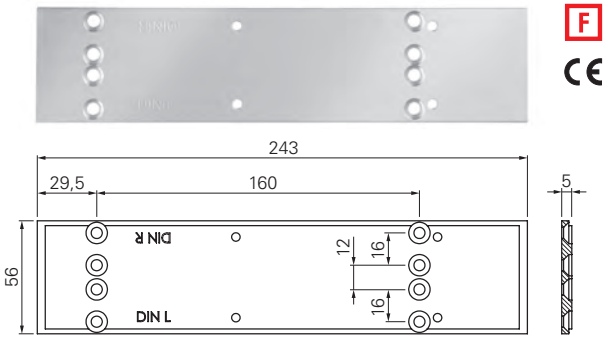

EN 1154

für ECO **Newton TS-20**

mit DIN Lochbild.

Gemäß **EN 1154**, Beiblatt 1.

Montageplatte	Farbe / Material	Art.-Nr.
TS-20	Aluminium F1, eloxiert	30960012

für ECO **Newton TS-14/15** auf Anfrage.

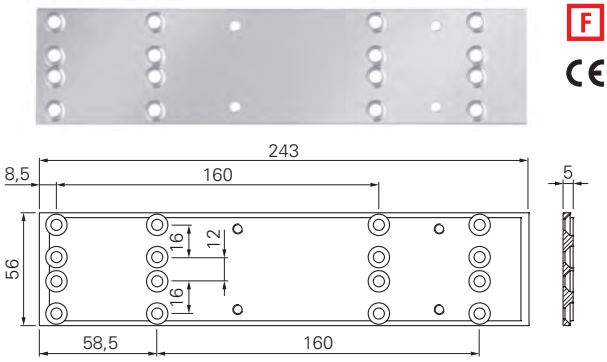

ECO**COVER²**

Edle Materialität ist bei ECO **Newton** Standard: Das Fullcover besteht aus einer Edelstahlabdeckung für den Türschließer und die Gleitschiene. Perfektioniert wird der Gesamtauftritt durch den dazugehörigen Hebelarm in Edelstahloptik. Bei den Gelenkarmschließern reduziert sich die Abdeckung auf den Türschließerkorpus.

ECO**cover²** kann auf Anfrage als Set bestellt werden.



für den Türschließerkorpus für ECO **Newton TS-62, TS-61, TS-51, TS-41, TS-31, TS-50, TS-20**

Oberfläche: Edelstahl satiniert

Fullcover für ECO **Newton**	Material	Art.-Nr.	Fullcover für ECO **Newton**	Material	Art.-Nr.
TS-62/61/51	Edelstahl satiniert	350400052Q00001	TS 41/31/50/20	Edelstahl satiniert	350400054Q00001

für die Gleitschiene

Oberfläche: Edelstahl satiniert

Fullcover für	Material	Art.-Nr.
Gleitschiene B	Edelstahl satiniert	350400050Q00001

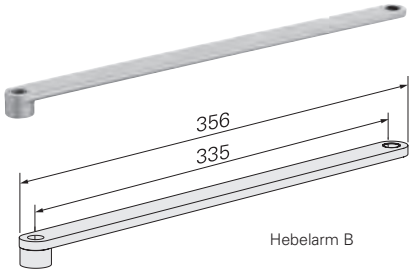

Hebelarm B

Hebelarm B

Hebelarm B für ECO **Newton**	Farbe / Material	Art.-Nr.	Hebelarm B für ECO **Newton**	Farbe / Material	Art.-Nr.
TS-62	Silber RAL 9006	33S6200013	TS-61/51	Silber RAL 9006	30S6100013
TS-62	Weiß RAL 9016	33S6200008	TS-61/51	Weiß RAL 9016	30S6100008
TS-62	Braun RAL 8014	33S6200004	TS-61/51	Braun RAL 8014	30S6100004
TS-62	Schwarz RAL 9005	33S6200002	TS-61/51	Schwarz RAL 9005	30S6100002
TS-62	Edelstahl Optik	33S6200046	TS-61/51	Edelstahl Optik	30S6100046

Hebelarm B für ECO **Newton**	Farbe / Material	Art.-Nr.
TS-41/31	Silber RAL 9006	30S1100013
TS-41/31	Weiß RAL 9016	30S1100008
TS-41/31	Braun RAL 8014	30S1100004
TS-41/31	Schwarz RAL 9005	30S1100002
TS-41/31	Edelstahl Optik	30S1100000Q1

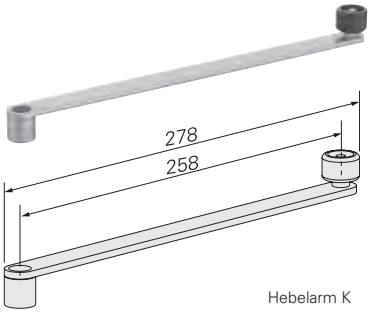

Hebelarm K

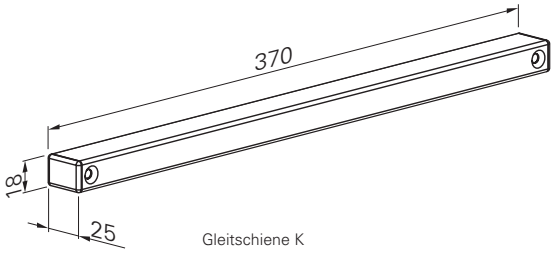

Gleitschiene K

Hebelarm K

Hebelarm K für ECO **Newton**	Farbe	Art.-Nr.
TS-41/31	Silber RAL 9006	auf Anfrage
TS-41/31	Weiß RAL 9016	auf Anfrage
TS-41/31	Braun RAL 8014	auf Anfrage
TS-41/31	Schwarz RAL 9005	auf Anfrage

Gleitschiene K

Gleitschiene K für ECO **Newton**	Farbe	Art.-Nr.
GS K Si	Silber RAL 9006	350150000A00000
GS K W	Weiß RAL 9016	350150000E00000
GS K Br	Braun RAL 8014	350150000D00000
GS K S	Schwarz RAL 9005	350150000G00000

Hebelarm ITS

Hebelarm ITS	DIN	Art.-Nr.	Hebelarm ITS	DIN	Art.-Nr.
ITS 420 (8-12)	DIN-L	33S42A0843L	ITS MG (8-12)	DIN-L/R	3396502443
ITS 420 (8-12)	DIN-R	33S42A0843R	ITS MG (12-16)	DIN-L/R	3396502643
ITS 420 (12-16)	DIN-L	33S42A1243L			
ITS 420 (12-16)	DIN-R	33S42A1243R			



Gelenkarm

Gelenkarm

Stahl verzinkt.

Gelenkarm	Farbe		Art.-Nr.	Gelenkarm	Farbe		Art.-Nr.
ECO **Newton** TS-20/50	Silber	RAL 9006	350100000A70004	ECO **Newton** TS-14/15	Silber	RAL 9006	350100000A700002
ECO **Newton** TS-20/50	Weiß	RAL 9016	350100000E70004	ECO **Newton** TS-14/15	Weiß	RAL 9016	350100000E700002
ECO **Newton** TS-20/50	Braun	RAL 8014	350100000D70004	ECO **Newton** TS-14/15	Braun	RAL 8014	350100000D700002
ECO **Newton** TS-20/50	Schwarz	RAL 9005	350100000G70004	ECO **Newton** TS-14/15	Schwarz	RAL 9005	350100000G700002



Rastfeststellgestänge

Rastfeststellgestänge

Das Rastfeststellgestänge verfügt über eine zusätzliche Rastfeststellung zum Festellen der Tür. Stahl verzinkt. Feststellwinkel 70°- 130°. Haltekraft einstellbar.

Nicht für Brandschutz zugelassen.

Rastfeststellgestänge	Farbe		Art.-Nr.	Rastfeststellgestänge	Farbe		Art.-Nr.
ECO **Newton** TS-20/50	Silber	RAL 9006	350100000A77000	ECO **Newton** TS-14/15	Silber	RAL 9006	350100000A77000
ECO **Newton** TS-20/50	Weiß	RAL 9016	350100000E77000	ECO **Newton** TS-14/15	Weiß	RAL 9016	350100000E77000
ECO **Newton** TS-20/50	Braun	RAL 8014	350100000D77000	ECO **Newton** TS-14/15	Braun	RAL 8014	350100000D77000
ECO **Newton** TS-20/50	Schwarz	RAL 9005	350100000G77000	ECO **Newton** TS-14/15	Schwarz	RAL 9005	350100000G77000

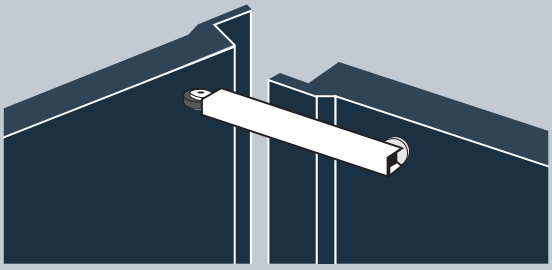

Mitnehmerklappe MK 1

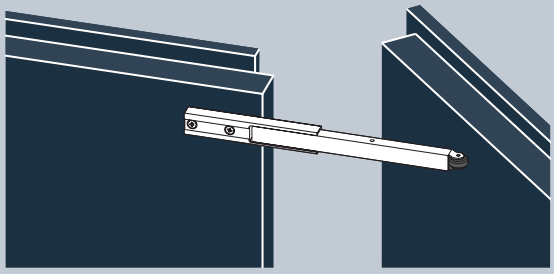

Mitnehmerklappe MK 2

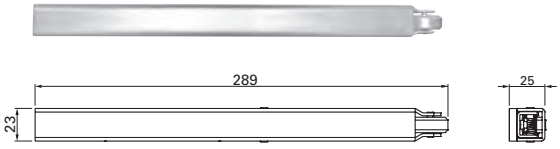

Mitnehmerklappe MK 1

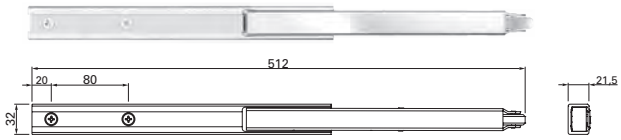

Mitnehmerklappe MK 2

Mitnehmerklappe MK

Die Schließfolgeregelung stellt sicher, dass die Schließfolge von Stand- und Gangflügel in der vorgeschriebenen Reihenfolge erfolgt, d.h. der Gangflügel schließt immer nach dem Standflügel. Die Funktion eines Schließfolgereglers ist nur gewährleistet, wenn der Gangflügel mindestens bis zu einem bestimmten Winkel (Halteposition) geöffnet wird. Wenn nun der Standflügel (Voll-Panik) zuerst aufgedrückt wird, sorgt die Mitnehmerklappe dafür, dass der Gangflügel stets so weit mit öffnet, dass er diese Halteposition erreicht. Material: Stahl mit Kunststoffrolle, verzinkt (silberfarbig). Geprüft durch das Materialprüfungsamt (MPA-NRW).

Mitnehmerklappe	Farbe / Material	Art.-Nr.	Mitnehmerklappe	Farbe / Material	Art.-Nr.
MK 1	Stahl verzinkt	306107024300080	MK 2 (bei SR-Bandgegenseite)	Stahl verzinkt	306107331300225



SR Basis

- **Flügelgewicht:** max. 200 kg je Flügel
- **Flügelbreite:** bis 1600 mm je Flügel
- **Platzbedarf über der Tür:**mind. 30 mm
- **Lieferung:** inkl. 2 Stützwinkel
- **Achtung!**
  Nur in Verbindung mit Türschließern (hydraulisch gedämpfte Schließung)!
- **Schließfolgeregelung:**
  Stellt sicher, dass die Schließfolge von Stand- und Gangflügel in der vorgeschriebenen Reihenfolge erfolgt, d.h. der Gangflügel schließt immer nach dem Standflügel.
- Geprüft nach **EN 1158**, Größe 3-7
- SR Basis 2 mit höhen- justierbarem Ausstellarm (4 Einstellschrauben)

Schließfolgeregelung	Farbe / Material	Art.-Nr.
SR Basis 1	Stahl verzinkt	5030000494
SR Basis 2	Stahl verzinkt	5030055863

Hebeladapter 13 mm
ECO **Newton TS-61/51**

Zur Verlängerung des Abstandes zwischen Türschließer und Gleitschiene um 13 mm.

- Einsatz in Verbindung mit ECO Adaptionsprofil
- Lieferung inkl. verlängerter Schraube
- (für kurze Standflügel)

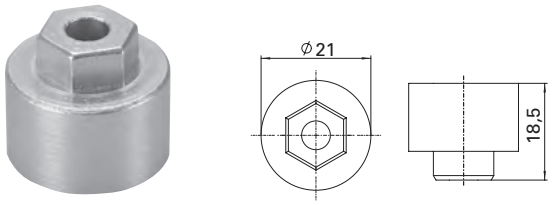

Hebeladapter 13 mm	Farbe / Material	Art.-Nr.
Hebeladapter	Stahl verzinkt	35900007
Hebeladapter	Silber RAL 9006	35900007A
Hebeladapter	Weiß RAL 9016	35900007E
Hebeladapter	Braun RAL 8014	35900007D
Hebeladapter	Schwarz RAL 9005	35900007G

Zubehörset Tandem
ECO **Newton TS-61** (EN 5 – 6)

Bestehend aus Sondermontageplatte und Adapter für **2 x** ECO **Newton TS-61 (5 – 6)**.

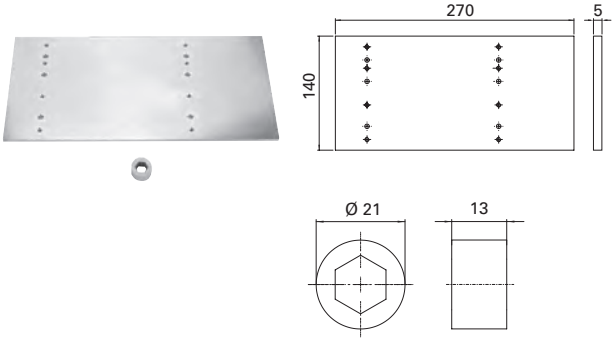

Zubehörset Tandem	Material	Art.-Nr.
Zubehörset Tandem	Stahl verzinkt	350100000O51000

Komplettset Tandemschließer (EN 7 – 8)

Bestehend aus **2 x** ECO **Newton TS-61 (5 – 6)**.

- inkl. Montageplatten,
- 1 x Hebelarm,
- 1 x Gleitschiene B,
- 1 x Zubehörset Tandem

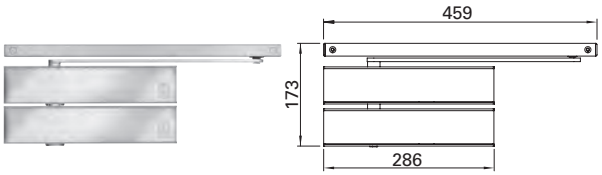

Komplettset	Farbe / Material	Art.-Nr.
Tandemschließer (EN 7-8)	Stahl verzinkt	306158HB1O01000
Tandemschließer (EN 7-8)	Silber RAL 9006	356158HB1A00500
Tandemschließer (EN 7-8)	Weiß RAL 9016	356158HB1E00500
Tandemschließer (EN 7-8)	Braun RAL 8014	356158HB1D00500
Tandemschließer (EN 7-8)	Schwarz RAL 9005	356158HB1G00500

Glas-Klemmschuh für Türschließer
ECO **Newton TS-51, TS-20, TS-31, TS-41 und TS-50**

Klemmschuh aus Aluminium zur Befestigung des ECO Türschließers an einer Glastür.

- Geeignet für 8-10 mm Glasstärke (ESG)
- Gleiche Ausführung DIN-L und DIN-R
- Mit Gewindebohrungen zur Aufnahme des Türschließers



Glas-Klemmschuh	Farbe / Material	Art.-Nr.	Glas-Klemmschuh	Farbe / Material	Art.-Nr.
für TS-51	Silber RAL 9006	350310600A00000	für TS-20, TS-31, TS-41, TS-50	Silber RAL 9006	350340600A00000
für TS-51	Weiß RAL 9016	350310600E00000	für TS-20, TS-31, TS-41, TS-50	Weiß RAL 9016	350340600E00000
für TS-51	Braun RAL 8014	350310600D00000	für TS-20, TS-31, TS-41, TS-50	Braun RAL 8014	350340600D00000
für TS-51	Edelstahl Optik	350310600Q00000	für TS-20, TS-31, TS-41, TS-50	Edelstahl Optik	350340600Q00000

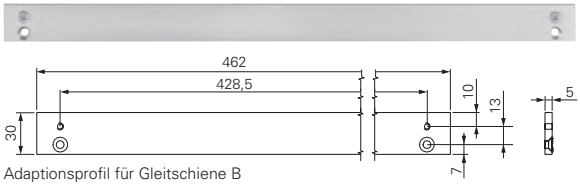

Adaptionsprofil für Gleitschiene B

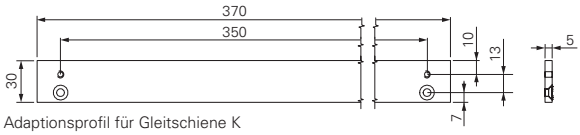

Adaptionsprofil für Gleitschiene K

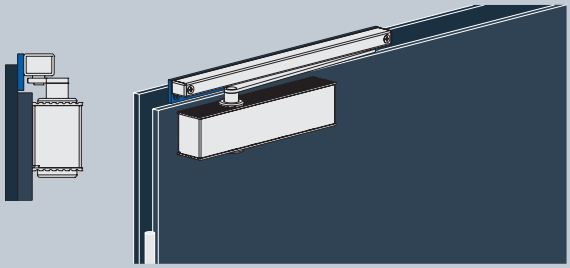

Adaptionsprofil zur Normalmontage Gleitschienenschließer

Adaptionsprofil 30 Bandseite für Gleitschiene B, K, EFR, SR (SR-EF) und SR EFR

Zur Montage der Gleitschienen auf der Bandseite an Profiltür-Konstruktionen sowie überfälzten Holztüren mit schmalem Stahlzargenspiegel.

Adaptionsprofil Bandseite	Maße	Farbe / Material	Art.-Nr.	Adaptionsprofil Bandseite	Maße	Farbe / Material	Art.-Nr.
ADP 30 GS B	428,5 mm	Stahl verzinkt	350300R00A00000	ADP 30 GS K	350 mm	Stahl verzinkt	350300S00A00000
ADP 30 GS B	428,5 mm	Silber RAL 9006	auf Anfrage	ADP 30 GS K	350 mm	Silber RAL 9006	auf Anfrage
ADP 30 GS B	428,5 mm	Weiß RAL 9016	350300R00E00000	ADP 30 GS K	350 mm	Weiß RAL 9016	auf Anfrage

Adaptionsprofil Bandseite	Farbe / Material	Art.-Nr.	Adaptionsprofil Bandseite	Farbe / Material	Art.-Nr.
ADP 30 EFR	Stahl verzinkt	350300T60O00000	ADP 30 SR (SR-EF)	Stahl verzinkt	350300T10O00000
ADP 30 EFR	Silber RAL 9006	350300T60A00000	ADP 30 SR (SR-EF)	Silber RAL 9006	350300T10A00000
ADP 30 EFR	Weiß RAL 9016	350300T60E00000	ADP 30 SR (SR-EF)	Weiß RAL 9016	350300T10E00000

Adaptionsprofil Bandseite	Farbe / Material	Art.-Nr.	Adaptionsprofil Bandseite	Farbe / Material	Art.-Nr.
ADP 30 SR-EFR	Stahl verzinkt	350300T70O00000	ADP 30 ECO SR III	Stahl verzinkt	auf Anfrage
ADP 30 SR-EFR	Silber RAL 9006	350300T70A00000	ADP 30 ECO SR III	Weiß RAL 9016	auf Anfrage
ADP 30 SR-EFR	Weiß RAL 9016	350300T70E00000			



Adaptionsprofil für Gleitschiene SR BG Gangflügel



Adaptionsprofil für Gleitschiene BG



Adaptionsprofil für Gleitschiene SR BG Standflügel

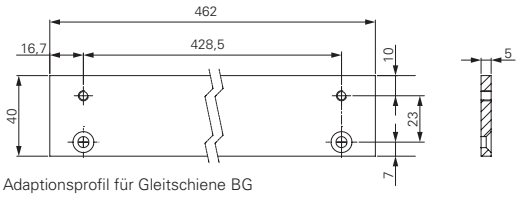

Adaptionsprofil für Gleitschiene BG

Adaptionsprofil 40 Bandgegenseite für Gleitschiene BG, EFR BG (kurz) und SR BG (SR BGX)

Zur Montage der Gleitschienen auf der Bandgegenseite an Profiltür-Konstruktionen sowie überfälzten Holztüren mit schmalem Stahlzargenspiegel.

Adaptionsprofil Bandgegenseite	Farbe / Material	Art.-Nr.	Adaptionsprofil Bandgegenseite	Farbe / Material	Art.-Nr.
ADP 40 GS BG	Stahl verzinkt	350300A05O00000	ADP 40 EFR BG (kurz)	Stahl verzinkt	350300T91O00000
ADP 40 GS BG	Silber RAL 9006	350300A05A00000	ADP 40 EFR BG (kurz)	Silber RAL 9006	350300T91A00000
ADP 40 GS BG	Weiß RAL 9016	350300A05E00000	ADP 40 EFR BG (kurz)	Weiß RAL 9016	350300T91E00000

Adaptionsprofil Bandgegenseite	Farbe / Material	Art.-Nr.	Adaptionsprofil Bandgegenseite	Farbe / Material	Art.-Nr.
ADP 40 SR BG (SR BGX)	Stahl verzinkt	350300T50O00000	ADP 40 SR-EFR BG	Stahl verzinkt	auf Anfrage
ADP 40 SR BG (SR BGX)	Silber RAL 9006	350300T50A00000	ADP 40 SR-EFR BG	Silber RAL 9006	auf Anfrage
ADP 40 SR BG (SR BGX)	Weiß RAL 9016	350300T50E00000	ADP 40 SR-EFR BG	Weiß RAL 9016	auf Anfrage

Montageprofile für **Sondermontage**

Montageunterplatte zur Adaption auf bauseits vorhandene Bohrmaße.

Montageprofile für Sondermontage Geze	Material	Art.-Nr.
SP-EF (G)	Stahl verzinkt	5030013393
SP-SR-III (G)	Aluminium eloxiert	auf Anfrage
SP-SR-II (G)	Stahl verzinkt	350300U20O00000
SP-SR-EF (G)	Stahl verzinkt	5030013401
SP-SR-EFR (G)	Stahl verzinkt	350300U50O00000

Montageprofil Geze Gangflügel

Montageprofil Geze Standflügel

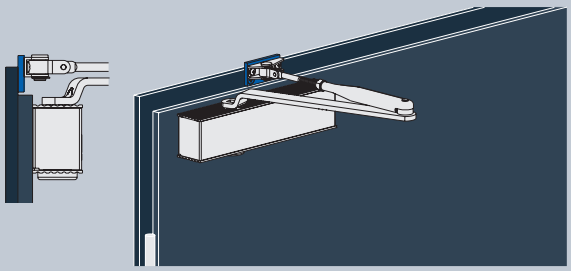

Adaptionsprofil zur Normalmontage Gelenkarmschließer

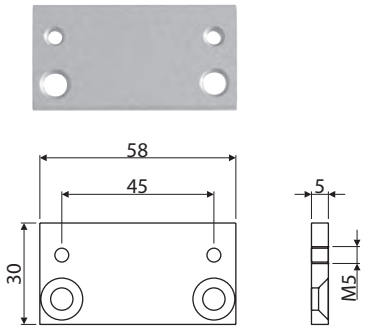

Adaptionsprofil für Gelenkarmschließer

Adaptionsprofil für Gelenkarmschließer ECO **Newton TS-50/20/15/14**

Zur Montage des Gelenkarms und des Rastfeststellgestänges auf der Bandseite an Profiltür-Konstruktionen sowie überfälzten Holztüren mit schmalem Stahlzargenspiegel.

Adaptionsprofil TS-50/20/15/14	Maße	Farbe / Material	Art.-Nr.
ADP Gelenkarmschließer	58 mm	Silber RAL 9006	350300A00A00000
ADP Gelenkarmschließer	58 mm	Weiß RAL 9016	350300A00E00000
ADP Gelenkarmschließer	58 mm	Braun RAL 8014	350300A00D00000
ADP Gelenkarmschließer	58 mm	Schwarz RAL 9005	350300A00G00000
ADP Gelenkarmschließer	58 mm	Stahl verzinkt	350300A00O00000

ADP = Adaptionsprofil

ECO **Metall-Bohrschablone**

für direktes Bohren der Befestigungslöcher auf die Tür.

- **Material:** Aluminium mit Bohrbuchsen
- Bohrlochgruppen für ECO Türschließer, Gleitschienen und Gestänge
- **DIN-L** und **DIN-R** verwendbar, mit Beschriftung der einzelnen Bohrbilder.

ECO Metall-Bohrschablone	Material	Art.-Nr.
MBS-BS	Aluminium	3BGS20000000000
MBS-BG	Aluminium	3BGS40000000000
MBS-BS III	Aluminium	auf Anfrage
MBS-BS III	Aluminium	auf Anfrage

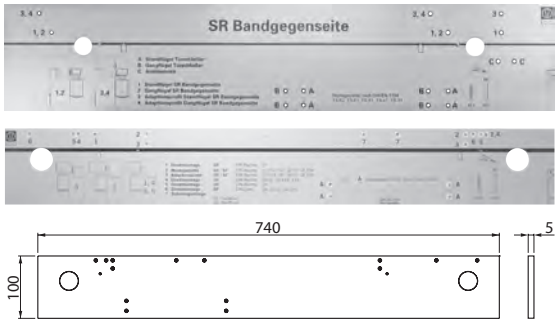

ECO Metall-Bohrschablone



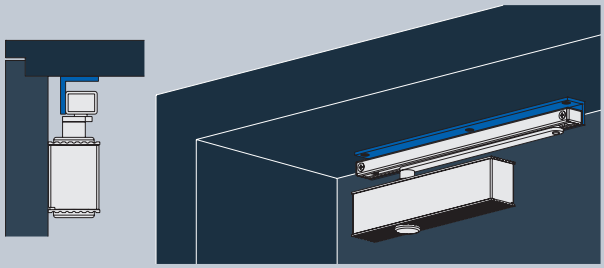

Sturzfutterwinkel zur Normalmontage Gleitschienenschließer

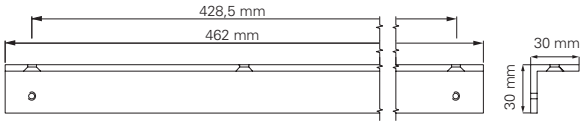

Sturzfutterwinkel für Gleitschiene BG

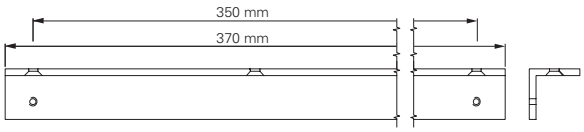

Sturzfutterwinkel für Gleitschiene K

Sturzfutterwinkel für Gleitschiene BG, K, EF BG, EFR BG, SR BG (SR BGX), SR-EFR BG

Zur Sturzmontage der Gleitschiene auf der Bandgegenseite bei Türen mit tiefem Sturz. Sturzfutterwinkel aus Aluminium.

Sturzfutterwinkel	Material	Art.-Nr.
SFW GS BG	Aluminium	350300J00A00000
SFW GS K	Aluminium	300340E00A00000
SFW GS EF BG	Aluminium	350300R00O00000
SFW GS EFR BG	Aluminium	350300R80O00000
SFW GS SR BG (SR BGX)	Aluminium	350300K50O00001
SFW GS SR-EFR BG	Aluminium	350300K55O00001

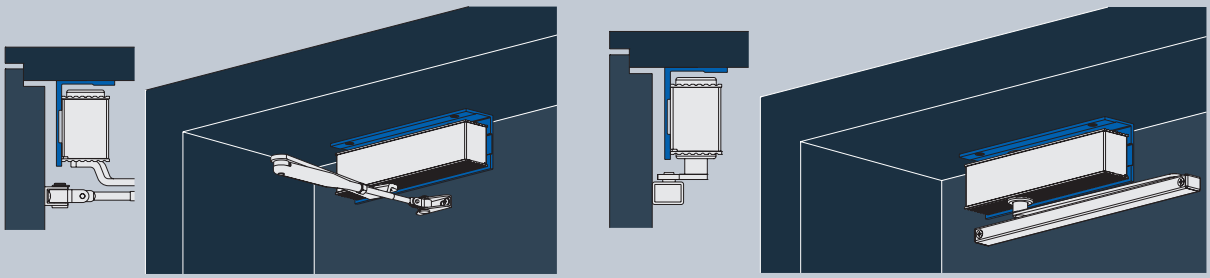

Sturzfutterwinkel zur Kopfmontage Gelenkarmschließer (links) bzw. Gleitschienenschließer (rechts)



Sturzfutterwinkel für **Gleitschienen- / Gelenkarmschließer**

Zur Kopfmontage des Türschließers auf der Bandgegenseite bei Türen mit tiefem Sturz. Sturzfutterwinkel aus Aluminium.

Sturzfutterwinkel	Art.-Nr.
ECO **Newton** TS-61	350310E00A00000
ECO **Newton** TS-51	350320E00A00000
ECO **Newton** TS-41/31/50/20	300330E00A00000

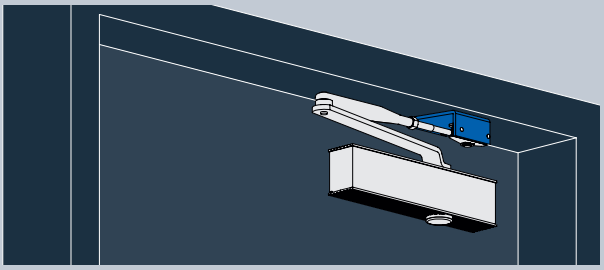

Befestigungswinkel Parallelarmmontage Gelenkarmschließer



Befestigungswinkel Parallelarmmontage für ECO **Newton TS-50/20/15/14**

Zur Montage des Gelenkarms auf der Bandgegenseite an Profiltür-Konstruktionen sowie überfälzten Holztüren mit schmalem Stahlzargenspiegel.

- Nicht für Feuer- und Rauchschutztüren geeignet.

Befestigungswinkel PAM	Farbe	Art.-Nr.
Befestigungswinkel	Silber RAL 9006	350300B00A00000
Befestigungswinkel RFG	Silber RAL 9006	350300B00A00000

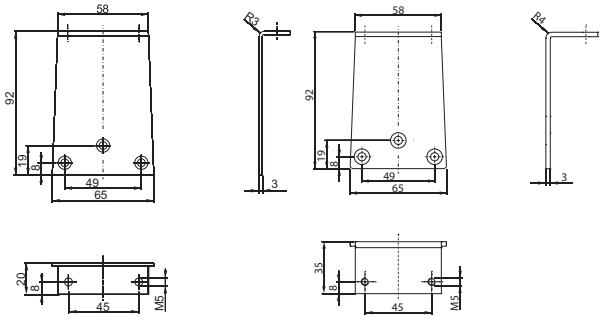

Befestigungswinkel PAM

Befestigungswinkel PAM RFG

Adaptionsprofil
für **Stahlzargenmontage** für **FTS-63** und **FTS-63 R**

Zur Montage des FTS auf schmalen Stahlzargenspiegeln.

Adaptionsprofil	Material	Art.-Nr.
FTS-63	Aluminium	350300M00A00001
FTS-63 R	Aluminium	350300M00A00000

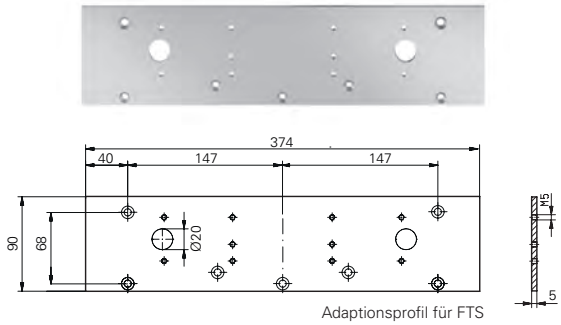

Adaptionsprofil für FTS

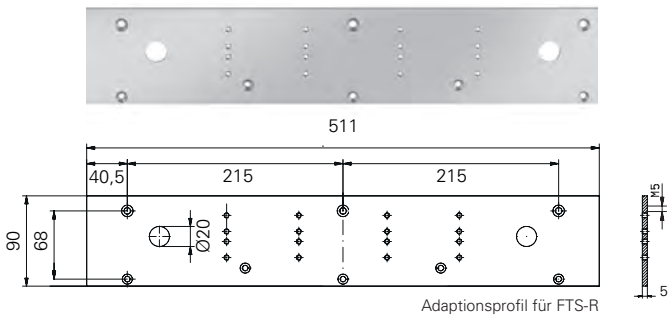

Adaptionsprofil für FTS-R



Zubehörset FKL-E

Einstellbare Federrastklemmung für Gleitschiene B, mit integriertem Anschlagpuffer.
Nicht für den Einsatz im Brandschutz zugelassen!

Zur Offenhaltung von Türen mit Gleitschienenschließern **EN 2** – **EN 5**, Haltekraft stufenlos einstellbar.

Offenhaltewinkel einstellbar von 70 – 130°, nicht überfahrbar.

- Geeignet für Gleitschiene B

Mechanische Feststellung FKL-E	Art.-Nr.
FKL-E	5030019724



Zubehörset SR-FKL

Mechanische Feststellung zum nachträglichen Einbau in die Gleitschiene SR.
Nicht für den Einsatz im Brandschutz zugelassen!
30 x 21 mm. Haltewinkel von 80 - 110° einstellbar.
Bei Außentüren unter Windlast und schweren Türen reduziert sich die Haltekraft entsprechend.

- Geeignet für Gleitschiene SR
- Für leichte Türen bis **EN 3**

SR-FKL	DIN-Richtung	Flügel	Art.-Nr.
FKL-SR-BS-DL-GF	DIN-L	GF	5030053810
FKL-SR-BS-DL-SF	DIN-L	SF	5030013416
FKL-SR-BS-DR-GF	DIN-R	GF	5030053809
FKL-SR-BS-DR-SF	DIN-R	SF	5030013415

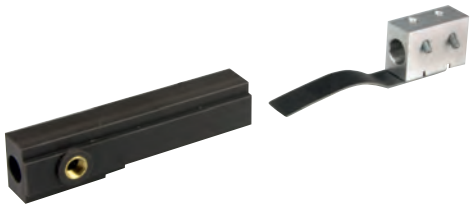

Zubehörset SR-FKL-BG (BGX)

Mechanische Feststellung zum nachträglichen Einbau in die Gleitschiene SR BGX.
Nicht für den Einsatz im Brandschutz zugelassen!
30 x 21 mm. Haltewinkel von max. 110° einstellbar.
Bei Außentüren unter Windlast und schweren Türen reduziert sich die Haltekraft entsprechend.

- Geeignet für Gleitschiene SR BGX
- Für leichte Türen bis **EN 3**

SR-FKL-BG (BGX)	DIN-Richtung*	Flügel	Art.-Nr.
FKL-SR-BG-DL-GF	DIN-L	GF	5030016905
FKL-SR-BG-DL-SF	DIN-L	SF	5030013414
FKL-SR-BG-DR-GF	DIN-R	GF	5030016907
FKL-SR-BG-DR-SF	DIN-R	SF	5030013413

*Die Angabe DIN-Richtung der SR BG Anlage bezieht sich immer auf die DIN-Richtung der betreffenden Tür. Die DIN- Richtung einer Tür wird durch die Positionierung des GF auf der Bandseite bestimmt. Befindet sich der GF auf der Bandseite vom Betrachter aus gesehen links, so ist die Tür **DIN-L**, somit ist auch die SR-BG **DIN-L**, bzw. die FKL-SR-BG-DL.

Zubehörset MÖB I GS Basis*

Mechanisch universell einstellbare Öffnungsbegrenzung für die Gleitschiene B. Der Begrenzungswinkel kann durch Verschieben in der Gleitschiene eingestellt werden. 30 x 20 mm.



Öffnungsbegrenzer	Art.-Nr.
ÖB-GS-B	350100000054000

ECO **Drehlager 31**

Drehlager mit Edelstahlcover ECO **Newton** TS-31 (Körper leer, ohne Feder und Öl), Montageplatte, Hebelarm B mit Vierkantaufnahme.



Öffnungsbegrenzer	Art.-Nr.
Drehlager 31	353111000A00000

ECO **Drehlager MÖB 31 mit Türstopperfunktion***

Freilaufendes Drehlager mit universell einstellbarer Öffnungsbegrenzung. Öffnungswinkel durch Verschieben in der Gleitschiene einstellbar auf 80 – 130°. Die Tür wird beim Anschlag durch den Gummidämpfer leicht abgefedert und übernimmt damit die Türstopperfunktion, wenn kein Bodenstopper gesetzt werden kann.



Besteht aus:

- Drehlager mit Edelstahlcover ECO **Newton** TS-31 (Körper leer, ohne Feder und Öl),
- Montageplatte
- Gleitschiene B mit Öffnungsbegrenzer MÖB Hebelarm B mit Vierkantaufnahme.

Öffnungsbegrenzer	Art.-Nr.
Drehlager MÖB 31 mit Öffnungsbegrenzer	303111000A01010

*Nur zum Einsatz an leichten Innentüren und bei normaler Nutzung der Türen empfohlen, da bei unsachgemäßer Bedienung und schweren Türen die Last auf die Bänder zu hoch wird!
Normalmontage Bandseite oder Bandgegenseite (unter Verwendung eines Sturzfutterwinkels) Montage auf der DIN Lochgruppe nach EN.

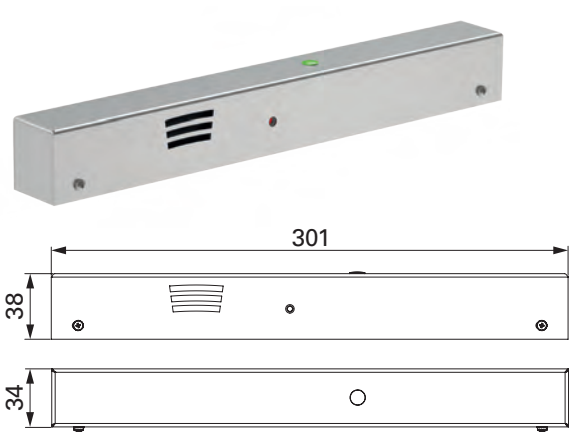

ECO **RSZ III**

Externe Rauchschaltzentrale zur Ansteuerung der ECO Feststellvorrichtungen **EF, EF-BG, SR-EF, SR-EF-BG, ITS-EF** und **ITS-SR-EF** und der Türhaftmagnete **THM** (siehe S. 210). Bestehend aus Rauchschalter, Netzteil, Auslösetaster und durchgehender Abdeckung.

- **Eingangs-Nennspannung:** 230 V AC, 21 VA
- **Ausgangs-Nennspannung:** 24 V DC
- **Ausgangs-Nennstrom:** 460 mA

Rauchschaltzentrale	Farbe / Material	Art.-Nr.
ECO RSZ III	Silber RAL 9006	5030051344
ECO RSZ III	Weiß RAL 9016	5030052058
ECO RSZ III	Edelstahl	5030051343

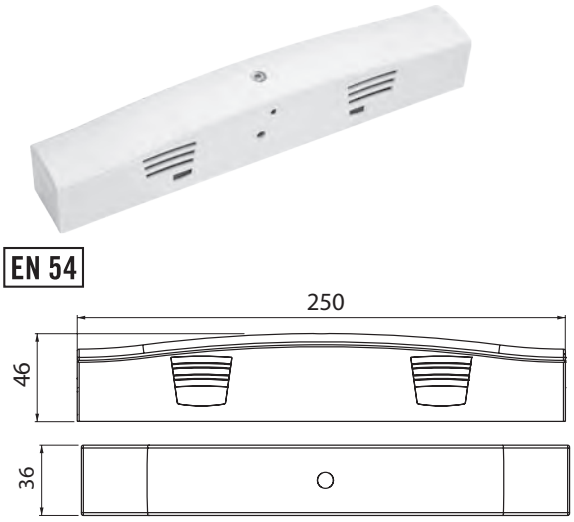

RSZ kompakt

Rauchschaltzentrale, bestehend aus Sturzrauchmelder, Netzteil und integriertem Revisionstaster.

- Zum Anschluss an bauseitige Feststellvorrichtungen gem. Hekatron Zulassung
- **Ausgangs-Nennspannung:** 24 V DC
- **Ausgangs-Nennstrom:** 460 mA

Rauchschaltzentrale	Farbe	Art.-Nr.
RSZ kompakt si	Silber RAL 9006	5030052354
RSZ kompakt ws	Weiß RAL 9016	5030052353

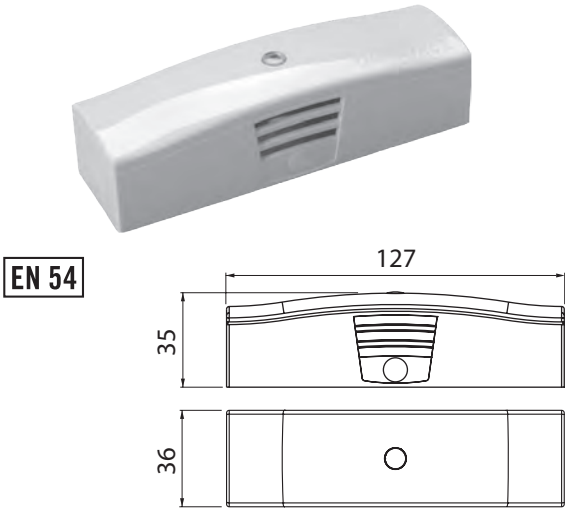

FSZ kompakt

Feststellzentrale.

- Einstellbare Alarmspeicherung und Leitungsüberwachung
- **All-in-one:** Energieversorgung, Auslösevorrichtung und Alarmspeicherung in einem Gerät
- Abwärtskompatibel zu Vorgängerprodukten und Leitungsnetzen
- Ausgang für Feststellvorrichtungen und zusätzlicher potenzialfreier Alarmausgang
- Betriebs- und Zustandsanzeige von außen sichtbar
- Designorientierte Montage z. B. unterhalb von Decken oder in Nischen
- Geprüft nach aktuellstem Stand der DIBt Prüfgrundlagen und **DIN EN 14637**
- **Eingangs-Nennspannung:** 230 V AC
- **Ausgangs-Nennspannung:** 24 V DC
- **Ausgangs-Nennstrom:** 460 mA

Feststellzentrale	Farbe	Art.-Nr.
FSZ kompakt ws	Weiß RAL 9016	5030052416

FSZ Basis

Feststellzentrale inkl. integriertem Handauslösetaster, Alarmspeicher und Resettaster, zum Anschluss von externen Feststellvorrichtungen, Rauchmeldern und Alarmgebern.

- **Gem. DIN EN 14637**
- **Eingangs-Nennspannung:** 230 V AC, 13,8 VA
- **Ausgangsspannung:** 24 V DC, max. 400 mA

Feststellzentrale	Farbe		Art.-Nr.
FSZ Basis ws	Weiß	RAL 9016	33FSZ5400020101

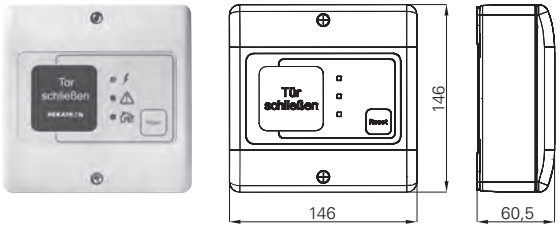

FSZ Pro

Feststellzentrale inkl. integriertem Handauslösetaster, Alarmspeicher und Resettaster, zum Anschluss von externen Feststellvorrichtungen, Rauchmeldern und Alarmgebern.

- **Gem. DIN EN 14637**
- **Eingangs-Nennspannung:** 230 V AC, 13,8 VA
- **Ausgangsspannung:** 24 V DC, max. 900 mA

Feststellzentrale	Farbe		Art.-Nr.
FSZ Pro ws	Weiß	RAL 9016	503005215

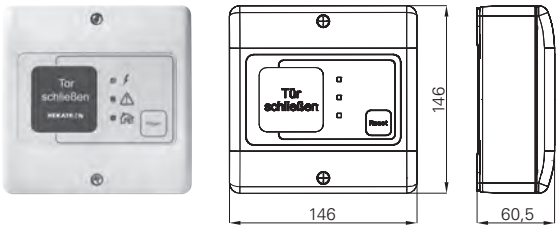

HAT 02

Handauslösetaster zur Montage in trockenen Räumen, zum manuellen Auslösen von Feststellvorrichtungen gemäß den DIBt-Richtlinien.

- **Montage:** Auf- / Unterputz
- **Kontaktart:** Öffner
- **Schaltspannung:** Max. 30 V DC
- **Schaltstrom:** Max. 1 A
- **Schutzart:** IP 20
- **Hinweis:** Bei Anwendungen mit Leitungsüberwachung nach **EN 14637** (z.B. bei ECO FSA III) muss das Abschlussmodul **AM 142** mitbestellt werden.

Handauslösetaster	Art.-Nr.
HAT 02	5030000748
AM 142	5030015352

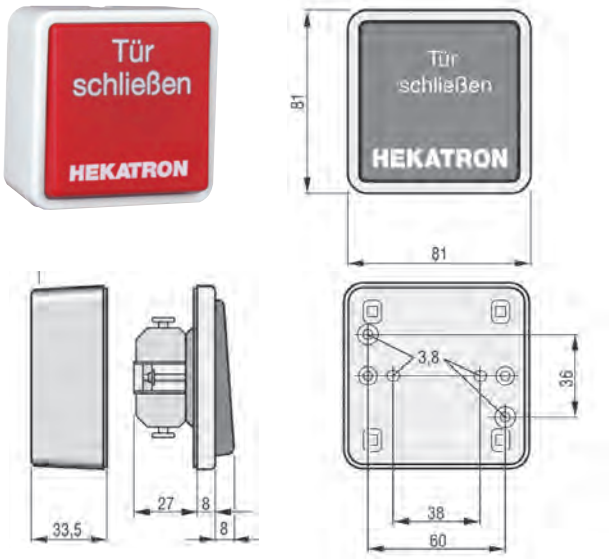

HAT 03

Handauslösetaster zur Montage in feuchten Räumen, zum manuellen Auslösen von Feststellvorrichtungen gemäß den DIBt-Richtlinien.

- **Montage:** AP
- **Kontaktart:** Öffner
- **Schaltspannung:** Max. 30 V DC
- **Schaltstrom:** Max. 1 A
- **Schutzart:** IP 44
- **Hinweis:** Bei Anwendungen mit Leitungsüberwachung nach **EN 14637** (z.B. bei ECO FSA III) muss das Abschlussmodul **AM 142** mitbestellt werden

Handauslösetaster	Art.-Nr.
HAT 03	5030015359
AM 142	5030015352

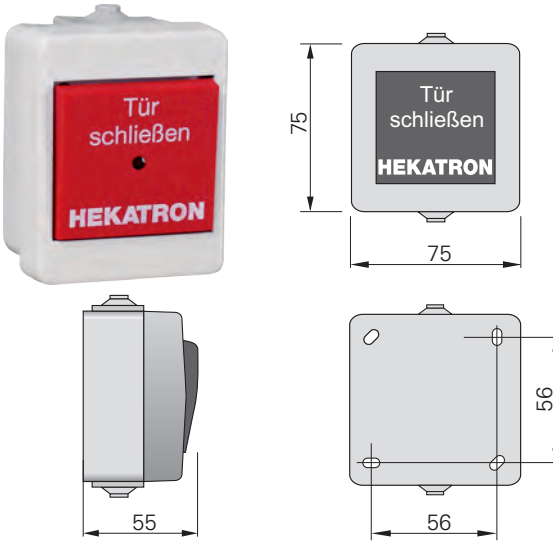



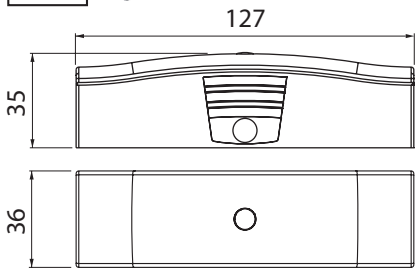

Rauchschalter ORS 142 ECO (Sturzmelder)

- **zur Verwendung als separater Sturzmelder oder als Ersatzteil (Platine) für die** ECO **FSA**
- **Funktionsprinzip:** Streulicht
- **Alarmschwellennachführung:** nach **EN 54** Teil 7
- **Ansprechschwelle Temperatur:** 70 ± 5° C
- **Betriebsspannung:** 18 bis 24 V DC
- **Stromaufnahme:** bei 28 V DC Max. 22 mA
- **Schutzart:** IP 42
- **Betriebstemperatur:** -20 bis +75° C
- inkl. Abdeckhaube RZO

ORS 142 ECO (Sturzmelder)	Farbe		Art.-Nr.
Rauchschalter ORS 142 ECO	Silber	RAL 9006	5030022730
Rauchschalter ORS 142 ECO	Weiß	RAL 9016	3550005722



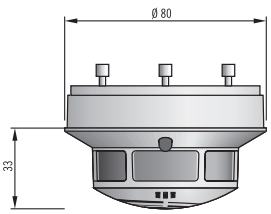

EN 54

ORS 142 Deckenrauchschalter

- mit optionaler Leitungsüberwachung nach **DIN EN 14637**
- **Raucherkennung:** nach **EN 54**, Teil 7,
- **Temperatur:** 70° C
- **Betriebsspannung:** 18 – 28 V DC
- **Stromaufnahme:** bei 28 V DC, Ruhe 22 mA
  Alarm 11 mA, Störung 16 mA
- **Relaiskontakt:** Öffner
- **Schutzart:** IP 42
- **Temperaturbereich:** -20° C bis +60° C

Deckenrauchschalter	Farbe		Art.-Nr.
ORS 142	Weiß	RAL 9010	5030042528



EN 54

ORS 142 Set

- mit optionaler Leitungsüberwachung nach **DIN EN 14637**

Set besteht aus:

- **2 x ORS 142**
- **2 x Sockel 143 A**
- **1 x Abschlusswiderstand AM 142**

Deckenrauchschalter	Farbe		Art.-Nr.
ORS 142 Set	Weiß	RAL 9010	5030042530



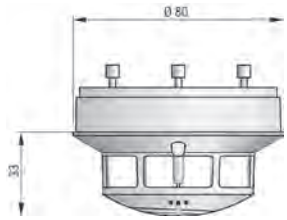

EN 54

TDS 247 Thermoschalter

- mit optionaler Leitungsüberwachung nach **DIN EN 14637**
- **Branderkennung:** nach **EN 54**, Teil 5
- **Temperatur:** 54° C- 65° C
- **Betriebsspannung:** 18 – 28 V D
- **Stromaufnahme:** bei 28 V DC; Ruhe 22 mA
  Alarm 11 mA, Störung 16 mA
- **Relaiskontakt:** Öffner
- **Schutzart:** IP 42
- **Temperaturbereich:** -20° C bis +80° C

Thermoschalter	Farbe		Art.-Nr.
TDS 247	Weiß	RAL 9010	5030000759

ORS 143 A Aufputz-Montagesockel für **ORS 142**

Aufputzmontage des Rauchschalters ORS 142.

- mit Magnet zur optionalen Aktivierung der Leitungsüberwachung

Sockel für ORS 142	Farbe		Art.-Nr.
ORS 143 A	Weiß	RAL 9010	5030000752



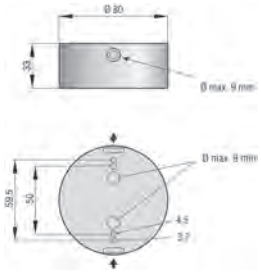

ORS 143 AF Aufputz-Montagesockel für **ORS 142**

Aufputzmontage des Rauchschalters ORS 142 in Feuchträumen.

- mit Magnet zur optionalen Aktivierung der Leitungsüberwachung

Sockel für ORS 142	Farbe		Art.-Nr.
ORS 143 AF	Weiß	RAL 9010	5030015344



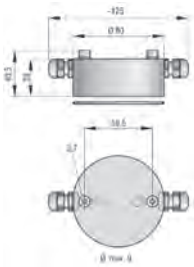

ORS 143 UH Einbau-Montagesockel für **ORS 142**

Einbau des Rauchschalters ORS 142
in Hohldecken.

- mit Magnet zur optionalen Aktivierung der Leitungsüberwachung

Sockel für ORS 142	Farbe		Art.-Nr.
ORS 143 UH	Weiß	RAL 9010	5030000753



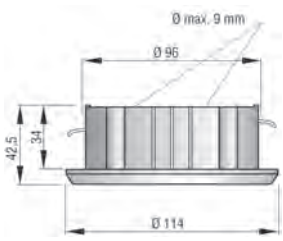



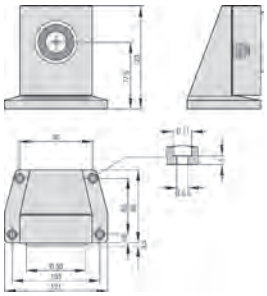

Haftmagnet THM 413

- **Betriebsnennspannung:** 24 V DC
- **Stromaufnahme:** 63 mA
- **Leistungsaufnahme:** 1,5 W
- **Haftkraft:** 490 N
- **Einschaltdauer:** 100%
- **Schutzart:** IP 40

Haftmagnet	Haftkraft (Newton)	Art.-Nr.
THM 413	490 N	356500002



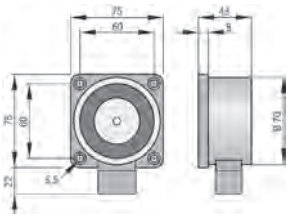

Haftmagnet THM 425/THM 425-1

- **Betriebsnennspannung:** 24 V DC
- **Stromaufnahme:** 63 mA
- **Leistungsaufnahme:** 1,5 W
- **Einschaltdauer:** 100%
- **Schutzart:** IP 40

Haftmagnet	Haftkraft (Newton)	Art.-Nr.
THM 425	686 N	356500016
THM 425-1	1372 N	356500020



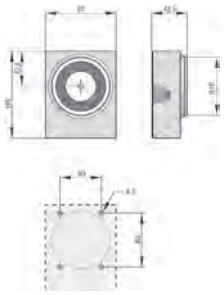

Haftmagnet THM 433/THM 433-1

- **Betriebsnennspannung:** 24 V DC
- **Stromaufnahme:** 63 mA
- **Leistungsaufnahme:** 1,5 W
- **Einschaltdauer:** 100%
- **Schutzart:** IP 40

Haftmagnet	Haftkraft (Newton)	Art.-Nr.
THM 433	490 N	356500096
THM 433-1	1372 N	356500097

Haftmagnet THM 439 mit Schwenkkopf

- **Betriebsnennspannung:** 24 V DC
- **Stromaufnahme:** 63 mA
- **Leistungsaufnahme:** 1,5 W
- **Einschaltdauer:** 100 %
- **Schutzart:** IP 40

Haftmagnet	Haftkraft (Newton)	Art.-Nr.
THM 439/185 (185 mm)	490 N	356500127
THM 439/335 (335 mm)	490 N	356500128
THM 439/485 (485 mm)	490 N	356500129



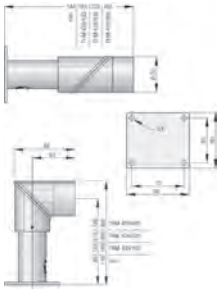

Haftmagnet THM 440

- **Betriebsnennspannung:** 24 V DC
- **Stromaufnahme:** 63 mA
- **Leistungsaufnahme:** 1,5 W
- **Einschaltdauer:** 100 %
- **Schutzart:** IP 40

Haftmagnet	Haftkraft (Newton)	Art.-Nr.
THM 440	490 N	356500109



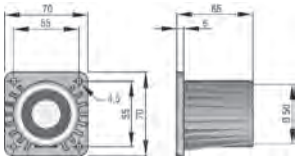



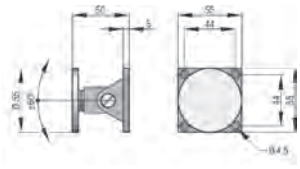

Ankerplatte AFS 55 – flexibler Anker
Passend für **THM 413, 433, 439** und **440**

- **Ankerplatte:** Ø 55 mm x 5 mm
- **Schwenkbereich:** ± 60°

Ankerplatte	Art.-Nr.
AFS 55	356500102



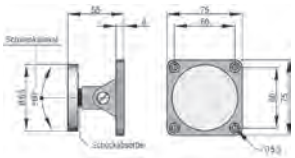

Ankerplatte AFS 65 – flexibler Anker
Passend für **THM 425, 425-1, 433-1**

- **Ankerplatte:** Ø 65 mm x 5 mm
- **Schwenkbereich:** ± 60°

Ankerplatte	Art.-Nr.
AFS 65	356500178



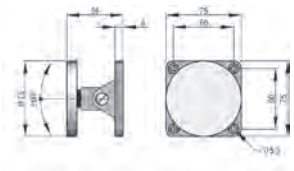

Ankerplatte AFS 75 – flexibler Anker
Passend für **THM 425, 425-1** und **433-1**

- **Ankerplatte:** Ø 75 mm x 5 mm
- **Schwenkbereich:** ± 60°

Ankerplatte	Art.-Nr.
AFS 75	356500103



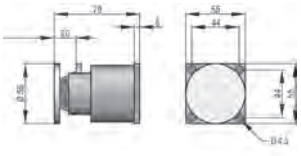

Ankerplatte ATS 55 – Teleskopanker
Passend für **THM 413, 433, 439** und **440**

- **Ankerplatte:** Ø 55 mm x 5 mm
- **Federweg:** 20 mm

Ankerplatte	Art.-Nr.
ATS 55	356500100



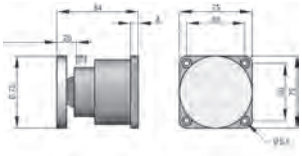

Ankerplatte ATS 75 – Teleskopanker
Passend für **THM 425, 425-1** und **433-1**

- **Ankerplatte:** Ø 75 mm x 5 mm
- **Federweg:** 20 mm

Ankerplatte	Art.-Nr.
ATS 55	356500101

Ankerplatte ASS 55
Passend für **THM 413, 433, 439** und **440**



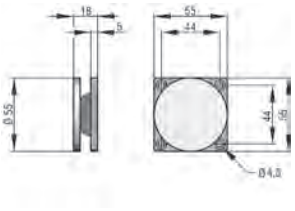

- **Ankerplatte:** Ø 55 mm x 5 mm
- **Gummilagerung:** 8 mm
- **Schwenkbereich:** 20°

Ankerplatte	Art.-Nr.
ASS 55	356500023

Ankerplatte ASS 65
Passend für **THM 425**



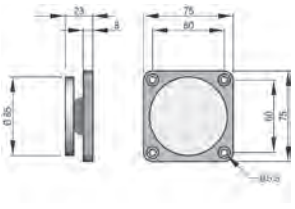

- **Ankerplatte:** Ø 65 mm x 5 mm
- **Gummilagerung:** 8 mm
- **Schwenkbereich:** 20°

Ankerplatte	Art.-Nr.
ASS 65	356500024

Ankerplatte ASS 75
Passend für **THM 425-1**



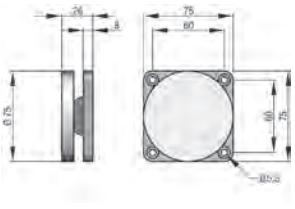

- **Ankerplatte:** Ø 75 mm x 5 mm
- **Gummilagerung:** 8 mm
- **Schwenkbereich:** 20°

Ankerplatte	Art.-Nr.
ASS 75	356500025

ECO **Prüfspray P-250**

Testspray zur Funktionsprüfung (Simulation der Raucherkennung) der Rauchmelder/-schalter. Frei von halogenierten Kohlenwasserstoffen (FCKW o. ä.).



ECO Prüfspray P-250	Art.-Nr.
Prüfspray P-250	356900250

Abnahmeset für ECO **Feststellanlagen**

bestehend aus:

- Prüfbuch
- Wartungshinweise
- Zulassung bzw. ABG
- Zulassungsschild
- Kennzeichnungsschildern

(Prüfbuch gem. DIBt und **DIN 14677**)







Abnahmeset für ECO Feststellanlagen	Art.-Nr.
Abnahme-Set I (ECO FSA III, 2019-2024)	5030054719
Abnahme-Set II (FSA II 2019-2020, Z-6.500-2290)	5030042852
Abnahme-Set III (ECO FTS 63-R, 2019-2014)	5030017334
Abnahme-Set IV (ECO FSA III *Würth*)	5030052706



Montageplatte für ETS 73 / ETS 64-R

Montageplatte für **ETS** (MPL)

Notwendig zum Einsatz im Feuerschutz und zur Montage auf Mauerwerk bzw. schmalen Zargenspiegeln.

Montageplatte	Art.-Nr.
MPL ETS 73 / ETS 64-R	358500450548358

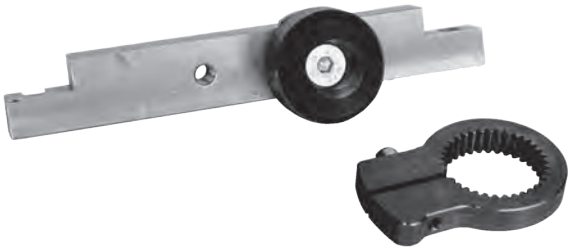

Offenanschlag für **ETS** (OA)

Wird als zusätzlicher mechanischer Offenanschlag am Antrieb montiert und kann in Verbindung mit dem Normal- und Gleitgestänge verwendet werden (nicht möglich in Verbindung mit dem Klemmstück kurz).

Offenanschlag	Art.-Nr.
OA ETS	358500450548106



Klemmstücke (Achsverlängerung)

Zur Anwendung bei Sondermontagen

Klemmstück (Achsverlängerung)	Art.-Nr.
AVE 10 (+ 10mm, inkl. Schraube)	5030054517
AVE 20 (+ 20mm, inkl. Schraube)	5030054519
AVE 30 (+ 30 mm, inkl. Schraube)	5030054520

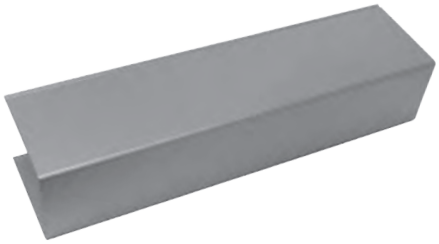

Mittelverschalungsset

bestehend aus Montageprofil, Verschalung aus Edelstahl und Zubehör. Set 1 Länge 1200 mm für zweiflügelige Türen bis 2600 mm.

Verschalung	Gesamtlänge	Art.-Nr.
V-ETS 73/64	1.200 mm	358500450548214
V-ETS 42	780 mm	5030055468

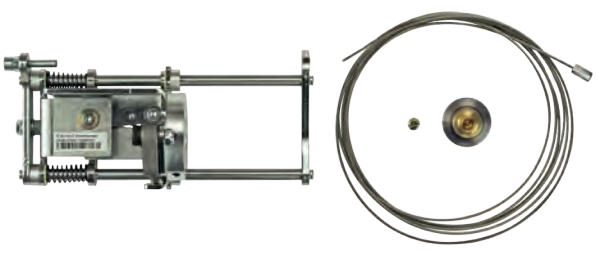

Integrierte Schließfolgeregelung (SRI)

Bausatz zum Nachrüsten einer zweiflügligen Feststellanlage ETS 64-R mit einer integrierten, mechanischen Schließfolgeregelung. Zugelassen vom DIBt. (Mittelverschalungsset notwendig).

Integrierte Schließfolgeregelung	Art.-Nr.
SRI	5030025059

Relaisplatine (RSP)

Relaisprint (Steckplatine) zum Nachrüsten auf die Steuerung des ETS 42. 4 frei konfigurierbare Relais für Ansteuerung von akustischen oder optischen Signalgebern oder der Signalisierung der Türzustände (z.B. auf, zu, verriegelt, Fehler).

- Nachträgliche Montage möglich

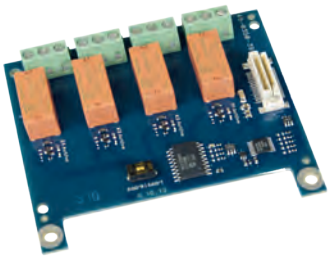

Relaisplatine	Art.-Nr.
RSP	5030014720

Riegelschaltkontakt (RSK)

Riegelschaltkontakt zum Einbau in das Schließblech. Schaltet den Antrieb ab, sobad das Schloss mechanisch verriegelt wurde. Dadurch wird eine Fehlfunktion des Antriebes bei Verriegelung verhindert.
Inkl. 6 m Kabel.

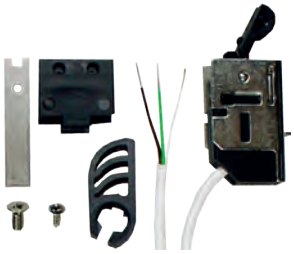

Riegelschaltkontakt	Art.-Nr.
Riegelschaltkontakt (RSK)	5030019315

Standardöffner mit Rauchschutzzulassung

Zum Einsatz an Rauchschutztüren oder Türen ohne Brandschutzanforderung. Türöffner mit rotem Anschlussblock sind für 12 oder 24 Volt (jeweils ±15%) Dauerbetrieb konstruiert.



Standardöffner mit Rauchschutzzulassung	Art.-Nr.
A-5002-B	5030014724
A-5002-FB (Fallenführung)	5030023741

Feuerschutztüröffner

Zum Einsatz an Türen mit Brandschutzanforderung. Türöffner mit rotem Anschlussblock sind für 12 oder 24 Volt (jeweils ±15%) Dauerbetrieb konstruiert.



Feuerschutzöffner	Art.-Nr.
FT-502-B	5030014726
FT-502-FB (Fallenführung)	5030036502



Bedienkonsole D-BEDIX für **ETS**

Mit der D-BEDIX lassen sich die Betriebsarten direkt anwählen. Zudem können die wichtigsten Türeinstellungen auf einfache Weise vorgenommen werden. Über das Display werden die Betriebsarten, Menüeinstellungen und mögliche Fehler übersichtlich dargestellt.

Bedienkonsole	Art.-Nr.
D-Bedix UP	5030024838
Aufputzrahmen (AP) für D-Bedix	5030026428
Kombi-Bedix UP	5030035366
Kombi Bedix AP	5030037345



Wipp-Großflächentaster (GFT)

- Funktion Tür „AUF"
- Betriebsspannung 250 V AC / 30 V DC
- Stromaufnahme max. 10 A AC / 2 A DC
- Schutzart IP 40
- 174 x 93 mm

Großflächentaster	Farbe	Art.-Nr.
GFT ECO AP/UP	weiß ähnlich RAL 9016	5030045153



Berührungsloser Flächentaster (BFT)

- auch für Außenanwendung
- Schutzart IP 65
- reagiert ab Näherung auf ca. 10 cm
- inkl. Edelstahlschild 80 x 80 mm
- indirekt beleuchtet (24 V vom ETS)
- vandalismussicher

Berührungsloser Flächentaster	Art.-Nr.
BFT (UP-Montage)	5030024865
BFT (AP-Montage, inkl. AP-Kasten aus Edelstahl)	5030024866



Berührungsloser Bewegungsmelder (Magic Switch)

- nur für Innenanwendungen
- reagiert ab 10 bis 50 cm
- Anpassung Erfassungsfeld durch Potentiometer
- inkl. KS-Abdeckung 84 x 84 mm
- für UP-Montage geeignet

Berührungsloser Bewegungsmelder	Art.-Nr.
Magic Switch (weiß mit Handsymbol)	5030033582
Aufputzdose für Magic Switch (weiß)	5030034181

Radar „Eagle One“

Radar-Bewegungsmelder als Öffnungsimpulsgeber für automatische Türen, richtungserkennend.
Inkl. vorkonfektioniertem Anschlusskabel, 5m Länge.



Radar	Art.-Nr.
Radar BEA „Eagle One“ sw	5030027729
Radar BEA „Eagle One“ ws	5030049467
Radar BEA „Eagle One“ si	5030055077
Regenhaube ORA für „Eagle One“	5030033583

Funkset für **ETS**

zur Fernsteuerung des Antriebes, für behindertengerechtes Öffnen der Tür.

Funkprint zum einfachen Einstecken auf die Steuerplatine des ETS.

Funkhandsender mit Reichweite bis 10 m.



Funkfernbedienung	Art.-Nr.
UP/Einbau- Funkempfänger RCJ01	5030026336
Einbau- Funksender RTS03 (z.B. in GFT-ECO)	5030026335
Funkhandsender 4 Kanal (für RCJ01)	5030049002

Schlüsseltaster für **ETS**

zur Einmalfreigabe des Antriebes, z.B. für Nachtfunktion. Die Türoffenzeit kann von 0 bis 180 sek. eingestellt werden. (Aufputzvariante für Außen mit IP 44).

Profilhalbzylinder bauseits.



Schlüsseltaster	Art.-Nr.
ST-02 UP	5030055331
ST-03 AP (IP 44)	5030029467

Programmschalter für **ETS**

zur Einstellung der Funktionen „Automatik- Nacht- Hand- Dauer Auf“.

Mechanischer 4-fach rastender Knebelschalter, nicht abschließbar, Anwendung für innen, für Aufputz- und Unterputzmontage geeignet. Farbe weiß (matt).



Programmschalter	Art.-Nr.
PRS-04-AP/UP	5030055198



DIN 18650 EN 16005



Regenabdeckhaube

Sensorleisten

Aktiv Infrarot Sicherheitssensor für Automatiktüren. Sichert den Bewegungsbereich ab. Stoppt bzw. reversiert beim Erkennen von Hindernissen.

- Inkl. Kabel und aufliegendem, flexiblem Kabelübergang.
- **Set III** best. aus 2 Sensorleisten pro Flügel (BEA), bis max. 1.200 mm
- **Set IV** best. aus 2 Sensorleisten pro Flügel (BEA), bis max. 1.600 mm

Sensorleiste	Art.-Nr.
Set III	5030019133
Set IV	5030018592
Regenabdeckhaube (für Außeneinsatz) für Sensorleisten bis 1100 mm	5030030550
Regenabdeckhaube (für Außeneinsatz) für Sensorleisten bis 1500 mm	5030034175
FS-Türen Adapter (6mm Bohrung) (Klemmblock + Slavekabel)	5030041660



DIN 18650 EN 16005

Flatscan

Sensor für Drehflügeltüren, um die gesamte Türblattbreite und -höhe an Band- oder Bandgegenseite, sowie die Nebenschließkante abzusichern.

- Laser Scanner (Lichtlaufzeitmessung)
- Stromversorgung 12-24 V AV DC ±15%
- Leistungsaufnahme <= 2W
- IP 54
- Maße: 142 x 55 x 23 mm
- Set besteht aus 2 Sensoren, für Band- und Bandgegenseite

Sensor	Farbe		Art.-Nr.
Flatscan Set	Weiß	RAL 9010	5030033585
Flatscan Set	Schwarz	RAL 9005	5030033586
Flatscan Set	Silber	RAL 9006	5030033584

Flatscan Schutz

Schutzhaube gegen Wettereinflüsse und Radarstrahlung. Die Schutzhaube ist ohne Demontage des Flatscan montierbar / steckbar.

Sensor	Farbe		Art.-Nr.
Flatscan Schutz DL	Alu eloxiert		5030053303
FlatScan Schutz DR	Alu eloxiert		5030053304
FlatScan Schutz DL	Schwarz	RAL 9005	5030053305
FlatScan Schutz DR	Schwarz	RAL 9005	5030053306

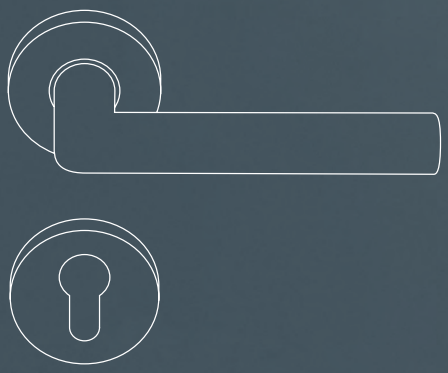

Beschlagtechnik

Alles im Griff.



Klinken in die Hand geben

Der Türdrücker (auch Türklinke) ist eines der meistgenutzten Funktionselemente des Hauses: Nicht von ungefähr geben sich die Menschen in gut frequentierten Gebäuden zuallererst die Klinke in die Hand. Doch der Türdrücker ist weit mehr als irgendein funktionelles Element der Haustechnik: Über den Drücker nimmt der Mensch das Haus erstmals physisch wahr – und es gibt bekanntlich nur eine Chance, einen guten ersten Eindruck zu hinterlassen.



Die haptische Begegnung mit der Klinke ist zugleich eine ästhetische und eine ergonomische. Zunächst „fühlt sich der Drücker an“ – und zwar nicht nur seine Form, sondern vor allem seine mechanischen Qualitäten bei der Benutzung. Eine hochwertige Lagerung der Klinke sorgt nicht nur für dauerhafte Funktion, sondern auch für das gute Gefühl, es mit Qualität zu tun zu haben. Das unterstreicht ECO Schulte mit fünf Jahren Gewährleistung für seine Drückersortimente.

Die ergonomische Form des Drückers ergibt sich weitgehend aus der Funktion: Der Drücker ist selbstverständlich intuitiv zu lokalisieren und zu bedienen. Ein sicherer Griff und eine sichere Kraftübertragung sind gewährleistet. Weil beim Öffnen einer Tür erhebliche Kräfte umgesetzt werden, soll die Form ein Klemmen oder Quetschen der Finger vermeiden helfen. Eine normgerechte Ausführung sorgt zudem für ein Höchstmaß an Funktionssicherheit.

Benutzer und Beschläge

Die Europäische Norm **EN 1906** definiert für Türdrücker- und Beschlagssysteme Einsatzklassen. Dabei wird nach Intensität der Benutzung und nach der Sorgfalt der Benutzer unterschieden. ECO Schulte bietet ausschließlich Beschlagssysteme der Benutzungskategorien 3 und 4 an.

Benutzungskategorien:

Klasse 1:

Mittlere Benutzungshäufigkeit durch Personen, die zu großer Sorgfalt motiviert sind und von denen ein geringes Risiko falscher Anwendung ausgeht. Typische Einsatzgebiete: Innentüren von Wohnhäusern.



Klasse 2:

Mittlere Benutzungshäufigkeit durch Personen, die zur Sorgfalt motiviert sind, wobei jedoch ein gewisses Risiko falscher Anwendung besteht. Typische Einsatzgebiete: Innentüren von Bürogebäuden.



Klasse 3:

Häufige Benutzung durch Publikum oder andere Personen mit geringer Motivation zur Sorgfalt und bei denen ein hohes Risiko falscher Anwendung besteht. Typische Einsatzgebiete: Innentüren in Bürogebäuden mit Publikumsverkehr.



Klasse 4:

Zum Einsatz in Türen, die häufig Gewaltanwendungen oder Sachbeschädigungen ausgesetzt sind. Typische Einsatzgebiete: in Fußballstadien, Kasernen, Schulen oder öffentlichen Toiletten.

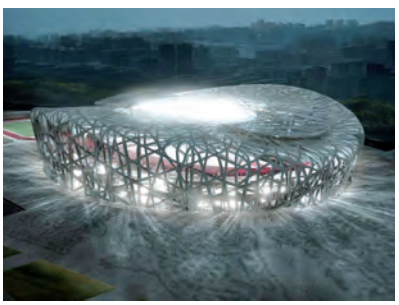

Zeitlose Formen und Klassiker

Türdrücker sind Moden unterworfen – aber es gibt eine Reihe von Klassikern oder gar Archetypen, die beim ersten Kontakt mit einem Gebäude ästhetisch prägend wirken können. In seinem Angebot konzentriert sich ECO Schulte auf unvergängliche und funktionelle Klassiker. Sie sind stets auch für Profilrahmentüren (Ovalrosettengarnituren OVR) und als Schutzbeschlaggarnituren erhältlich. Darüber hinaus bietet ECO Schulte passende Fenstergriffe an.

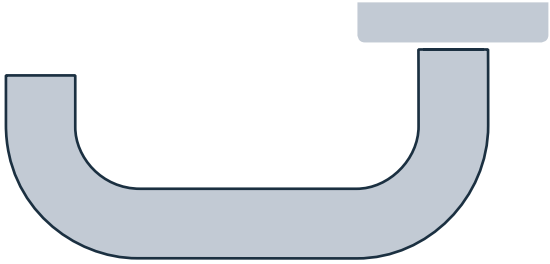

ECO D-110

ECO **D-100 Archetypus: U-Form-Drücker**

Ein Klassiker mit Mehrwert: Der u-förmige Drücker hat seinen Vorteil in der zweiten 90-Grad-Biegung. Er wurde klassisch immer dann eingesetzt, wenn ein „Einfädeln" von Mensch oder Material befürchtet werden musste: Die hintere Kröpfung des Griffs hilft zu vermeiden, dass Einkaufstaschen oder Mantelärmel sich in der Klinke verfangen. Darüber hinaus hat der U-Form-Drücker auch Komfortqualitäten, denn die hintere Kröpfung unterstützt den Handballen beim Öffnen der Tür. ECO Schulte hat den U-Form-Drücker als Werkdesign-Entwurf D-110 im Sortiment.



ECO D-210

ECO **D-200 Archetypus: Frankfurter Normendrücker L-Form**

In den 20er-Jahren des vorigen Jahrhunderts befassten sich viele Architekten mit der Typisierung von Bauwerksteilen – im Bestreben, das Bauen und Mieten günstiger zu machen. Der ECO D-200 ist eine Variante des Entwurfs, der einst als Frankfurter Normendrücker Karriere machte: Ein Rundstab wird um 90 Grad gebogen und auf einer einfachen Rosette platziert. Auf der Idee des rechten Winkels basieren alle Frankfurter Varianten. ECO Schulte hat den Frankfurter Normdrücker wertig und zeitgemäß interpretiert als Werkdesign-Entwurf D-210 im Sortiment.

ECO **D-300 Archetypus: Frankfurter Gehrungsdrücker**

Der ECO D-300 variiert einen geometrischen Klinken-Entwurf aus den 20er-Jahren und besticht durch die lesbare Einfachheit der Konstruktion: Ein Rundrohr wird mit einem Gehrungsschnitt getrennt. Beide Hälften werden dann zu einem rechten Winkel wieder zusammengefügt. Zum Attribut „Frankfurter" kam diese Klinke nicht nur durch ihre geometrische Verwandtschaft zum Frankfurter Normendrücker, sondern auch, weil sie beim Neubau des Frankfurter Architekturmuseums zum Einsatz kam. ECO Schulte hat seine Interpretation des Frankfurter Gehrungsdrückers als Werkdesign-Entwurf D-310 im Sortiment.

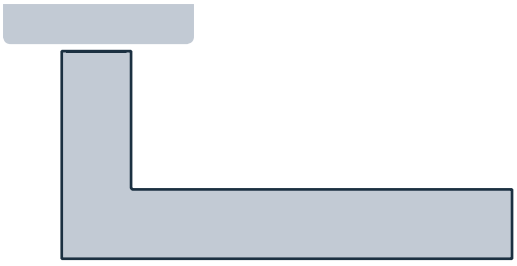

ECO D-310

ECO **D-400 Archetypus: Ulmer Drücker**

Zum Zugreifen gemacht: Seinen Namen hat der Archetyp der U-förmigen Drücker erhalten, weil er beim Neubau der Ulmer Hochschule für Gestaltung in den 50er-Jahren des vorigen Jahrhunderts zum Einsatz kam. Der Entwurf wurde seinerzeit den Türgriffen an Zügen der Schweizer Bundesbahn nachempfunden. ECO Schulte überarbeitet den Ulmer Drücker mit der eigenen Werkdesign-Variante D-400.

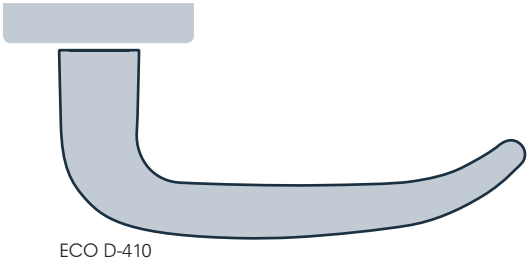

ECO D-410

ECO **D-500 Archetypus: Handform-Drücker**

Typologisch stellt dieser Drücker eine ergonomische Verbindung zwischen Frankfurter Gehrungsdrücker und Ulmer Drücker dar: Die Gestaltung dieses Werkdesign-Entwurfs D-500 ist zurückhaltend, griffsicher und an der Laufrichtung orientiert.

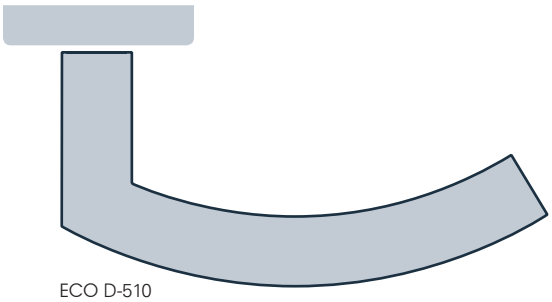

ECO D-510

Beschläge in allen Varianten

ECO Schulte konzentriert sich mit seinen Beschlagslösungen in der Form bewusst auf Klassiker – stellt aber gleichzeitig sicher, dass sich mit den angebotenen Lösungen alle Einsatzgebiete vom Schutzbeschlag bis zum Fenstergriff bedienen lassen.

Rosettenbeschläge

Der Klassiker für Wohnungstüren ist der zweiteilige Rosettenbeschlag – mit Drücker, Rund- oder Flachknopf lieferbar. Dazugehörige Rosette als Buntbart-, Ovalloch- oder Profilzylinder-Variante.

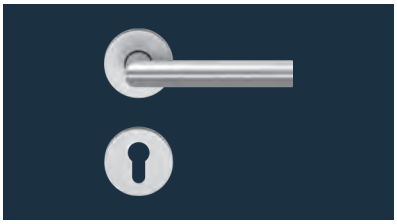

Ovalrosettenbeschläge

Ovalrosetten kommen an Profilrahmentüren aus Stahl, Kunststoff oder Aluminium zum Einsatz. Sie erlauben eine Montage des Beschlags auch auf schmalen Rahmenprofilen. Schmale Profile bergen das Risiko von Handverletzungen, deshalb empfiehlt sich hier der Einsatz von gekröpften Drückern.

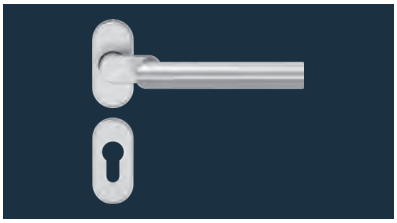

Lang- und Kurzschildbeschläge

Bei Lang- und Kurzschildbeschlägen werden Drücker und Schlüsselloch von einem durchgehenden Schild abgedeckt. Diese Verbindung bietet zusätzlichen Halt für die Drückergarnitur an der Tür und zusätzliche Verschraubungsmöglichkeiten. Diese Beschläge sind damit für erhöhte Beanspruchungen geeignet, beispielsweise in Schulen.

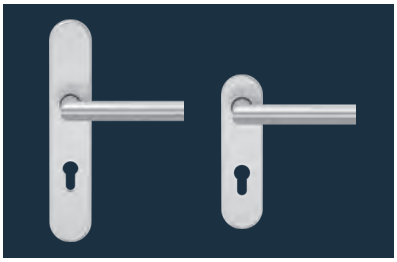

Schutzbeschläge

Schutzbeschläge an Außentüren bieten die Voraussetzungen für Einbruchsicherheit: Sie werden durch die Tür verschraubt und bieten somit guten Einbruchschutz. Die DIN 18257 teilt Schutzbeschläge in die Widerstandsklassen von ES0 bis ES3 (1-4 nach EN 1906) ein, wobei ES3 (KL 4) extrem stark einbruchhemmende Schutzbeschläge beschreibt. Optional mit Zylinderschutzsystemen.



Fensterbeschläge

ECO Schulte bietet passend zu seinem Programm an klassischen Türbeschlägen ein Sortiment von Fensterbeschlägen an. Das garantiert die Bestückung einer Wohnung oder Immobilie in einer durchgängigen Formensprache in Edelstahl Rostfrei und matt satinierter Oberfläche.



Drei Materialien im Angebot

Die Wahl des Beschlagsmaterials ist nicht nur eine Frage der Ästhetik. Je nach Hygieneansprüchen, Einsatzort und Nutzungsintensität bieten sich unterschiedliche Materialien an:

Beschläge aus Edelstahl Rostfrei



Edelstahlbeschläge von ECO zeichnen sich aus durch große Robustheit und eine unempfindliche Oberfläche. Edelstahl zeigt auch bei intensiver Nutzung kaum Stoß- oder Kratzspuren und empfiehlt sich deshalb als ideales Material an viel begangenen Türen (beispielsweise in öffentlichen Einrichtungen, Gastronomie und Sportstätten). Edelstahl-Beschläge sind korrosionsbeständig und deshalb sehr gut geeignet für den Außenbereich. Sie bedürfen wenig Pflege und zeichnen sich durch ihre Langlebigkeit aus. Edelstahl ist ein hygienisches, desinfektionsfähiges Material, das dank seiner glatten, porenfreien Oberfläche die Übertragung von Bakterien hemmt – sehr gut geeignet für den Krankenhaus- und Pflegeeinsatz.

Beschläge aus Aluminium



Das ECO Leichtmetall-Beschlagsprogramm zeichnet sich durch seine Oberflächengüte aus. Die Oberflächen werden eloxiert: Sie sind dadurch pflegeleicht, licht- und witterungsbeständig. Die Vorteile des Werkstoffs sind sein geringes Gewicht und seine exzellente Formbarkeit, die nahezu unbegrenzte Gestaltungsmöglichkeiten eröffnen. Die ECO typische Oberfläche wird zusätzlich durch den Prozess des Sandstrahlens verdichtet und erreicht somit einen besonders hohen Grad an Robustheit und Langlebigkeit.

Beschläge aus Kunststoff



ECO Beschläge aus hochwertigem Kunststoff bieten als Basisnutzen die Möglichkeit, mit Beschlägen farbliche Akzente in der Architektur zu setzen. Der Werkstoff überzieht dabei einen Stahlkern und kombiniert damit angenehme Haptik mit robustem Auftreten. ECO Kunststoffbeschläge sind verschleißfest, farbecht und lichtbeständig. Die Oberflächen sind gesundheitlich und hygienisch unbedenklich, laden sich nicht elektrostatisch auf und bleiben formbeständig bei Wärme und Kälte. Auch im Kunststoffsortiment setzt ECO auf klare Formen und bietet über die Türbeschläge hinaus ein vielfältiges Beschlags- und Zubehör-Sortiment.

Good, better, best: Qualitätslager mit System

Menschen gehen mit Türen nicht immer materialschonend um: Drei unterschiedliche Lagertechnologien – bis hin zur hochklassigen kugelgelagerten OKL-Version – werden dieser Erkenntnis in jeder Lebenslage gerecht. ECO Schulte bietet für alle Beschlagsprodukte eine Gewährleistungsdauer von fünf Jahren. Und auch in Sachen Benutzungskategorien macht ECO Schulte keine Kompromisse. Im Sortiment finden sich ausschließlich Beschlagssysteme, die den höchsten, durch die Norm festgelegten Nutzerkategorien 3 und 4 entsprechen.

OKL Magis –Objektgarnitur mit Kugellagertechnik



OKL-Lagertechnik
Die **Industriekugellager** sind charakteristisch für diese hochwertigen Objektgarnituren. Ein präzises und wartungsfreies voll gekapseltes Rillenkugellager sorgt für eine ausgeglichene und spielfreie Lagerung.

- **EN 1906**, Klasse 4
- **DIN 18273** zugelassen für Feuer- und Rauchschutztüren
- **Grundrosette aus Stahl/Kunststoff**
- **Mit Rückholfeder (Typ B)**
- **Korrosionsklasse 5**
- **1 Million Prüfzyklen**

OGL Click –Objektgarnitur mit Gleitlagertechnik



OGL-Lagertechnik mit ECO **Click System**
Diese Objektgarnitur besitzt ein wartungsfreies **Kunststoff-Gleitlager**, welches in der verzinkten Stahlgrundrosette sitzt und radiales und axiales Spiel ausgleicht.

- **EN 1906**, Klasse 4
- **DIN 18273** zugelassen für Feuer- und Rauchschutztüren
- **Grundrosette aus Stahl/Kunststoff**
- **Mit Rückholfeder (Typ A)**
- **Korrosionsklasse 4**
- ECO **Click Schnellmontage**
- **200.000 Prüfzyklen**

OGL – Objektgarnitur mit Gleitlagertechnik



OGL-Lagertechnik
Diese Objektgarnitur besitzt ein wartungsfreies **Kunststoff-Gleitlager**, welches schwimmend in der verzinkten Stahlgrundrosette sitzt und somit radiales und axiales Spiel ausgleicht.

- **EN 1906,** Klasse 4
- **DIN 18273** zugelassen für Feuer- und Rauchschutztüren
- **Grundrosette aus verzinkten Stahl**
- **Keine Rückholfeder**
- **Korrosionsklasse 4**
- **200.000 Prüfzyklen**

SGL – Standardgarnitur mit Gleitlagertechnik



SGL-Lagertechnik mit ECO **Click System**
In der Grundrosette aus **glasfaserverstärktem Kunststoff** wird der Drücker radial und axial geführt. Winkeltoleranzen werden durch eine Wellfederscheibe ausgeglichen.

- **EN 1906,** Klasse 3
- **Grundrosette aus glasfaserverstärktem Kunststoff**
- **Mit Rückholfeder (Typ A)**
- **Korrosionsklasse 4**
- **200.000 Prüfzyklen**
- ECO **Click Schnellmontage**

ECOPROTECT by NP®



Einsatzgebiete:

- ECO Beschlagtechnik
- ECO Panik, Schloss- und Verriegelungstechnik
- weitere ECO Produkte auf Anfrage

ECOPROTECT by NP®

Oberflächenschutz für Türgriffe und Beschläge

Einsatzgebiete

Dieses Oberflächenschutzsystem wurde speziell für Metalloberflächen (wie Edelstahl, Aluminium, verchromte Metalle, verzinkte Metalle) in Industrie und Gewerbe konzipiert. Die Oberflächen erhalten durch den Oberflächenschutz mit dem Produkt NP® Liquid Glass Metall hydrophobe, oleophobe und schmutzabweisende Eigenschaften. Fette und Stoffe aus Umweltbelastungen finden nur eine geringe Anhaftung und lassen sich leicht von der behandelten Oberfläche entfernen.

Eigenschaften

- Hydro-und oleophob
- Schmutzabweisend
- Keine Veränderung der Optik und Haptik
- Easy-to-clean Effekt
- Durch das Erzielen einer hydrophoben Oberfläche können sich Bakterien nur erschwert vermehren.
- Lebensmittelecht
- Hochdruck- und dampfreinigerfest bis 60 bar (abhängig vom Substrat)
- Temperaturbeständigkeit: bis 450 °C (Spitzentemperatur)
- Biokompatibel
- Nicht toxisch
- Haut- und schleimhautfreundlich
- Physiologisch unbedenklich
- Ökologisch unbedenklich
- UV-stabil

Beschlagtechnik ▪ Rosettengarnituren (ROS)

ER AI Ku

OKL Magis OGL Click OGL SGL Click



Rosettenbeschlag
D-110
Seite 238



Rosettenbeschlag
D-120
Seite 246



Rosettenbeschlag
D-190
Seite 250



Rosettenbeschlag
D-210
Seite 254



Rosettenbeschlag
D-310
Seite 260



Rosettenbeschlag
D-330
Seite 266



Rosettenbeschlag
D-410
Seite 272



Rosettenbeschlag
D-490
Seite 278



Rosettenbeschlag
D-510
Seite 282

Beschlagtechnik ▪ Verdeckschildgarnituren

ER Al Ku OKL OGL

Langschildbeschläge



Langschildbeschlag
D-110
Seite 288



Langschildbeschlag
D-310
Seite 304



Langschildbeschlag
D-330
Seite 310



Langschildbeschlag
D-410
Seite 316

Kurzschildbeschläge



Kurzschildbeschlag
D-110
Seite 292



Kurzschildbeschlag
D-110
Seite 294



Kurzschildbeschlag
D-120
Seite 296



Kurzschildbeschlag
D-210
Seite 300



Kurzschildbeschlag
D-310
Seite 308



Kurzschildbeschlag
D-310
Seite 304



Kurzschildbeschlag
D-330
Seite 314



Kurzschildbeschlag
D-410
Seite 320



Kurzschildbeschlag
D-510
Seite 322

Beschlagtechnik ▪ Ovalrosettenbeschläge (OVR)

ER AI OGL



Ovalrosettenbeschlag
D-115
Seite 328



Ovalrosettenbeschlag
D-116
Seite 332



Ovalrosettenbeschlag
D-310
Seite 336



Ovalrosettenbeschlag
D-315
Seite 261



Ovalrosettenbeschlag
D-335
Seite 344



Ovalrosettenbeschlag
D-410
Seite 348

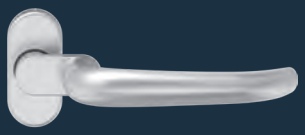

Ovalrosettenbeschlag
D-415
Seite 352



Ovalrosettenbeschlag
D-515
Seite 356

Beschlagtechnik ▪ Schutzbeschläge

ER AI OGL

Langschild-Schutzbeschläge



Langschild-Schutzbeschlag D-110
Seite 364



Langschild-Schutzbeschlag D-110
Seite 368



Langschild-Schutzbeschlag D-111
Seite 374



Langschild-Schutzbeschlag D-310
Seite 378



Langschild-Schutzbeschlag D-310
Seite 378



Langschild-Schutzbeschlag D-116
Seite 386



Langschild-Schutzbeschlag D-315
Seite 390

Kurzschild-Schutzbeschläge



Kurzschild-Schutzbeschlag D-110
Seite 373



Kurzschild-Schutzbeschlag D-310
Seite 385

Beschlagtechnik ▪ Sonderschutzbeschläge

ER AI



Beschusshemmender
Schutzbeschlag
G-170
Seite 394



Schutzbeschlag
RC 4-Panik
K-130/D-110
Seite 397



Schutzbeschlag
RC 4-Panik
D-110/D-110
Seite 398

Beschlagtechnik ▪ Kombi-Schutzbeschläge

ER AI OGL Click



Kombi-
Schutzbeschlag
D-110
Seite 400



Kombi-
Schutzbeschlag
D-310
Seite 404



Kombi-
Schutzbeschlag
D-410
Seite 408



Kombi-
Schutzbeschlag
D-510
Seite 412

Zubehör

Fenstergriffe Objekt ▪ Abschließbar

FO-110 A Seite 418
FO-210 A Seite 418
FO-310 A Seite 418
FO-410 A Seite 418

Fenstergriffe Objekt ▪ TBT

FO-110 TBT Seite 419
FO-210 TBT Seite 419
FO-310 TBT Seite 419
FO-410 TBT Seite 419

Fenstergriffe Objekt

FO-110 Seite 420
FO-210 Seite 420
FO-310 Seite 420
FO-410 Seite 420
FO-333 Seite 420

Fenstergriffe

F-110 Seite 421
F-210 Seite 421
F-310 Seite 421
F-410 Seite 421

ECO **ALERT Alarmfenstergriff mit Klimafunktion**

FO-310 AK Seite 422

Übersicht Knöpfe / Griffplatten

Knöpfe Seite 362
Griffplatten Seite 363

Knöpfe–OKL Magis

K-135 Seite 426
K-165 Seite 426
K-160 Seite 426
K-116 Seite 426

Knöpfe

K-135 Seite 427
K-165 OVR Seite 427
K-130 Seite 427
K-165 Seite 427

Knöpfe OVR

K-160 Seite 428
K-110 Seite 428
K-116 Seite 428
K-120 Seite 428

Schutzrosetten

Schutzrosettensatz PZ ER Seite 429
Schutzrosettensatz ZA ER Seite 429

Rosettensätze

Rosettensätze OKL Magis Seite 430
Rosettensätze OGL Click Seite 431
Rosettensätze OGL und SGL Click Seite 432

Schieberosetten

Rosettensatz mit PZ-Lochung Seite 433
Rosettensatz mit BB-Lochung Seite 433

Boden- und Wandstopper

Bodenstopper BS 44 Seite 434
Bodenstopper BS 45 Seite 434
Bodenstopper BS 64 Seite 434
Bodenstopper BS 65 Seite 434
Wandstopper WS 46 Seite 435
Wandstopper WS 76 Seite 435
Wandstopper WS 82 Seite 435
Wandstopper WS 96 Seite 435

Stoßgriffe

S-110 Stoßgriff gerade Seite 436
S-330 Stoßgriff Seite 436
S-310 Stoßgriff Seite 436
Befestigungslösungen Seite 437

Vierkantstifte

Vierkantstifte für Standard-Beschläge Seite 438
Vierkantstifte genutet Seite 439
Vierkantspreizstifte Seite 440
Panikstifte Seite 441
Wechselstifte Seite 442
Rollenwechselstift genutet Seite 443
Haken-Wechselstift Seite 443

Zubehör

Einnietmutter für OVR Halbgarnitur Seite 444
Schraubenbeutel-Set (VDS) Seite 444
Schraubenbeutel-Set (ROS) Seite 444
Zubehör-Set BB-Einsatz Seite 444
Befestigungsrosette Seite 444

Hülsen

Hülsenmutter Seite 445
Ausgleichshülsen Seite 445

Bohrschablonen

Bohrschablone für Zimmertürbeschläge Seite 446
Bohrschablone für Zimmer- und Feuerschutz Seite 446
Bohrschablone für Schutzbeschläge Seite 446

Bauschlüssel

Bauschlüssel RAL 7016 Seite 446

ECO **D-110**

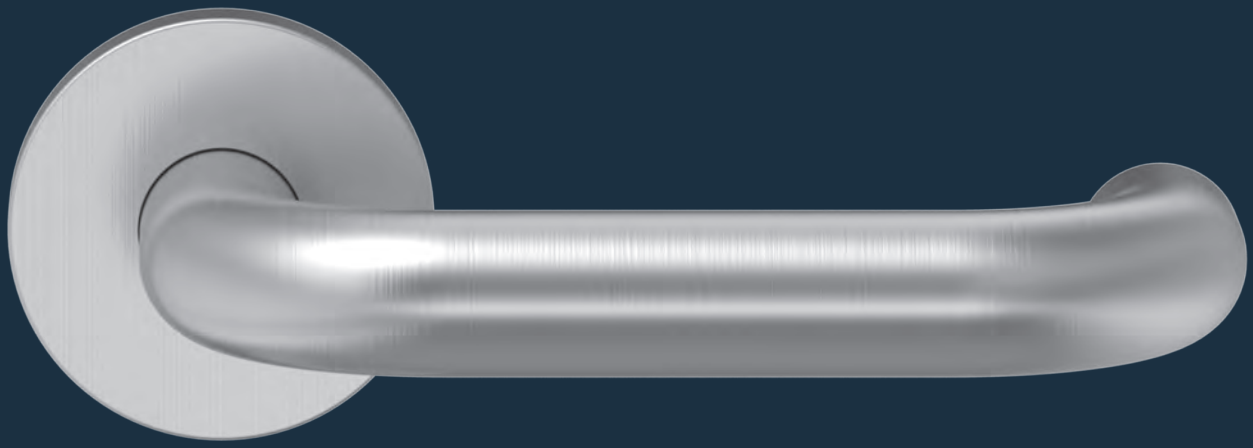



Leistungskriterien

Geprüft nach	EN 1906
mit 9 mm Vierkantstift nach DIN 18273 Feuerschutz geprüft	F
Drückerform für Flucht- und Rettungswegetüren	EN 179
Rückholfeder mit 90° Anschlag	■
Feststehende Hülsenmuttern / Stützknocken	■
Drücker festdrehbar	■
Rillenkugellager mit Flex-, Ausgleichslager	■
Stahlunterkonstruktion mit Kunststoffklippring	■
Verdeckte, durchgehende Verschraubung	■
DIN-L/R	■
EN 1906–Korrosionsklasse 5	■
1 Millionen Prüfzyklen **MPAZert**	■

Klassifizierungsschlüssel EN 1906

4	D9	-	B1	1	5	0	B / U

■ Ja – Nein ◘ Option

Stahltür

Holztür

Material:

ER
ER
Edelstahl Rostfrei

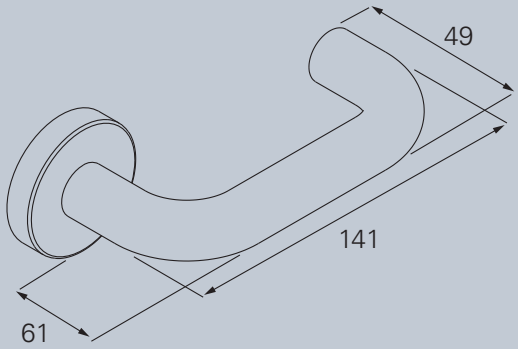

OKL Magis

Material:

ER ER Edelstahl Rostfrei

Al Al Aluminium

Ku Ku Kunststoff

Lagertechnik:

OKL Magis

OGL Click

OGL

SGL Click

PRODUKTFAMILIE D-100

Standardbeschlag



D-110 . Seite 238



D-120 . Seite 246



D-190 . Seite 250

Lang- / Kurzschildbeschlag



D-110 . Seite 288



D-110 . Seite 292

Ovalrosettenbeschlag



D-115 . Seite 328



D-116 . Seite 334

Schutzbeschlag



D-110 . Seite 364



D-111 . Seite 374



D-116 . Seite 386

Fenstergriff



F-110 . Seite 421

D-110 Rundrosette

OKL Magis



D-110 Rundrosette mit OKL Magis – Kugellagertechnik

Objektbeschlag mit einem wartungsfreien geschlossenen Kugellager und integrierten Flexlager als Drückerführung. Festdrehbar gelagert mit Federrückstellung und 90° Festanschlag. Stahlunterkonstruktion mit Stützknocken und integrierten Befestigungsbolzen. Verdeckte, durchgehende Verschraubung, Abdeckrosetten im kantigen Design. Bei Wechselbeschlägen bitte die DIN-Richtung beachten.

Benutzerkategorie Klasse 4, Korrosionsklasse 5, Stützknocken Ø 8 x 5 mm

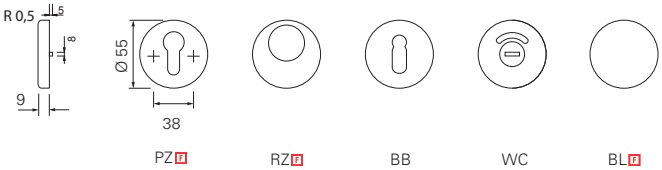

Die Maße zu unseren Knöpfen finden Sie auf Seite 426.

OKL MAGIS – RUNDROSETTENBESCHLAG

ER

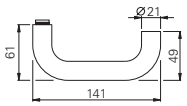

MPA NRW. Materialprüfungsamt Nordrhein-Westfalen | EN 1906 | EN 179 | F

F = 4 | D9 | - | B1 | 1 | 5 | 0 | B / U

OKL Magis

		∅	◻	Beschlag-Set							
	S	21 mm	8 mm	PZ	RZ	BB	WC-SK	K-135	K-165	K-160	K-116
	DIN-L / R verwendbar			173005.46 97	173025.46 97	173000.46 97	173020.46 97				
	**(1)** DIN-R Knopf Bandseite							173011.46 97	173031.46 97	173041.46 97	173081.46 97
	(2) DIN-L Knopf Bandgegenseite							173011.46 97	173031.46 97	173041.46 97	173081.46 97
	**(3)** DIN-L Knopf Bandseite							173010.46 97	173030.46 97	173040.46 97	173080.46 97
	(4) DIN-R Knopf Bandgegenseite							173010.46 97	173030.46 97	173040.46 97	173080.46 97

	F	21 mm	9 mm	PZ	RZ	BB	WC-SK	K-135	K-165	K-160	K-116
	DIN-L / R verwendbar			373005.46 74	373025.46 74						
	**(1)** DIN-R Knopf Bandseite							373011.46 74	373031.46 74	373041.46 74	373081.46 74
	(2) DIN-L Knopf Bandgegenseite							373011.46 74	373031.46 74	373041.46 74	373081.46 74
	**(3)** DIN-L Knopf Bandseite							373010.46 74	373030.46 74	373040.46 74	373080.46 74
	(4) DIN-R Knopf Bandgegenseite							373010.46 74	373030.46 74	373040.46 74	373080.46 74

Oberfläche: matt gebürstet. PVD und poliert auf Anfrage

Ausführung Panik, Standflügel (mit Stützknocken), Standflügel (ohne Stützknocken) und UG auf Anfrage.

Drücker links zeigend

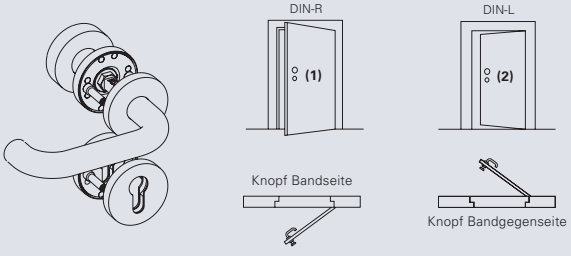

Drücker rechts zeigend

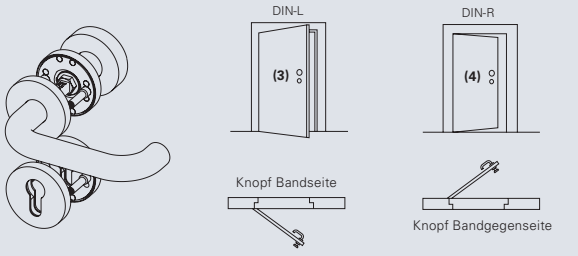

S Standardbeschlag für Türstärken: 38–45 mm. F Feuerschutztüren Türstärken: 44–66 mm. Türstärke 50–70 mm und 70–92 mm sind ebenfalls erhältlich.

D-110 Rundrosette

OGL Click



D-110 Rundrosette mit OGL Click – Gleitlagertechnik

Drückerführung wartungsfrei als Gleitlager in eine Stahl-/Kunststoff-grundrosette integriert. Federunterstützung. Festdrehbar gelagerter Drücker mit ECO Click System zur einfachen Schnellmontage. Stahl-unterkonstruktion mit Stützknocken und integrierten Befestigungs-bolzen. DIN-Links / DIN-Rechts verwendbar. Verdeckte, durchge-hende M5 Verschraubung.

Benutzerkategorie Klasse 4.Stützknocken Ø 8 x 5 mm.
Auch ohne Stützknocken erhältlich

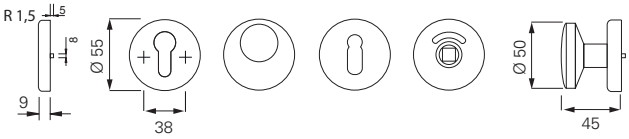

PZ FS-PZ F | RZ RZF | BB | WC AV | WSG K-130 FS-WSG K-130 F

OGL CLICK – RUNDROSETTENBESCHLAG

ER

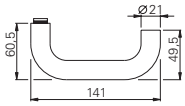

EN 1906 EN 179 F

F = 4 7 - B1 1 4 0 A

OGL Click				Beschlag-Set						Standflügel Beschlag-Set	
	∅	⊠									
S	21 mm	8 mm		5030048149	5030048169	5030048150	5030048162	5030048164	5030048168		
F	21 mm	9 mm		5030048171	5030048170	5030048172	5030048177	5030048181	5030048182	5030048184	5030048183
	21 mm	9 mm									

Oberfläche: matt gebürstet. PVD und poliert auf Anfrage

AI

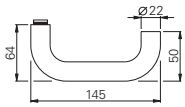

EN 1906 EN 179 F

F = 4 7 - D1 1 4 0 A

OGL Click				Beschlag-Set						Standflügel Beschlag-Set	
	∅	⊠									
S	22 mm	8 mm		5030048163	5030048188	5030048205	5030048197	5030049254	5030048178		
F	22 mm	9 mm		5030049271	5030049285	5030049293	5030049305	5030049432	5030049434	5030049435	5030049436
	22 mm	9 mm									

Oberfläche: Aluminium eloxiert F1, weitere Farben auf Anfrage.

S Standardbeschlag für Türstärken: 38 – 45 mm. F Feuerschutz- und Paniktüren für Türstärken: 44 – 66 mm. Beschläge für weitere Türstärken auf Anfrage erhältlich.

D-110 Rundrosette



D-110 Rundrosette mit OGL – Gleitlagertechnik

Drückerführung mit einem wartungsfreiem Gleitlager aus selbstschmierendem Kunststoff. Festdrehbar gelagerter Drücker. DIN-Links / DIN-Rechts verwendbar. Stahlunterkonstruktion mit Stützenocken. Verdeckte, durchgehende Verschraubung.

Benutzerkategorie Klasse 4, Stützenocken Ø 8 x 5 mm



PZ, FS-PZ F | BB | WC, AV | WSG K-130, FS-WSG K-130 F | WSG K-165, FS-WSG K-165 F

OGL – RUNDROSETTENBESCHLAG

ER

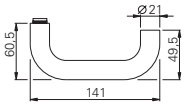

EN 1906 EN 179 F

F = 4 7 - B1 1 4 0 U

	∅	▱		Beschlag-Set						Standflügel Beschlag-Set	
S	21 mm	8 mm		156505.46	156500.46	156510.46	156580.46	156520.46			
F	21 mm	9 mm	356181.46	356100.46		356200.46	356270.46		356105.46	356318.46	356317.46
	21 mm	9 mm		356150.46							

Oberfläche: matt gebürstet. PVD und poliert auf Anfrage

AI

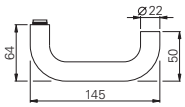

EN 1906 EN 179 F

F = 4 7 - D1 1 4 0 U

	∅	▱		Beschlag-Set					Standflügel Beschlag-Set	
S	22 mm	8 mm		157505.30	157500.30	157510.30	157520.30			
F	22 mm	9 mm	317230.30	357100.30		357200.30		357104.30	357318.30	357317.30
	22 mm	9 mm		357150.30						

Oberfläche: Aluminium eloxiert F1, weitere Farben auf Anfrage.

S Standardbeschlag für Türstärken: 38 – 45 mm. F Feuerschutztüren und Paniktüren für Türstärken: 40 – 65 mm. Bitte geben Sie bei Ihrer Bestellung die Türstärke an.

OGL – RUNDROSETTENBESCHLAG

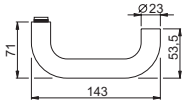

EN 1906 | EN 179 | F

F = 3 7 - D1 1 4 0 U

OGL

	∅	⊠		Beschlag-Set					Standflügel Beschlag-Set	FS-Knopf
S	23 mm	8 mm		154655	154650	154660	154670			
F	23 mm	9 mm	114300	354100		354200		354105	354317	361160
	23 mm	9 mm		354150						

Material Kunststoff PA · Oberfläche glänzend
Hinweis: Drücker mit durchgehendem Stahlkern. Benutzerkategorie Klasse 3 Passende Bohrschablone lieferbar, Art.-Nr.: 930317

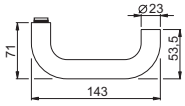

EN 1906 | EN 179 | F

F = 3 7 - D1 1 4 0 U

OGL

	∅	⊠	Beschlag-Set			Standflügel Beschlag-Set
F	23 mm	9 mm	354600.02	354700.02	354604.02	354617.02

Material Kunststoff PPN schwarz
Hinweis: Drücker mit durchgehendem Stahlkern. Benutzerkategorie Klasse 3 Passende Bohrschablone lieferbar, Art.-Nr.: 930317

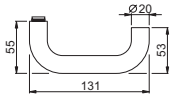

EN 1906

S = 3 7 - 0 1 4 0 U

OGL

	∅	⊠	Beschlag-Set		
S	20 mm	8 mm	150651	150660	150670

Material Kunststoff · Oberfläche glänzend
Hinweis: Kunststoffunterkonstruktion mit Stützknocken. Drücker mit durchgehendem Stahlkern. Rosettendurchmesser 52 mm.
Auf Anfrage mit Vierkantstift 7 mm oder 8,5 mm erhältlich. Drücker mit durchgehendem Stahlkern.
Passende Bohrschablone lieferbar, Art.-Nr.: 930317

schwarz | dunkelgrau | weiss | rot | blau | Weitere Farben auf Anfrage.

S Standardbeschlag für Türstärken: 38 – 45 mm. F Feuerschutztüren und Paniktüren für Türstärken: 40 – 65 mm. Bitte geben Sie bei Ihrer Bestellung die Türstärke an.

D-110 Rundrosette

SGL Click



D-110 Rundrosette mit SGL – Gleitlagertechnik

Drückerführung wartungsfrei als Gleitlager in die Kunststoffgrundrosette integriert. Mit Federunterstützung. Festdrehbar gelagerte Drücker mit ECO **CLICK** System zur Schnellmontage. Kunststoffunterkonstruktion mit Stützknocken. DIN-Links / DIN-Rechts verwendbar. Verdeckte, durchgehende M5 Verschraubung.

Benutzerkategorie Klasse 3. Stützknocken Ø 8 x 7 mm

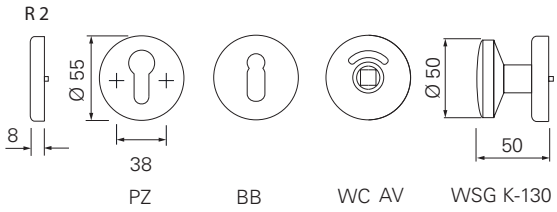

SGL – RUNDROSETTENBESCHLAG

ER

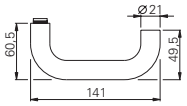

EN 1906

S = 3 7 - 0 1 4 0 A

	SGL Click ∅	SGL Click ▱	Beschlag-Set			
S	21 mm	8 mm	5030041324	5030041327	5030041336	5030041303

Oberfläche: matt gebürstet. PVD und poliert auf Anfrage

AI

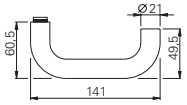

EN 1906

S = 3 7 - 0 1 4 0 A

	SGL Click ∅	SGL Click ▱	Beschlag-Set			
S	21 mm	8 mm	5030041333	5030041334	5030041342	5030041307

Oberfläche: Aluminium eloxiert F1, weitere Farben auf Anfrage.

S Standardbeschlag für Türstärken: 38 – 45 mm. F Feuerschutztüren und R Paniktüren für Türstärken: 40 – 65 mm. Bitte geben Sie bei Ihrer Bestellung die Türstärke an.



ECO **D-100**
Der U-Form-Drücker.

Ein Klassiker mit Mehrwert: Der u-förmige Drücker hat seinen Vorteil in der zweiten 90-Grad-Biegung. Er wurde klassisch immer dann eingesetzt, wenn ein „Einfädeln“ von Mensch oder Material befürchtet werden musste: Die hintere Kröpfung des Griffs hilft zu vermeiden, dass Einkaufstaschen oder Mantelärmel sich in der Klinke verfangen.

Darüber hinaus hat der U-Form-Drücker auch Komfortqualitäten, denn die hintere Kröpfung unterstützt den Handballen beim Öffnen der Tür.

ECO Schulte hat den U-Form-Drücker als Werkdesign-Entwurf D-110 im Sortiment.

ECO **D-120**

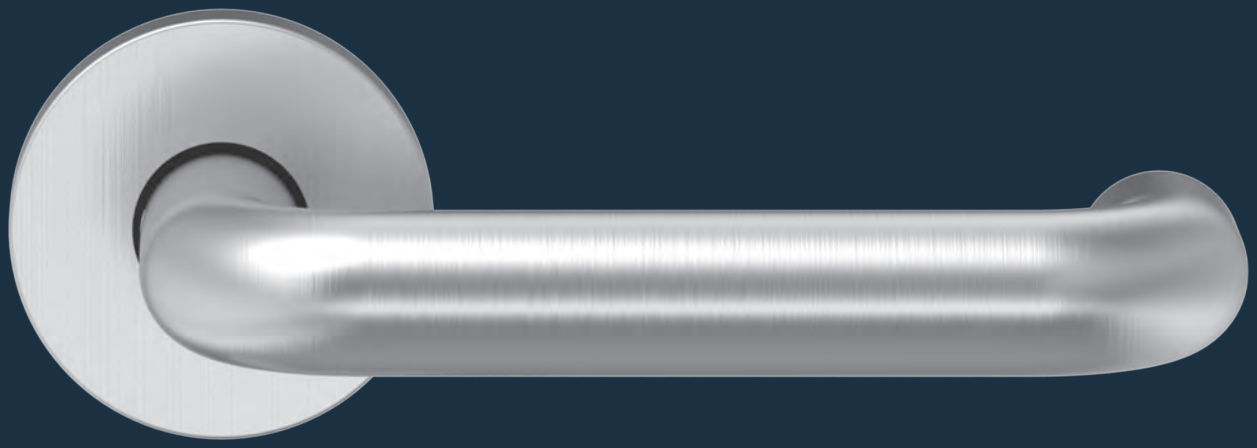



Leistungskriterien

Geprüft nach	EN 1906
mit 9 mm Vierkantstift nach DIN 18273 Feuerschutz geprüft	F
Drückerform für Flucht- und Rettungswegetüren	EN 179
Rückholfeder	■
Feststehende Hülsenmuttern / Stützknocken	■
Drücker festdrehbar mit ECO Click	■
Wartungsfreies Gleitlager	■
Stahlunterkonstruktion mit Kunststoffklippring	■
Verdeckte, durchgehende Verschraubung	■
DIN-L/R	■
EN 1906–Korrosionsklasse 4	■

Klassifizierungsschlüssel EN 1906

4	7	-	B1	1	4	0	U

■ Ja – Nein ◘ Option


Stahltür


Holztür

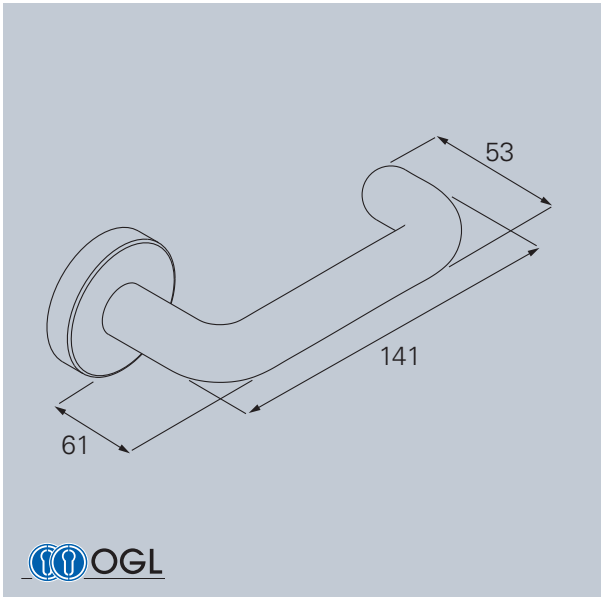

Material:

ER
Edelstahl Rostfrei

Lagertechnik:

OGL SGL Click

PRODUKTFAMILIE D-100

Standardbeschlag


D-110 . Seite 238


D-120 . Seite 246


D-190 . Seite 250

Lang- / Kurzschildbeschlag


D-110 . Seite 288


D-110 . Seite 292

Ovalrosettenbeschlag


D-115 . Seite 328


D-116 . Seite 334

Schutzbeschlag


D-110 . Seite 364


D-111 . Seite 374


D-116 . Seite 386

Fenstergriff


F-110 . Seite 421

D-120 Rundrosette



D-120 Rundrosette mit OGL – Gleitlagertechnik

Drückerführung mit einem wartungsfreiem Gleitlager aus selbstschmierendem Kunststoff. Festdrehbar gelagerter Drücker. DIN-Links / DIN-Rechts verwendbar. Stahlunterkonstruktion mit Stützknocken. Verdeckte, durchgehende Verschraubung.

Benutzerkategorie Klasse 4, Stützknocken Ø 8 x 5 mm

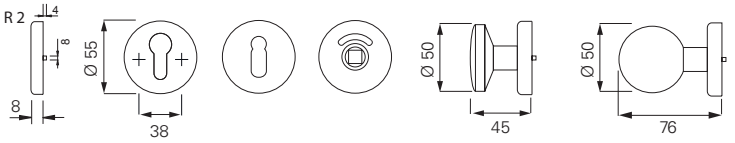

PZ, FS-PZ F | BB | WC, AV | WSG K-130, FS-WSG K-130 F | WSG K-165, FS-WSG K-165 F

OGL – RUNDROSETTENBESCHLAG

ER

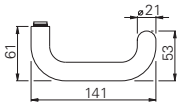

EN 179 EN 1906 F

F = 4 | 7 | - | B1 | 1 | 4 | 0 | U

OGL	∅	▨		Beschlag-Set						Standflügel Beschlag-Set	
S	21 mm	8 mm		156a05.46	156a00.46	156a10.46	156a80.46	156a20.46			
F	21 mm	9 mm	316840.46	356a00.46		356a60.46	356a82.46		356a25.46	356a18.46	356a17.46
	21 mm	9 mm		356a50.46							

Oberfläche: matt gebürstet. PVD und poliert auf Anfrage

S Standardbeschlag für Türstärken: 38 – 45 mm. F Feuerschutztüren und Paniktüren für Türstärken: 40 – 65 mm. Bitte geben Sie bei Ihrer Bestellung die Türstärke an.

D-120 Rundrosette

SGL Click



D-120 Rundrosette mit SGL – Gleitlagertechnik

Drückerführung wartungsfrei als Gleitlager in die Kunststoffgrundrosette integriert. Mit Federunterstützung. Festdrehbar gelagerte Drücker mit ECO **CLICK** System zur Schnellmontage. Kunststoffunterkonstruktion mit Stützknocken. DIN-Links / DIN-Rechts verwendbar. Verdeckte, durchgehende M5 Verschraubung..

Benutzerkategorie Klasse 3, Stützknocken Ø 8 x 7 mm

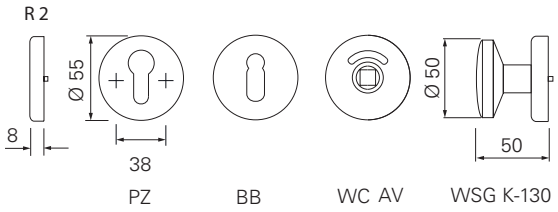

SGL – RUNDROSETTENBESCHLAG

ER

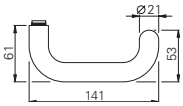

EN 1906

S = 3 7 - 0 1 4 0 A

SGL Click			Beschlag-Set			
	∅	⊠				
S	21 mm	8 mm	5030041343	5030041568	5030041347	5030041309

Oberfläche: matt gebürstet. PVD und poliert auf Anfrage

S Standardbeschlag für Türstärken: 38 – 45 mm. F Feuerschutztüren und R Paniktüren für Türstärken: 40 – 65 mm. Bitte geben Sie bei Ihrer Bestellung die Türstärke an.

ECO **D-190**

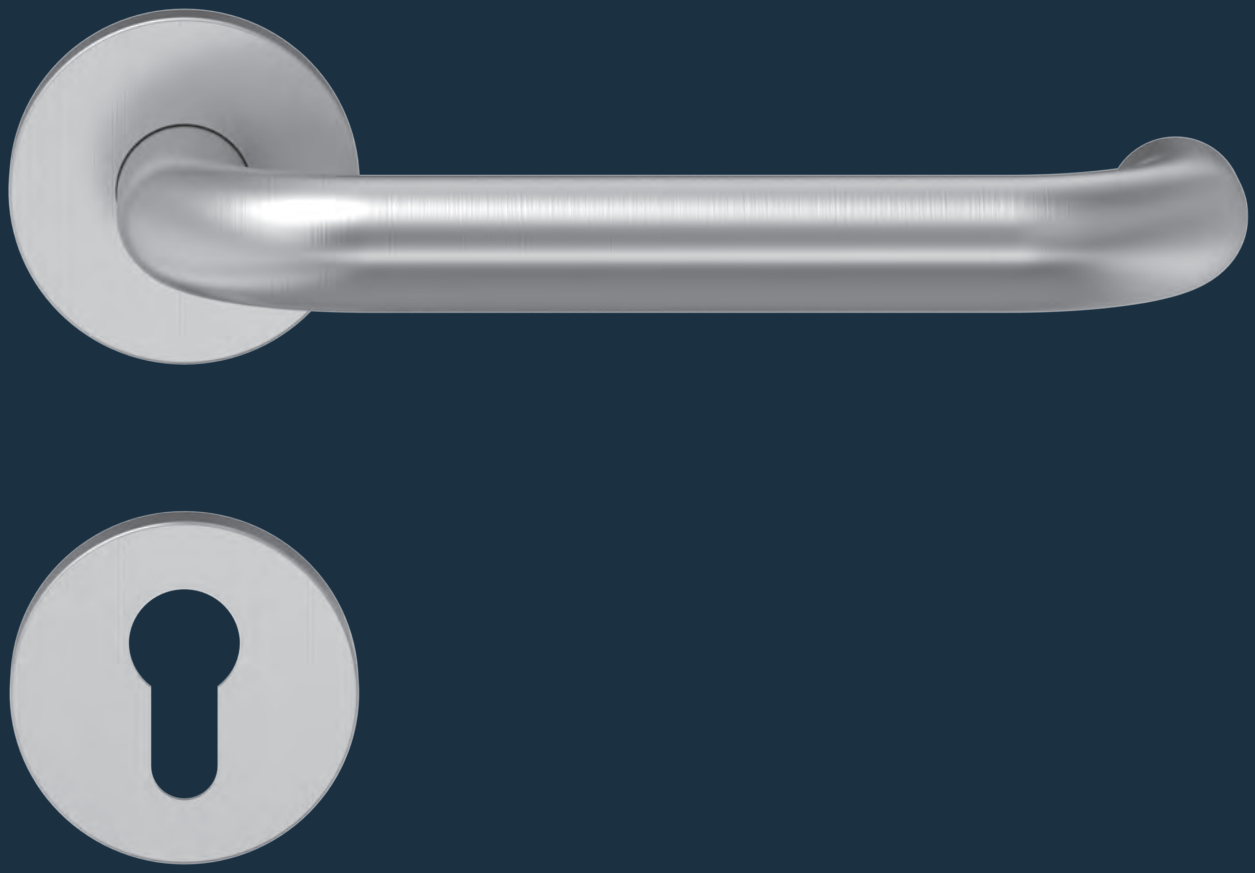

Leistungskriterien

Geprüft nach	EN 1906
mit 9 mm Vierkantstift nach DIN 18273 Feuerschutz geprüft	F
Drückerform für Flucht- und Rettungswegetüren	EN 179
Rückholfeder mit 90° Anschlag	■
Feststehende Hülsenmuttern / Stützknocken	■
Drücker festdrehbar	■
Rillenkugellager mit Flex-, Ausgleichslager	■
Stahlunterkonstruktion mit Kunststoffklippring	■
Verdeckte, durchgehende Verschraubung	■
DIN-L/R	■
EN 1906–Korrosionsklasse 5	■
1 Millionen Prüfzyklen **MPAZert**	■

Klassifizierungsschlüssel EN 1906

4	D9	-	B1	1	5	0	B / U

■ Ja – Nein ◘ Option

Stahltür

Holztür

Material:

ER
Edelstahl Rostfrei

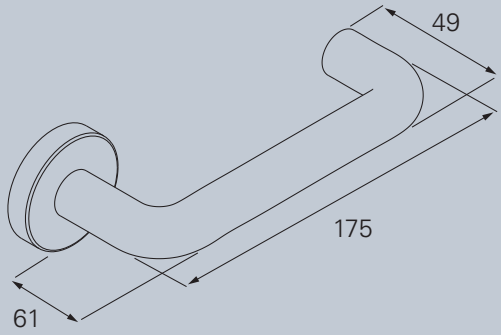

OKL Magis

Material:

ER
Edelstahl Rostfrei

Lagertechnik:

OKL Magis

PRODUKTFAMILIE D-100

Standardbeschlag



D-110 . Seite 238



D-120 . Seite 246



D-190 . Seite 250

Lang- / Kurzschildbeschlag



D-110 . Seite 288



D-110 . Seite 292

Ovalrosettenbeschlag



D-115 . Seite 328



D-116 . Seite 334

Schutzbeschlag



D-110 . Seite 364



D-111 . Seite 374



D-116 . Seite 386

Fenstergriff



F-110 . Seite 421

D-190 Rundrosette



D-190 Rundrosette mit OKL Magis – Kugellagertechnik

Objektbeschlag mit einem wartungsfreien geschlossenen Kugellager und integrierten Flexlager als Drückerführung. Festdrehbar gelagert mit Federrückstellung und 90° Festanschlag. Stahlunterkonstruktion mit Stützknocken und integrierten Befestigungsbolzen. Verdeckte, durchgehende Verschraubung, Abdeckrosetten im kantigen Design. Bei Wechselbeschlägen bitte die DIN-Richtung beachten.

Benutzerkategorie Klasse 4, Korrosionsklasse 5, Stützknocken Ø 8 x 5 mm

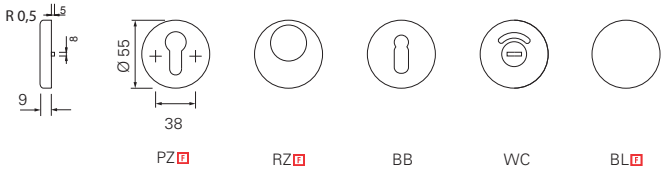

OKL MAGIS – RUNDROSETTENBESCHLAG

ER

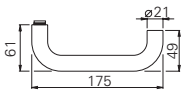

F = 4 | D9 | - | B1 | 1 | 5 | 0 | B/U

OKL Magis

		∅	◹	Beschlag-Set							
	S	21 mm	8 mm	PZ	RZ	BB	WC-SK	K-135	K-165	K-160	K-116
	DIN-L / R verwendbar			173105.46 97	auf Anfrage	auf Anfrage	173120.46 97	auf Anfrage	auf Anfrage	auf Anfrage	auf Anfrage
	**(1)** DIN-R Knopf Bandseite						auf Anfrage	173111.46 97	173131.46 97	173141.46 97	173181.46 97
	(2) DIN-L Knopf Bandgegenseite						auf Anfrage	173111.46 97	173131.46 97	173141.46 97	173181.46 97
	**(3)** DIN-L Knopf Bandseite						auf Anfrage	173110.46 97	173130.46 97	173140.46 97	173180.46 97
	(4) DIN-R Knopf Bandgegenseite						auf Anfrage	173110.46 97	173130.46 97	173140.46 97	173180.46 97

	F	21 mm	9 mm	PZ	RZ	BB	WC-SK	K-135	K-165	K-160	K-116
	DIN-L / R verwendbar			373105.46 74	auf Anfrage			auf Anfrage	auf Anfrage	auf Anfrage	auf Anfrage
	**(1)** DIN-R Knopf Bandseite							373111.46 74	373131.46 74	373141.46 74	373181.46 74
	(2) DIN-L Knopf Bandgegenseite							373111.46 74	373131.46 74	373141.46 74	373181.46 74
	**(3)** DIN-L Knopf Bandseite							373110.46 74	373130.46 74	373140.46 74	373180.46 74
	(4) DIN-R Knopf Bandgegenseite							373110.46 74	373130.46 74	373140.46 74	373180.46 74

Oberfläche: matt gebürstet. PVD und poliert auf Anfrage
Ausführung Panik, Standflügel (mit Stützknocken), Standflügel (ohne Stützknocken) und UG auf Anfrage.

Drücker links zeigend

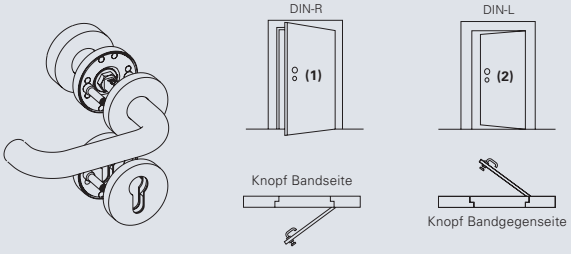

Drücker rechts zeigend

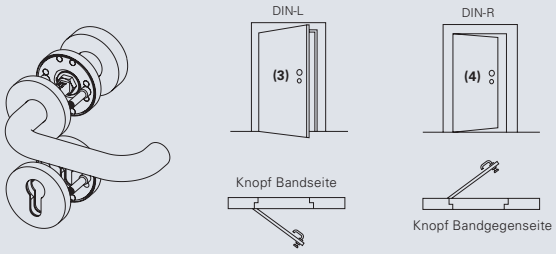

S Standardbeschlag für Türstärken: 38–45 mm. F Feuerschutztüren Türstärken: 44–66 mm. Türstärke 50–70 mm und 70–92 mm sind ebenfalls erhältlich.

OKL Magis

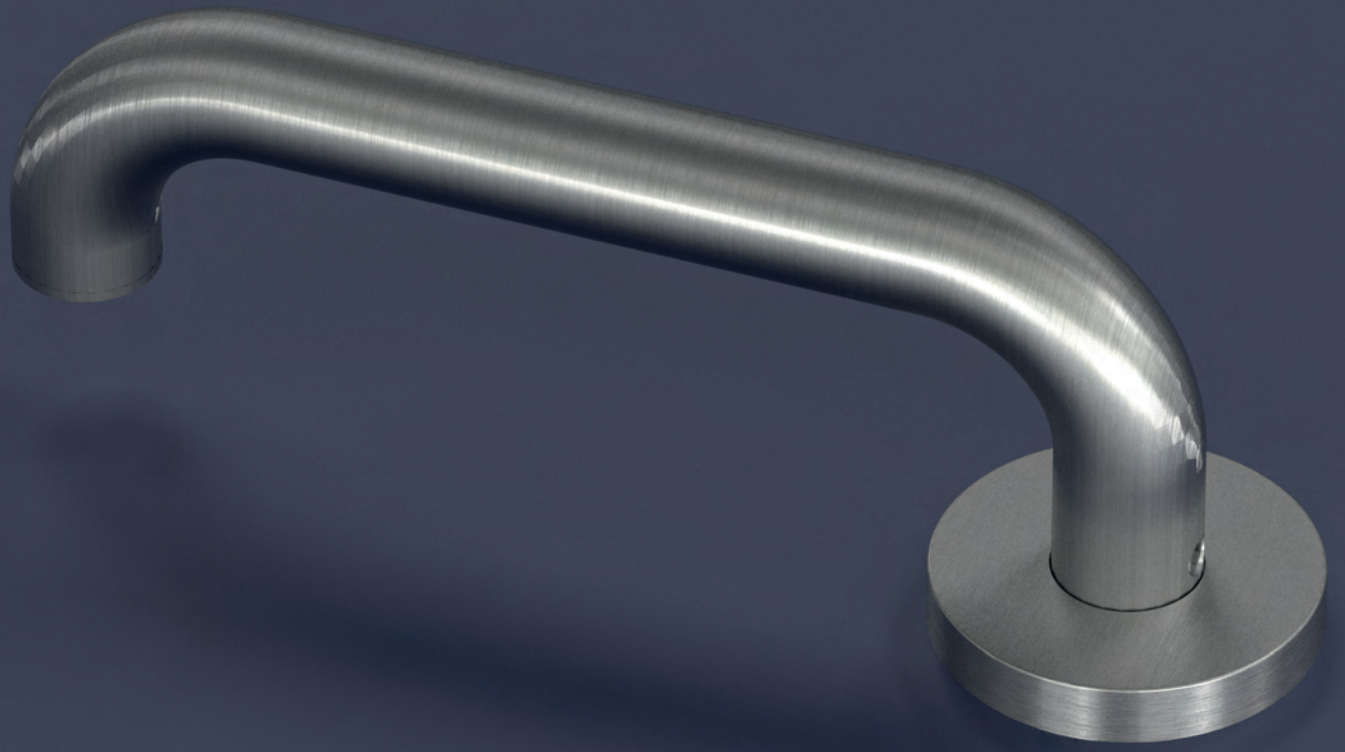

ECO **D-190**
Der extralange U-Form-Drücker.

Ein Klassiker mit Mehrwert: Der u-förmige Drücker hat seinen Vorteil in der zweiten 90-Grad-Biegung. Er wurde klassisch immer dann eingesetzt, wenn ein „Einfädeln“ von Mensch oder Material befürchtet werden musste: Die hintere Kröpfung des Griffs hilft zu vermeiden, dass Einkaufstaschen oder Mantelärmel sich in der Klinke verfangen.

Darüber hinaus hat der U-Form-Drücker auch Komfortqualitäten, denn durch die lange Drückerführung ist eine Betätigung des Drückers auch mit dem Ellenbogen möglich.

ECO Schulte hat den U-Form-Drücker als Werkdesign-Entwurf D-190 im Sortiment. Der D-190 wird überwiegend in Krankenhäusern eingesetzt.

ECO **D-210**

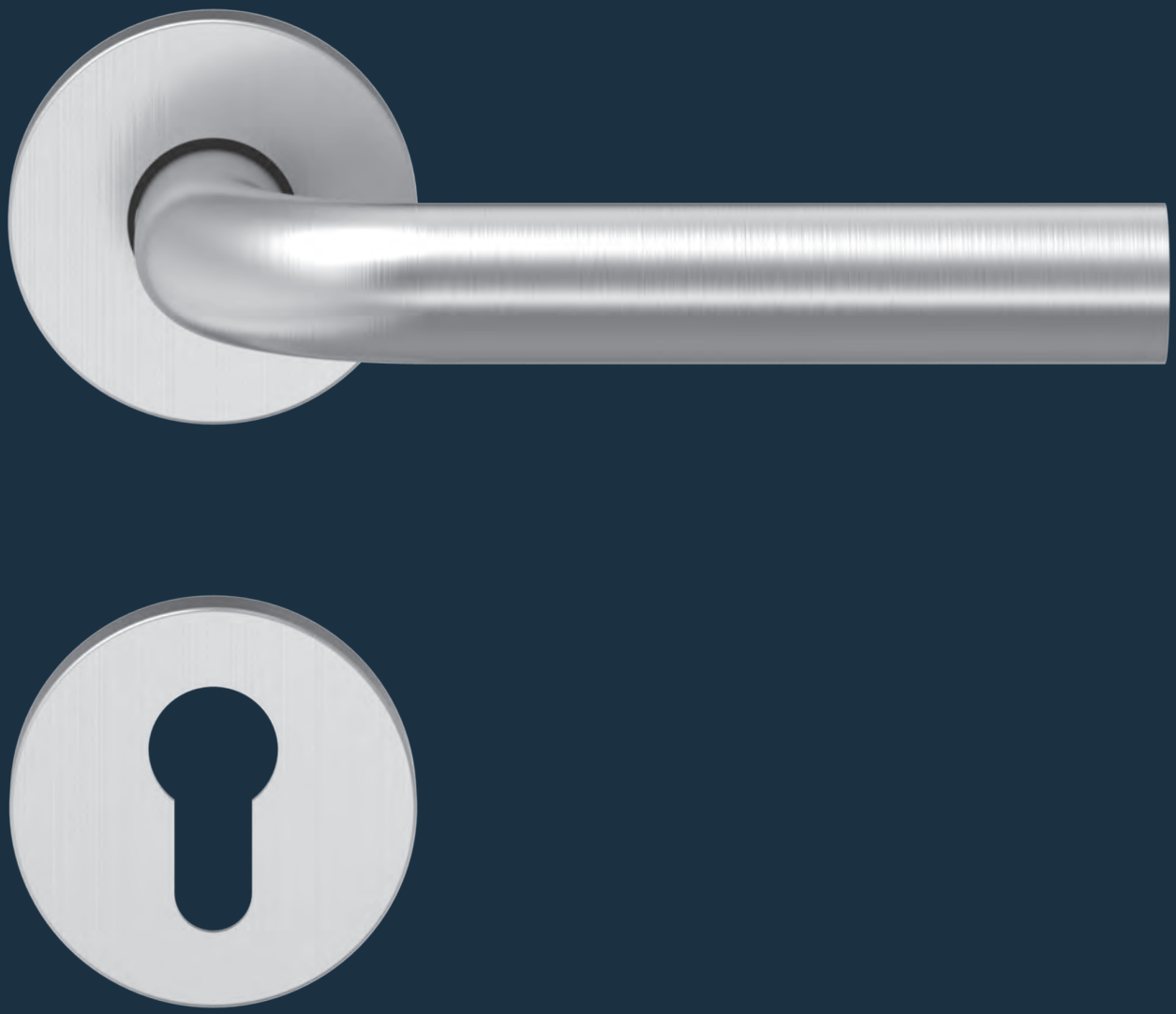

Leistungskriterien

Geprüft nach	EN 1906
mit 9 mm Vierkantstift nach DIN 18273 Feuerschutz geprüft	F
Drückerform für Flucht- und Rettungswegetüren	–
Rückholfeder	■
Feststehende Hülsenmuttern / Stützknocken	■
Drücker festdrehbar mit ECO Click	■
Wartungsfreies Gleitlager	■
Stahlunterkonstruktion mit Kunststoffklippring	■
Verdeckte, durchgehende Verschraubung	■
DIN-L/R	■
EN 1906–Korrosionsklasse 4	■

Klassifizierungsschlüssel EN 1906

4	7	-	B1	1	4	0	A

■ Ja – Nein ◘ Option

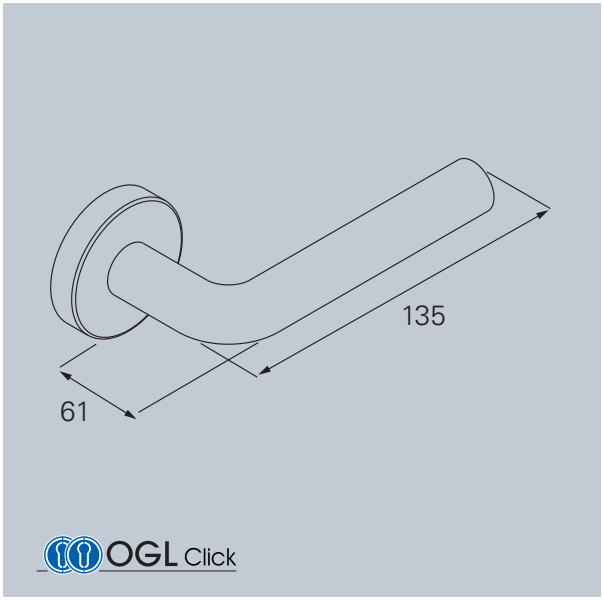

 Stahltür

 Holztür

Material:

ER ER Edelstahl Rostfrei

AI AI Aluminium

Lagertechnik:

OGL Click

OGL

SGL Click

PRODUKTFAMILIE D-200

Standardbeschlag



D-210 . Seite 254

Kurzschildbeschlag



D-210 . Seite 302

Fenstergriff



F-210 . Seite 421

D-210 Rundrosette

OGL Click



D-210 Rundrosette mit OGL Click – Gleitlagertechnik

Drückerführung wartungsfrei als Gleitlager in eine Stahl-/Kunststoff-grundrosette integriert. Federunterstützung. Festdrehbar gelagerter Drücker mit ECO Click System zur einfachen Schnellmontage. Stahl-unterkonstruktion mit Stützknocken und integrierten Befestigungs-bolzen. DIN-Links / DIN-Rechts verwendbar. Verdeckte, durchge-hende M5 Verschraubung.

Benutzerkategorie Klasse 4.Stützknocken Ø 8 x 5 mm.
Auch ohne Stützknocken erhältlich

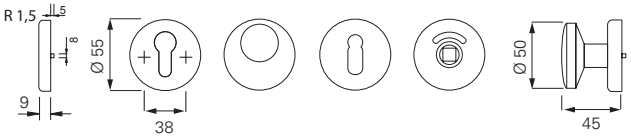

PZ FS-PZ F | RZ RZ F | BB | WC AV | WSG K-130 FS-WSG K-130 F

OGL CLICK – RUNDROSETTENBESCHLAG

ER

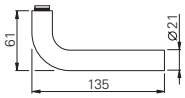

EN 1906 F

F = 4 7 - B1 1 4 0 A

OGL Click				Beschlag-Set						Standflügel Beschlag-Set	
	∅	▨									
S	21 mm	8 mm		5030048201	5030048208	5030048202	5030048203	5030048206	5030048207		
F	21 mm	9 mm		5030048210	5030048209	5030049250	5030049251	5030049258	5030049259	5030049261	5030049263
	21 mm	9 mm									

Oberfläche: matt gebürstet. PVD und poliert auf Anfrage

AI

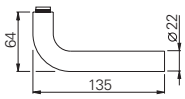

EN 1906 F

F = 4 7 - D1 1 4 0 A

OGL Click				Beschlag-Set						Standflügel Beschlag-Set	
	∅	▨									
S	22 mm	8 mm		5030049437	5030049438	5030049439	5030049445	5030049449	5030049452		
F	22 mm	9 mm		5030049454	5030049455	5030049456	5030049457	5030049458	5030049459	5030049460	5030049461
	22 mm	9 mm									

Oberfläche: Aluminium eloxiert F1, weitere Farben auf Anfrage.

S Standardbeschlag für Türstärken: 38 – 45 mm. F Feuerschutz- und Paniktüren für Türstärken: 44 – 66 mm. Beschläge für weitere Türstärken auf Anfrage erhältlich.

D-210 Rundrosette

OGL



D-210 Rundrosette mit OGL – Gleitlagertechnik

Drückerführung aus einem wartungsfreien Gleitlager aus selbstschmierendem Kunststoff. Mit festem oder festdrehbarem Knopf und kraftvoller Rastung (Federunterstützung). Bohrung im Drückerbundbereich Ø 23 mm erforderlich.

Benutzerkategorie Klasse 4, Stützknocken Ø 8 x 5 mm

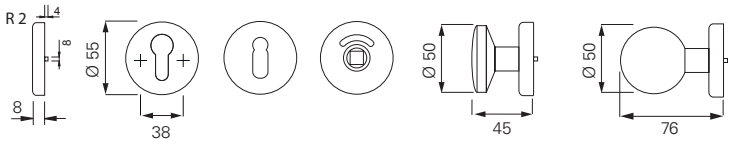

PZ, FS-PZ F | BB | WC, AV | WSG K-130, FS-WSG K-130 F | WSG K-165, FS-WSG K-165 F

OGL – RUNDROSETTENBESCHLAG

ER

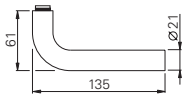

EN 1906 F

F = 4 7 - B1 1 4 0 U

OGL

	∅	⧄		Beschlag-Set						Standflügel Beschlag-Set	
S	21 mm	8 mm		156605.46	156600.46	156610.46	156680.46	156620.46			
F	21 mm	9 mm	316811.46	356600.46		356660.46	356682.46		356605.46	356618.46	356617.46

Oberfläche: matt gebürstet. PVD und poliert auf Anfrage

AI

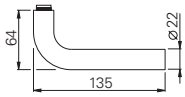

EN 1906 F

F = 4 7 - D1 1 4 0 U

OGL

	∅	⧄		Beschlag-Set					Standflügel Beschlag-Set	
S	22 mm	8 mm		157605.30	157600.30	157610.30	157620.30			
F	22 mm	9 mm	317224.30	357600.30		357660.30		357604.30	357618.30	357617.30

Oberfläche: Aluminium eloxiert F1, weitere Farben auf Anfrage.

S Standardbeschlag für Türstärken: 38 – 45 mm. F Feuerschutztüren und R Paniktüren für Türstärken: 40 – 65 mm. Bitte geben Sie bei Ihrer Bestellung die Türstärke an.

D-210 Rundrosette

SGL Click



D-210 Rundrosette mit SGL – Gleitlagertechnik

Drückerführung wartungsfrei als Gleitlager in die Kunststoffgrundrosette integriert. Mit Federunterstützung. Festdrehbar gelagerte Drücker mit ECO **CLICK** System zur Schnellmontage. Kunststoffunterkonstruktion mit Stützknocken. DIN-Links / DIN-Rechts verwendbar. Verdeckte, durchgehende M5 Verschraubung.

Benutzerkategorie Klasse 3, Stützknocken Ø 8 x 7 mm

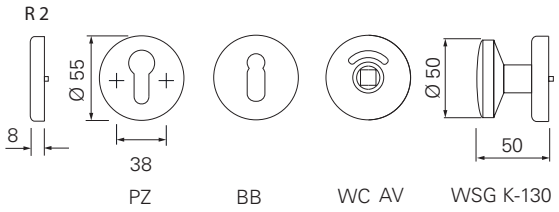

SGL – RUNDROSETTENBESCHLAG

ER

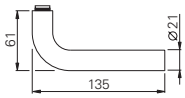

EN 1906

S = 3 7 - 0 1 4 0 A

SGL Click			Beschlag-Set			
	∅	▱				
S	21 mm	8 mm	5030041567	5030041568	5030041573	5030041311

Oberfläche: matt gebürstet. PVD und poliert auf Anfrage

AI

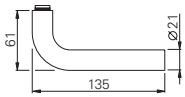

EN 1906

S = 3 7 - 0 1 4 0 A

SGL Click			Beschlag-Set			
	∅	▱				
S	21 mm	8 mm	5030041572	5030042155	5030042156	5030041313

Oberfläche: Aluminium eloxiert F1, weitere Farben auf Anfrage.

S Standardbeschlag für Türstärken: 38 – 45 mm. F Feuerschutztüren und R Paniktüren für Türstärken: 40 – 65 mm. Bitte geben Sie bei Ihrer Bestellung die Türstärke an.



ECO **D-200**
Frankfurter Normendrücker

In den 20er-Jahren des vorigen Jahrhunderts befassten sich viele Architekten mit der Typisierung von Bauwerksteilen – im Bestreben, das Bauen und Mieten günstiger zu machen. Der ECO D-200 ist eine Variante des Entwurfs, der einst als Frankfurter Normendrücker Karriere machte: Ein Rundstab wird um 90 Grad gebogen und auf einer einfachen Rosette platziert. Auf der Idee des rechten Winkels basieren alle Frankfurter Varianten.

ECO Schulte hat den Frankfurter Normdrücker wertig und zeitgemäß interpretiert als Werkdesign-Entwurf D-210 im Sortiment.

ECO **D-310**

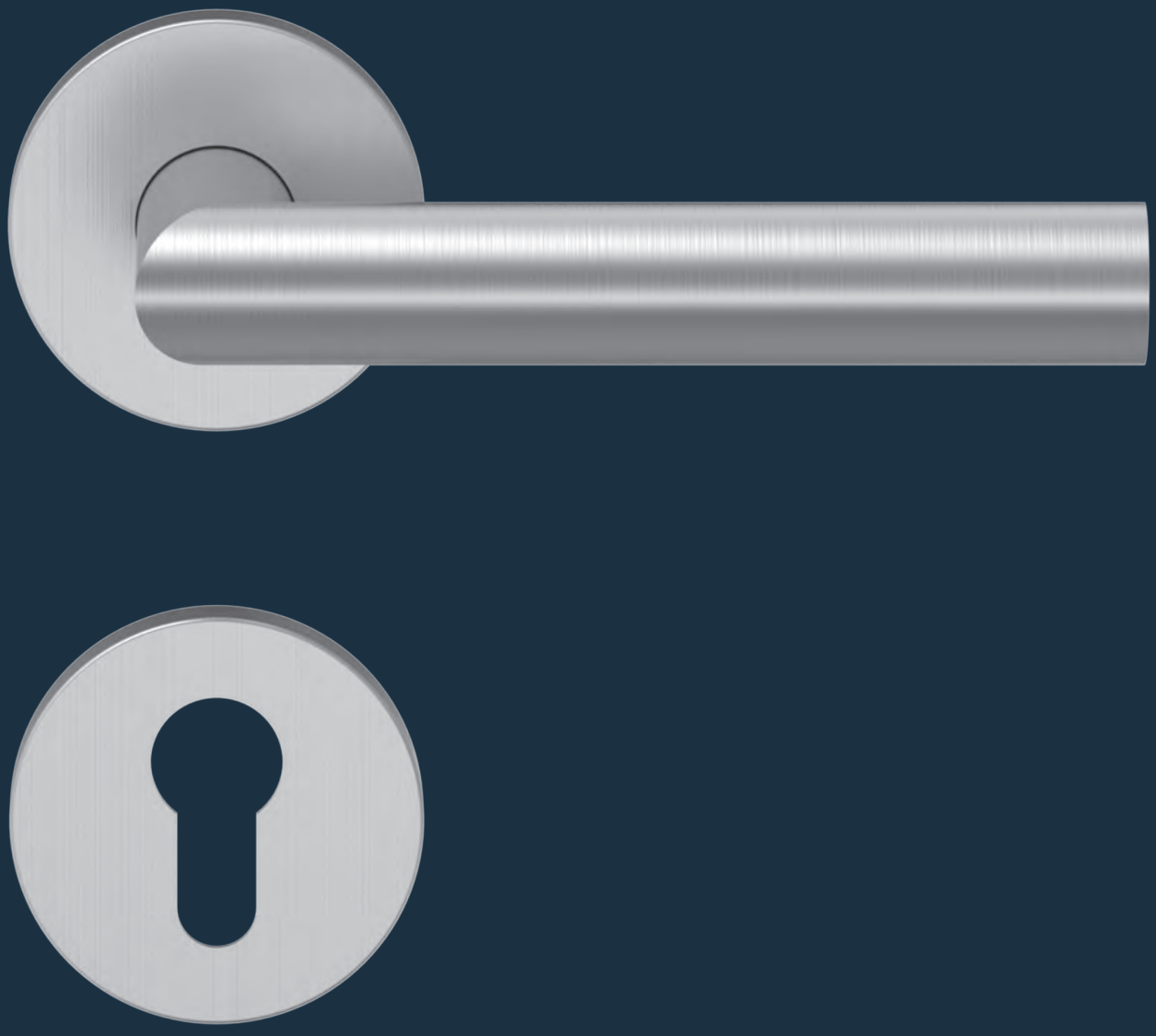

Leistungskriterien

Geprüft nach	EN 1906
mit 9 mm Vierkantstift nach DIN 18273 Feuerschutz geprüft	F
Drückerform für Flucht- und Rettungswegetüren	-
Rückholfeder mit 90° Anschlag	■
Feststehende Hülsenmuttern / Stützknocken	■
Drücker festdrehbar	■
Rillenkugellager mit Flex-, Ausgleichslager	■
Stahlunterkonstruktion mit Kunststoffklippring	■
Verdeckte, durchgehende Verschraubung	■
DIN-L/R	■
EN 1906–Korrosionsklasse 5	■
1 Millionen Prüfzyklen **MPAZert**	■

Klassifizierungsschlüssel EN 1906

4	D9	-	B1	1	5	0	B / U

■ Ja – Nein ◘ Option

 Stahltür

 Holztür

Material:

ER ER
Edelstahl Rostfrei

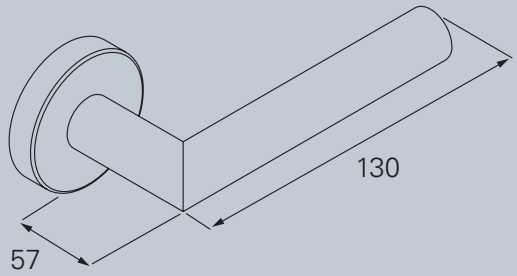

OKL Magis

Material:

ER ER
Edelstahl Rostfrei

AI AI
Aluminium

Lagertechnik:

OKL Magis

OGL Click

OGL

SGL Click

PRODUKTFAMILIE D-300

Standardbeschlag



D-310 . Seite 260



D-330 . Seite 266

Lang- / Kurzschildbeschlag



D-310 . Seite 306



D-310 . Seite 308

Ovalrosettenbeschlag



D-310 . Seite 336



D-315 . Seite 340

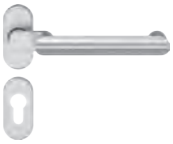

D-335 . Seite 344

Schutzbeschlag



D-310 . Seite 378



D-315 . Seite 390

Fenstergriff



F-310 . Seite 421

D-310 Rundrosette

OKL Magis



D-310 Rundrosette mit OKL Magis – Kugellagertechnik

Objektbeschlag mit einem wartungsfreien geschlossenen Kugellager und integrierten Flexlager als Drückerführung. Festdrehbar gelagert mit Federrückstellung und 90° Festanschlag. Stahlunterkonstruktion mit Stützknocken und integrierten Befestigungsbolzen. Verdeckte, durchgehende Verschraubung, Abdeckrosetten im kantigen Design. Bei Wechselbeschlägen bitte die DIN-Richtung beachten.

Benutzerkategorie Klasse 4, Korrosionsklasse 5, Stützknocken Ø 8 x 5 mm

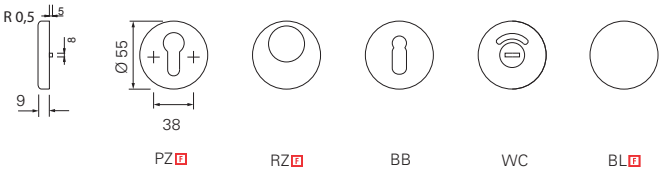

OKL MAGIS – RUNDROSETTENBESCHLAG

ER

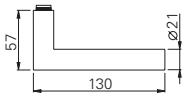

MPA NRW. EN 1906 F

F = 4 | D9 | - | B1 | 1 | 5 | 0 | B / U

OKL Magis

		∅	⊠	Beschlag-Set							
	S	21 mm	8 mm	PZ	RZ	BB	WC-SK	K-135	K-165	K-160	K-116
	DIN-L / R verwendbar			173205.46 97	173225.46 97	173200.46 97	173220.46 97	auf Anfrage	auf Anfrage	auf Anfrage	auf Anfrage
	**(1)** DIN-R Knopf Bandseite							173211.46 97	173231.46 97	173241.46 97	173281.46 97
	(2) DIN-L Knopf Bandgegenseite							173211.46 97	173231.46 97	173241.46 97	173281.46 97
	**(3)** DIN-L Knopf Bandseite							173210.46 97	173230.46 97	173240.46 97	173280.46 97
	(4) DIN-R Knopf Bandgegenseite							173210.46 97	173230.46 97	173240.46 97	173280.46 97

	F	21 mm	9 mm	PZ	RZ	BB	WC-SK	K-135	K-165	K-160	K-116
	DIN-L / R verwendbar			373205.46 74	373225.46 74	auf Anfrage	auf Anfrage	auf Anfrage	auf Anfrage	auf Anfrage	auf Anfrage
	**(1)** DIN-R Knopf Bandseite							373211.46 74	373231.46 74	373241.46 74	373281.46 74
	(2) DIN-L Knopf Bandgegenseite							373211.46 74	373231.46 74	373241.46 74	373281.46 74
	**(3)** DIN-L Knopf Bandseite							373210.46 74	373230.46 74	373240.46 74	373280.46 74
	(4) DIN-R Knopf Bandgegenseite							373210.46 74	373230.46 74	373240.46 74	373280.46 74

Oberfläche: matt gebürstet. PVD und poliert auf Anfrage
Ausführung Panik, Standflügel (mit Stützknocken), Standflügel (ohne Stützknocken) und UG auf Anfrage.

Drücker links zeigend

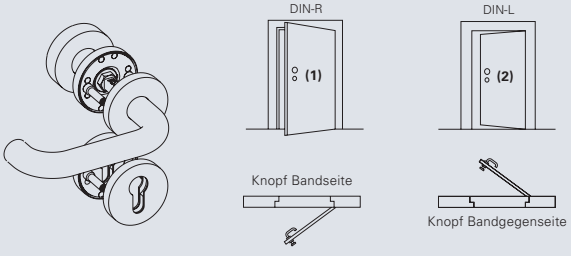

Drücker rechts zeigend

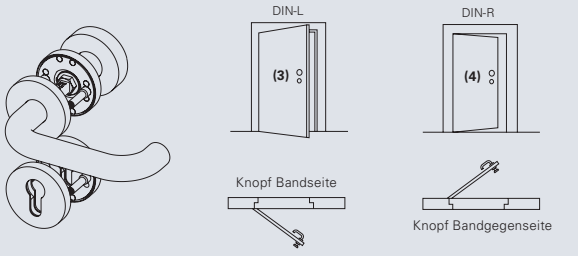

S Standardbeschlag für Türstärken: 38–45 mm. F Feuerschutztüren Türstärken: 44–66 mm. Türstärke 50–70 mm und 70–92 mm sind ebenfalls erhältlich.

D-310 Rundrosette

OGL Click



D-310 Rundrosette mit OGL Click – Gleitlagertechnik

Drückerführung wartungsfrei als Gleitlager in eine Stahl-/Kunststoff-grundrosette integriert. Federunterstützung. Festdrehbar gelagerter Drücker mit ECO Click System zur einfachen Schnellmontage. Stahl-unterkonstruktion mit Stützknocken und integrierten Befestigungs-bolzen. DIN-Links / DIN-Rechts verwendbar. Verdeckte, durchge-hende M5 Verschraubung.

Benutzerkategorie Klasse 4.Stützknocken Ø 8 x 5 mm.
Auch ohne Stützknocken erhältlich

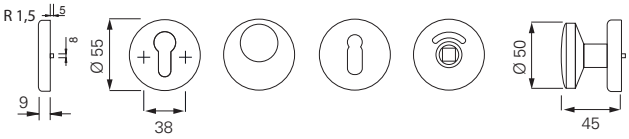

PZ	RZ	BB	WC	WSG K-130
FS-PZ F	RZ F		AV	FS-WSG K-130 F

OGL CLICK – RUNDROSETTENBESCHLAG

ER

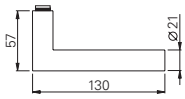

EN 1906 F

F = 4 7 - B1 1 4 0 A

OGL Click				Beschlag-Set						Standflügel Beschlag-Set	
	∅	▨									
S	21 mm	8 mm		5030049265	5030049276	5030049266	5030049268	5030049272	5030049273		
F	21 mm	9 mm		5030049281	5030049277	5030049283	5030049284	5030049286	5030049287	5030049288	5030049289
	21 mm	9 mm									

Oberfläche: matt gebürstet. PVD und poliert auf Anfrage

AI

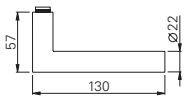

EN 1906 F

F = 4 7 - D1 1 4 0 A

OGL Click				Beschlag-Set						Standflügel Beschlag-Set	
	∅	▨									
S	22 mm	8 mm		5030049462	5030049463	5030049464	5030049465	5030049466	5030049468		
F	22 mm	9 mm		5030049469	5030049470	5030049471	5030049473	5030049474	5030049475	5030049476	5030049477
	22 mm	9 mm									

Oberfläche: Aluminium eloxiert F1, weitere Farben auf Anfrage.

S Standardbeschlag für Türstärken: 38 – 45 mm. F Feuerschutz- und Paniktüren für Türstärken: 44 – 66 mm. Beschläge für weitere Türstärken auf Anfrage erhältlich.

D-310 Rundrosette

OGL



D-310 Rundrosette mit OGL – Gleitlagertechnik

Drückerführung mit einem wartungsfreiem Gleitlager aus selbstschmierendem Kunststoff. Festdrehbar gelagerter Drücker. DIN-Links / DIN-Rechts verwendbar. Stahlunterkonstruktion mit Stützknocken. Verdeckte, durchgehende Verschraubung.

Benutzerkategorie Klasse 4, Stützknocken Ø 8 x 5 mm

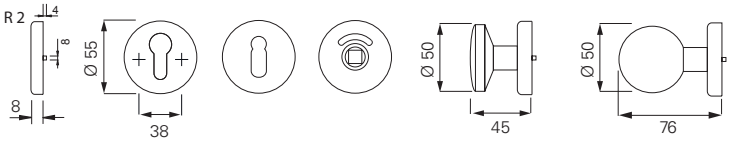

PZ, FS-PZ F | BB | WC, AV | WSG K-130, FS-WSG K-130 F | WSG K-165, FS-WSG K-165 F

OGL – RUNDROSETTENBESCHLAG

ER

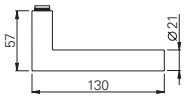

EN 1906 F

F = 4 7 - B1 1 4 0 U

OGL

	∅	⧄		Beschlag-Set						Standflügel Beschlag-Set	
S	21 mm	8 mm		156705.46	156700.46	156710.46	156780.46	156720.46			
F	21 mm	9 mm	316821.46	356700.46		356760.46	356782.46		356705.46	356718.46	356717.46

Oberfläche: matt gebürstet. PVD und poliert auf Anfrage

AI

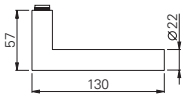

EN 1906 F

F = 4 7 - D1 1 4 0 U

OGL

	∅	⧄		Beschlag-Set					Standflügel Beschlag-Set	
S	22 mm	8 mm		157705.30	157700.30	157710.30	157720.30			
F	22 mm	9 mm	317223.30	357700.30		357760.30		357704.30	357718.30	357717.30

Oberfläche: Aluminium eloxiert F1, weitere Farben auf Anfrage.

S Standardbeschlag für Türstärken: 38 – 45 mm. F Feuerschutztüren und R Paniktüren für Türstärken: 40 – 65 mm. Bitte geben Sie bei Ihrer Bestellung die Türstärke an.

D-310 Rundrosette

SGL Click



D-310 Rundrosette mit SGL – Gleitlagertechnik

Drückerführung wartungsfrei als Gleitlager in die Kunststoffgrundrosette integriert. Mit Federunterstützung. Festdrehbar gelagerte Drücker mit ECO **CLICK** System zur Schnellmontage. Kunststoffunterkonstruktion mit Stützknocken. DIN-Links / DIN-Rechts verwendbar. Verdeckte, durchgehende M5 Verschraubung.

Benutzerkategorie Klasse 3, Stützknocken Ø 8 x 7 mm

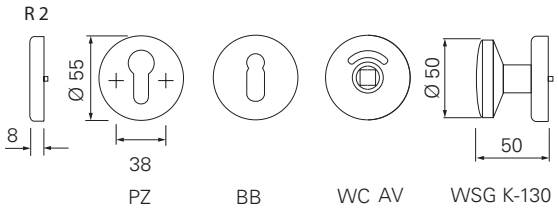

SGL – RUNDROSETTENBESCHLAG

ER

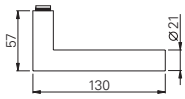

EN 1906

S = 3 7 - 0 1 4 0 A

SGL Click			Beschlag-Set			
	∅	⊠				
S	21 mm	8 mm	5030041575	5030041576	5030041582	5030041314

Oberfläche: matt gebürstet. PVD und poliert auf Anfrage

AI

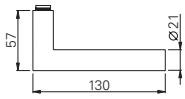

EN 1906

S = 3 7 - 0 1 4 0 A

SGL Click			Beschlag-Set			
	∅	⊠				
S	21 mm	8 mm	5030041589	5030041590	5030041591	5030041319

Oberfläche: Aluminium eloxiert F1, weitere Farben auf Anfrage.

S Standardbeschlag für Türstärken: 38 – 45 mm. F Feuerschutztüren und R Paniktüren für Türstärken: 40 – 65 mm. Bitte geben Sie bei Ihrer Bestellung die Türstärke an.

ECO **D-330**

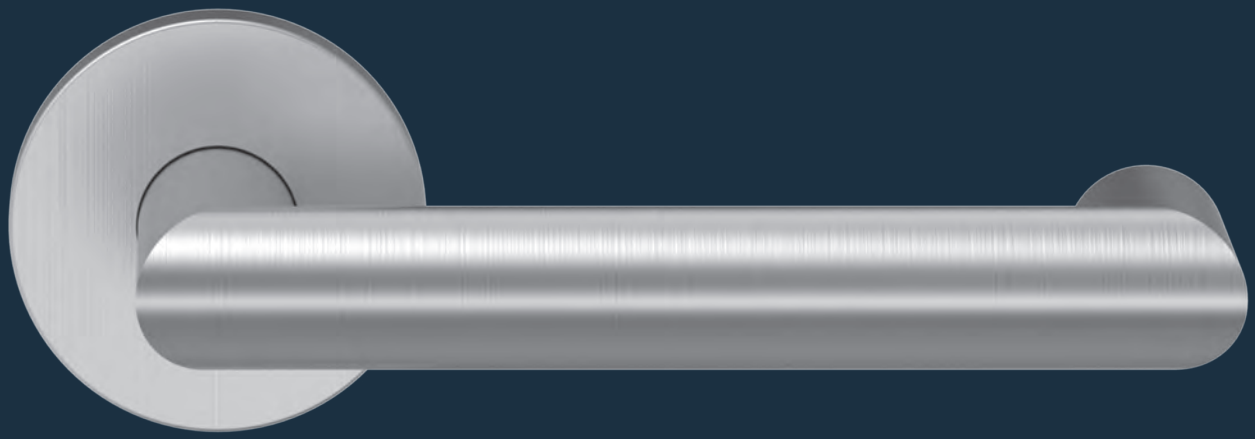



Leistungskriterien

Geprüft nach	EN 1906
mit 9 mm Vierkantstift nach DIN 18273 Feuerschutz geprüft	F
Drückerform für Flucht- und Rettungswegetüren	EN 179
Rückholfeder mit 90° Anschlag	■
Feststehende Hülsenmuttern / Stützknocken	■
Drücker festdrehbar	■
Rillenkugellager mit Flex-, Ausgleichslager	■
Stahlunterkonstruktion mit Kunststoffklippring	■
Verdeckte, durchgehende Verschraubung	■
DIN-L/R	■
EN 1906–Korrosionsklasse 5	■
1 Millionen Prüfzyklen **MPAZert**	■

Klassifizierungsschlüssel EN 1906

4	D9	-	B1	1	5	0	B / U

■ Ja – Nein ◘ Option

Stahltür

Holztür

Material:

ER
ER
Edelstahl Rostfrei

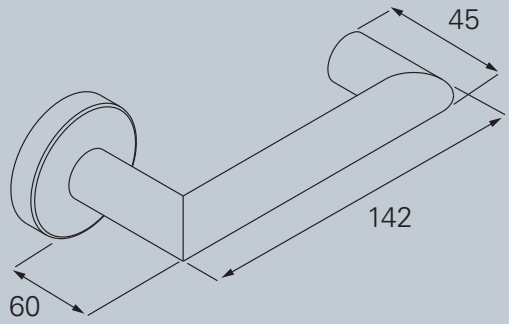

OKL Magis

Material:

ER
ER
Edelstahl Rostfrei

AI
AI
Aluminium

Lagertechnik:

OKL Magis

OGL Click

OGL

PRODUKTFAMILIE D-300

Standardbeschlag

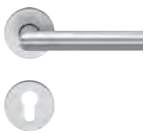

D-310 . Seite 260

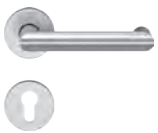

D-330 . Seite 266

Lang- / Kurzschildbeschlag



D-330 . Seite 312



D-330 . Seite 314

Ovalrosettenbeschlag



D-310 . Seite 336



D-315 . Seite 340

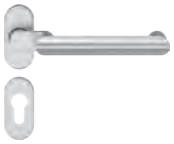

D-335 . Seite 344

Schutzbeschlag



D-310 . Seite 378



D-315 . Seite 390

Fenstergriff



F-310 . Seite 421

D-330 Rundrosette

OKL Magis



D-330 Rundrosette mit OKL Magis – Kugellagertechnik

Objektbeschlag mit einem wartungsfreien geschlossenen Kugellager und integrierten Flexlager als Drückerführung. Festdrehbar gelagert mit Federrückstellung und 90° Festanschlag. Stahlunterkonstruktion mit Stützknocken und integrierten Befestigungsbolzen. Verdeckte, durchgehende Verschraubung, Abdeckrosetten im kantigen Design. Bei Wechselbeschlägen bitte die DIN-Richtung beachten.

Benutzerkategorie Klasse 4, Korrosionsklasse 5, Stützknocken Ø 8 x 5 mm

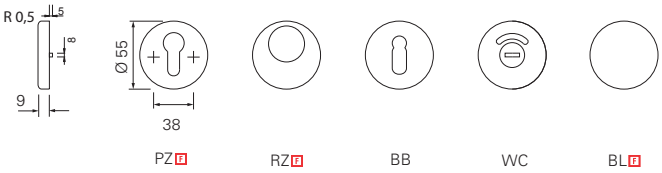

OKL MAGIS – RUNDROSETTENBESCHLAG

ER

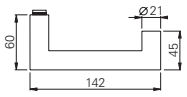

MPA NRW. Materialprüfungsamt Nordrhein-Westfalen | EN 1906 | EN 179 | F

F = 4 | D9 | - | B1 | 1 | 5 | 0 | B / U

OKL Magis

		∅	⊠	Beschlag-Set							
	S	21 mm	8 mm	PZ	RZ	BB	WC-SK	K-135	K-165	K-160	K-116
	DIN-L / R verwendbar			173305.46 97	173325.46 97	173300.46 97	173320.46 97	auf Anfrage	auf Anfrage	auf Anfrage	auf Anfrage
	**(1)** DIN-R Knopf Bandseite							173311.46 97	173331.46 97	173341.46 97	173381.46 97
	(2) DIN-L Knopf Bandgegenseite							173311.46 97	173331.46 97	173341.46 97	173381.46 97
	**(3)** DIN-L Knopf Bandseite							173310.46 97	173330.46 97	173340.46 97	173380.46 97
	(4) DIN-R Knopf Bandgegenseite							173310.46 97	173330.46 97	173340.46 97	173380.46 97

	F	21 mm	9 mm	PZ	RZ	BB	WC-SK	K-135	K-165	K-160	K-116
	DIN-L / R verwendbar			373305.46 74	373325.46 74	auf Anfrage	auf Anfrage	auf Anfrage	auf Anfrage	auf Anfrage	auf Anfrage
	**(1)** DIN-R Knopf Bandseite							373311.46 74	373331.46 74	373341.46 74	373381.46 74
	(2) DIN-L Knopf Bandgegenseite							373311.46 74	373331.46 74	373341.46 74	373381.46 74
	**(3)** DIN-L Knopf Bandseite							373310.46 74	373330.46 74	373340.46 74	373380.46 74
	(4) DIN-R Knopf Bandgegenseite							373310.46 74	373330.46 74	373340.46 74	373380.46 74

Oberfläche: matt gebürstet. PVD und poliert auf Anfrage
Ausführung Panik, Standflügel (mit Stützknocken), Standflügel (ohne Stützknocken) und UG auf Anfrage.

Drücker links zeigend

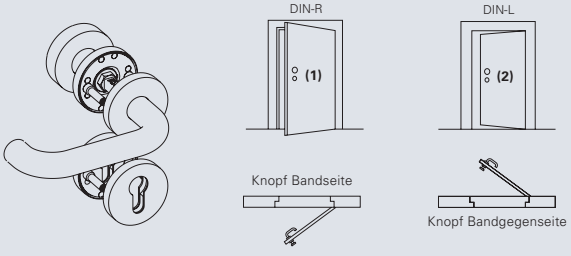

Drücker rechts zeigend

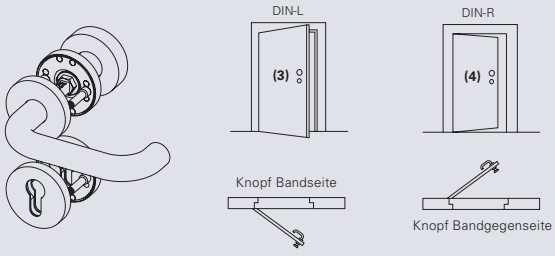

S Standardbeschlag für Türstärken: 38–45 mm. F Feuerschutztüren Türstärken: 44–66 mm. Türstärke 50–70 mm und 70–92 mm sind ebenfalls erhältlich.

D-330 Rundrosette

OGL Click



D-330 Rundrosette mit OGL Click – Gleitlagertechnik

Drückerführung wartungsfrei als Gleitlager in eine Stahl-/Kunststoff-grundrosette integriert. Federunterstützung. Festdrehbar gelagerter Drücker mit ECO Click System zur einfachen Schnellmontage. Stahl-unterkonstruktion mit Stützknocken und integrierten Befestigungs-bolzen. DIN-Links / DIN-Rechts verwendbar. Verdeckte, durchge-hende M5 Verschraubung.

Benutzerkategorie Klasse 4.Stützknocken Ø 8 x 5 mm.
Auch ohne Stützknocken erhältlich

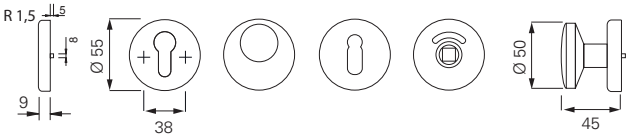

PZ FS-PZ F | RZ RZF | BB | WC AV | WSG K-130 FS-WSG K-130 F

OGL CLICK – RUNDROSETTENBESCHLAG

ER

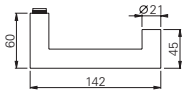

EN 1906 EN 179 F

F = 4 7 - B1 1 4 0 A

OGL Click				Beschlag-Set						Standflügel Beschlag-Set	
	∅	⊠									
S	21 mm	8 mm		5030049290	5030049296	5030049291	5030049292	5030049294	5030049295		
F	21 mm	9 mm		5030049299	5030049297	5030049301	5030049303	5030049306	5030049307	5030049308	5030049310
	21 mm	9 mm									

Oberfläche: matt gebürstet. PVD und poliert auf Anfrage

AI

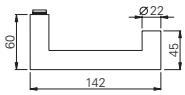

EN 1906 EN 179 F

F = 4 7 - D1 1 4 0 A

OGL Click				Beschlag-Set						Standflügel Beschlag-Set	
	∅	⊠									
S	22 mm	8 mm		5030049479	5030049485	5030049480	5030049481	5030049483	5030049484		
F	22 mm	9 mm		5030049488	5030049486	5030049487	5030049490	5030049491	5030049492	5030049494	5030049495
	22 mm	9 mm									

Oberfläche: Aluminium eloxiert F1, weitere Farben auf Anfrage.

S Standardbeschlag für Türstärken: 38 – 45 mm. F Feuerschutz- und Paniktüren für Türstärken: 44 – 66 mm. Beschläge für weitere Türstärken auf Anfrage erhältlich.

D-330 Rundrosette



D-330 Rundrosette mit OGL – Gleitlagertechnik

Drückerführung mit einem wartungsfreiem Gleitlager aus selbstschmierendem Kunststoff. Festdrehbar gelagerter Drücker. DIN-Links / DIN-Rechts verwendbar. Stahlunterkonstruktion mit Stützknocken. Verdeckte, durchgehende Verschraubung.

Benutzerkategorie Klasse 4, Stützknocken Ø 8 x 5 mm

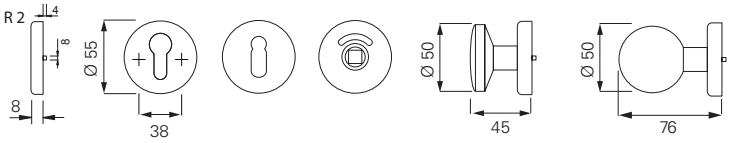

PZ, FS-PZ F | BB | WC, AV | WSG K-130, FS-WSG K-130 F | WSG K-165, FS-WSG K-165 F

OGL – RUNDROSETTENBESCHLAG

ER

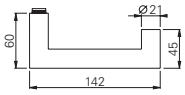

EN 1906 EN 179 F

F = 4 7 - B1 1 4 0 U

	∅	▱		Beschlag-Set						Standflügel Beschlag-Set	
S	21 mm	8 mm		156805.46	156800.46	156810.46	156880.46	156820.46			
F	21 mm	9 mm	316851.46	356801.46		356860.46	356882.46			356818.46	356817.46
	21 mm	9 mm		356850.46							

Oberfläche: matt gebürstet. PVD und poliert auf Anfrage

AI

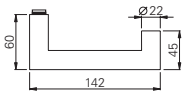

EN 1906 EN 179 F

F = 4 7 - D1 1 4 0 U

	∅	▱		Beschlag-Set					Standflügel Beschlag-Set	
S	22 mm	8 mm		157205.30	157200.30	157210.30	157220.30			
F	22 mm	9 mm	317029.30	357800.30		357860.30		357804.30	357818.30	357817.30
	22 mm	9 mm		357850.30						

Oberfläche: Aluminium eloxiert F1, weitere Farben auf Anfrage.

S Standardbeschlag für Türstärken: 38 – 45 mm. F Feuerschutztüren und Paniktüren für Türstärken: 40 – 65 mm. Bitte geben Sie bei Ihrer Bestellung die Türstärke an.



Rosettenbeschlag · D-410

ECO **D-410**

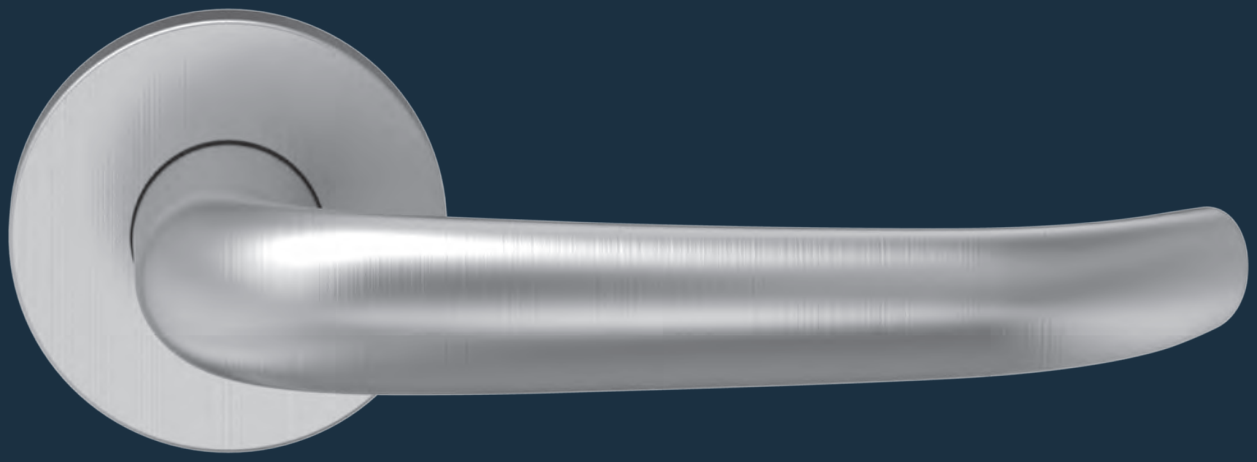



Leistungskriterien

Geprüft nach	EN 1906
mit 9 mm Vierkantstift nach DIN 18273 Feuerschutz geprüft	F
Drückerform für Flucht- und Rettungswegetüren	EN 179
Rückholfeder mit 90° Anschlag	■
Feststehende Hülsenmuttern / Stützknocken	■
Drücker festdrehbar	■
Rillenkugellager mit Flex-, Ausgleichslager	■
Stahlunterkonstruktion mit Kunststoffklippring	■
Verdeckte, durchgehende Verschraubung	■
DIN-L/R	■
EN 1906–Korrosionsklasse 5	■
1 Millionen Prüfzyklen **MPAZert**	■

Klassifizierungsschlüssel EN 1906

4	D9	-	B1	1	5	0	B / U

■ Ja – Nein ◘ Option

 Stahltür

 Holztür

Material:

ER ER
Edelstahl Rostfrei

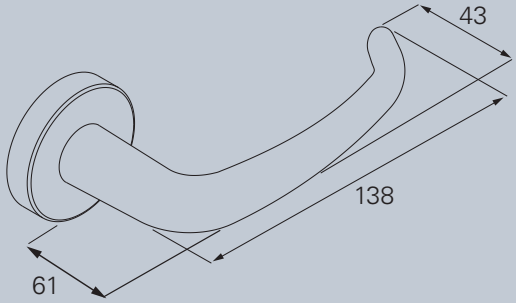

OKL Magis

Material:

ER ER
Edelstahl Rostfrei

AI AI
Aluminium

Lagertechnik:

OKL Magis

OGL Click

OGL

SGL Click

PRODUKTFAMILIE D-400

Standardbeschlag



D-410 . Seite 272



D-490 . Seite 278

Lang- / Kurzschildbeschlag



D-410 . Seite 318



D-410 . Seite 320

Ovalrosettenbeschlag



D-410 . Seite 348



D-415 . Seite 352

Fenstergriff



F-410 . Seite 421

D-410 Rundrosette

OKL Magis

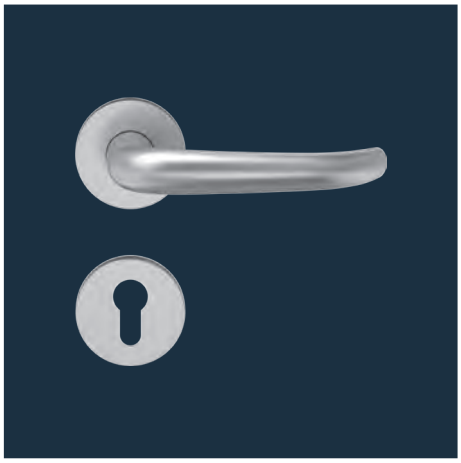

D-410 Rundrosette mit OKL Magis – Kugellagertechnik

Objektbeschlag mit einem wartungsfreien geschlossenen Kugellager und integrierten Flexlager als Drückerführung. Festdrehbar gelagert mit Federrückstellung und 90° Festanschlag. Stahlunterkonstruktion mit Stützknocken und integrierten Befestigungsbolzen. Verdeckte, durchgehende Verschraubung, Abdeckrosetten im kantigen Design. Bei Wechselbeschlägen bitte die DIN-Richtung beachten.

Benutzerkategorie Klasse 4, Korrosionsklasse 5, Stützknocken Ø 8 x 5 mm

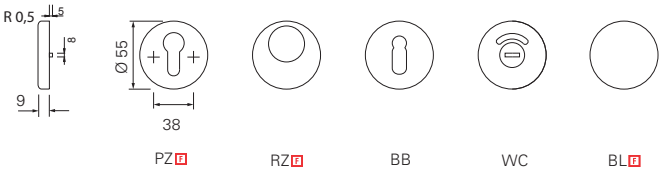

OKL MAGIS – RUNDROSETTENBESCHLAG

ER

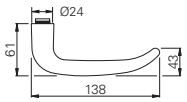

MPA NRW. EN 179 EN 1906 F

F = | 4 | D9 | - | B1 | 1 | 5 | 0 | B / U |

OKL Magis

		∅	⊿	Beschlag-Set							
	S	24 mm	8 mm	PZ	RZ	BB	WC-SK	K-135	K-165	K-160	K-116
	DIN-L / R verwendbar			173405.46 97	173425.46 97	173400.46 97	173420.46 97	auf Anfrage	auf Anfrage	auf Anfrage	auf Anfrage
	**(1)** DIN-R Knopf Bandseite							173411.46 97	173431.46 97	173441.46 97	173481.46 97
	(2) DIN-L Knopf Bandgegenseite							173411.46 97	173431.46 97	173441.46 97	173481.46 97
	**(3)** DIN-L Knopf Bandseite							173410.46 97	173430.46 97	173440.46 97	173480.46 97
	(4) DIN-R Knopf Bandgegenseite							173410.46 97	173430.46 97	173440.46 97	173480.46 97

	F	24 mm	9 mm	PZ	RZ	BB	WC-SK	K-135	K-165	K-160	K-116
	DIN-L / R verwendbar			373405.46 74	373425.46 74	auf Anfrage	auf Anfrage	auf Anfrage	auf Anfrage	auf Anfrage	auf Anfrage
	**(1)** DIN-R Knopf Bandseite							373411.46 74	373431.46 74	373441.46 74	373481.46 74
	(2) DIN-L Knopf Bandgegenseite							373411.46 74	373431.46 74	373441.46 74	373481.46 74
	**(3)** DIN-L Knopf Bandseite							373410.46 74	373430.46 74	373440.46 74	373480.46 74
	(4) DIN-R Knopf Bandgegenseite							373410.46 74	373430.46 74	373440.46 74	373480.46 74

Oberfläche: matt gebürstet. PVD und poliert auf Anfrage
Ausführung Panik, Standflügel (mit Stützknocken), Standflügel (ohne Stützknocken) und UG auf Anfrage.

Drücker links zeigend

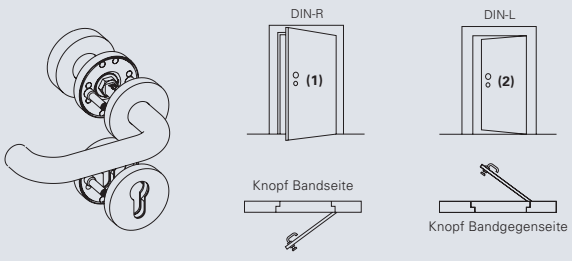

Drücker rechts zeigend

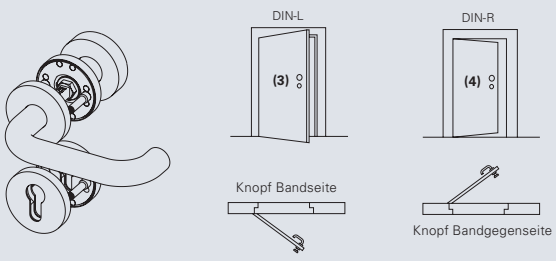

S Standardbeschlag für Türstärken: 38–45 mm. F Feuerschutztüren Türstärken: 44–66 mm. Türstärke 50–70 mm und 70–92 mm sind ebenfalls erhältlich.

D-410 Rundrosette

OGL Click



D-410 Rundrosette mit OGL Click – Gleitlagertechnik

Drückerführung wartungsfrei als Gleitlager in eine Stahl-/Kunststoff-grundrosette integriert. Federunterstützung. Festdrehbar gelagerter Drücker mit ECO Click System zur einfachen Schnellmontage. Stahl-unterkonstruktion mit Stützknocken und integrierten Befestigungs-bolzen. DIN-Links / DIN-Rechts verwendbar. Verdeckte, durchge-hende M5 Verschraubung.

Benutzerkategorie Klasse 4.Stützknocken Ø 8 x 5 mm.
Auch ohne Stützknocken erhältlich

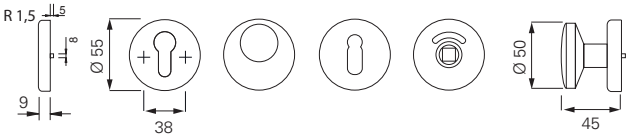

PZ, FS-PZ F | RZ, RZ F | BB | WC, AV | WSG K-130, FS-WSG K-130 F

OGL CLICK – RUNDROSETTENBESCHLAG

ER

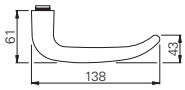

EN 1906 EN 179 F

F = 4 7 - B1 1 4 0 A

OGL Click				Beschlag-Set						Standflügel Beschlag-Set	
	∅	▭									
S	21 mm	8 mm		5030049311	5030049314	5030049312	5030049313	5030049315	5030049316		
F	21 mm	9 mm		5030049317	5030049323	5030049318	5030049320	5030049327	5030049328	5030049392	5030049393
	21 mm	9 mm									

Oberfläche: matt gebürstet. PVD und poliert auf Anfrage

AI

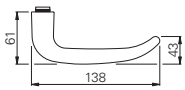

EN 1906 EN 179 F

F = 4 7 - D1 1 4 0 A

OGL Click				Beschlag-Set						Standflügel Beschlag-Set	
	∅	▭									
S	22 mm	8 mm		5030049496	5030049499	5030049497	5030049498	5030049501	5030049503		
F	22 mm	9 mm		5030049504	5030049507	5030049505	5030049506	5030049512	5030049514	5030049517	5030049518
	22 mm	9 mm									

Oberfläche: Aluminium eloxiert F1, weitere Farben auf Anfrage.

S Standardbeschlag für Türstärken: 38 – 45 mm. F Feuerschutz- und Paniktüren für Türstärken: 44 – 66 mm. Beschläge für weitere Türstärken auf Anfrage erhältlich.

D-410 Rundrosette



D-410 Rundrosette mit OGL – Gleitlagertechnik

Drückerführung mit einem wartungsfreiem Gleitlager aus selbstschmierendem Kunststoff. Festdrehbar gelagerter Drücker. DIN-Links / DIN-Rechts verwendbar. Stahlunterkonstruktion mit Stützenocken. Verdeckte, durchgehende Verschraubung.

Benutzerkategorie Klasse 4, Stützenocken Ø 8 x 5 mm

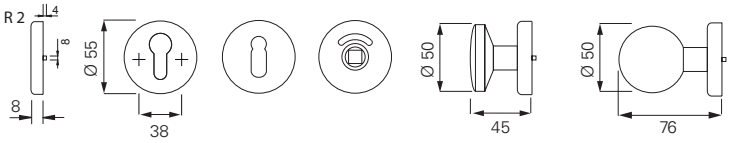

PZ, FS-PZ F | BB | WC, AV | WSG K-130, FS-WSG K-130 F | WSG K-165, FS-WSG K-165 F

OGL – RUNDROSETTENBESCHLAG

ER

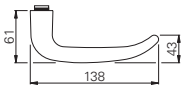

EN 179 EN 1906 F

F = 4 7 - B1 1 4 0 U

OGL	⊿		Beschlag-Set						Standflügel Beschlag-Set	
S	8 mm		156305.46	156300.46	156310.46	156380.46	156320.46			
F	9 mm	316803.46	356350.46		356380.46	356382.46		356356.46	356385.46	356384.46
	9 mm		356360.46							

Oberfläche: matt gebürstet. PVD und poliert auf Anfrage

AI

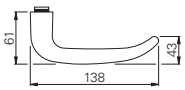

EN 179 EN 1906 F

F = 4 7 - D1 1 4 0 U

OGL	⊿		Beschlag-Set					Standflügel Beschlag-Set	
S	8 mm		157305.30	157300.30	157310.30	157320.30			
F	9 mm	317226.30	357350.30		357380.30		357355.30	357328.30	357327.30
	9 mm		357360.30						

Oberfläche: Aluminium eloxiert F1, weitere Farben auf Anfrage.

S Standardbeschlag für Türstärken: 38 – 45 mm. F Feuerschutztüren und Paniktüren für Türstärken: 40 – 65 mm. Bitte geben Sie bei Ihrer Bestellung die Türstärke an.

D-410 Rundrosette

SGL Click



D-410 Rundrosette mit SGL – Gleitlagertechnik

Drückerführung wartungsfrei als Gleitlager in die Kunststoffgrundrosette integriert. Mit Federunterstützung. Festdrehbar gelagerte Drücker mit ECO **CLICK** System zur Schnellmontage. Kunststoffunterkonstruktion mit Stützknocken. DIN-Links / DIN-Rechts verwendbar. Verdeckte, durchgehende M5 Verschraubung.

Benutzerkategorie Klasse 3, Stützknocken Ø 8 x 7 mm

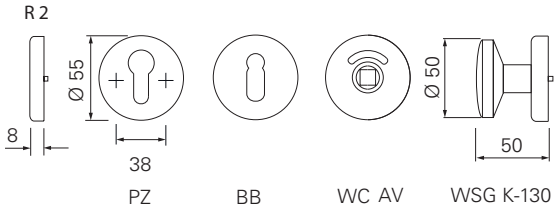

SGL – RUNDROSETTENBESCHLAG

ER

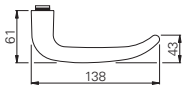

EN 1906

S = 3 7 - 0 1 4 0 A

SGL Click		Beschlag-Set			
	⊠				
S	8 mm	5030041592	5030041593	5030041597	5030041320

Oberfläche: matt gebürstet. PVD und poliert auf Anfrage

AI

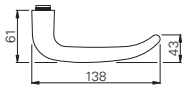

EN 1906

S = 3 7 - 0 1 4 0 A

SGL Click		Beschlag-Set			
	⊠				
S	8 mm	5030041599	5030041600	5030041601	5030041323

Oberfläche: Aluminium eloxiert F1, weitere Farben auf Anfrage.

S Standardbeschlag für Türstärken: 38 – 45 mm. F Feuerschutztüren und R Paniktüren für Türstärken: 40 – 65 mm. Bitte geben Sie bei Ihrer Bestellung die Türstärke an.

ECO **D-490**

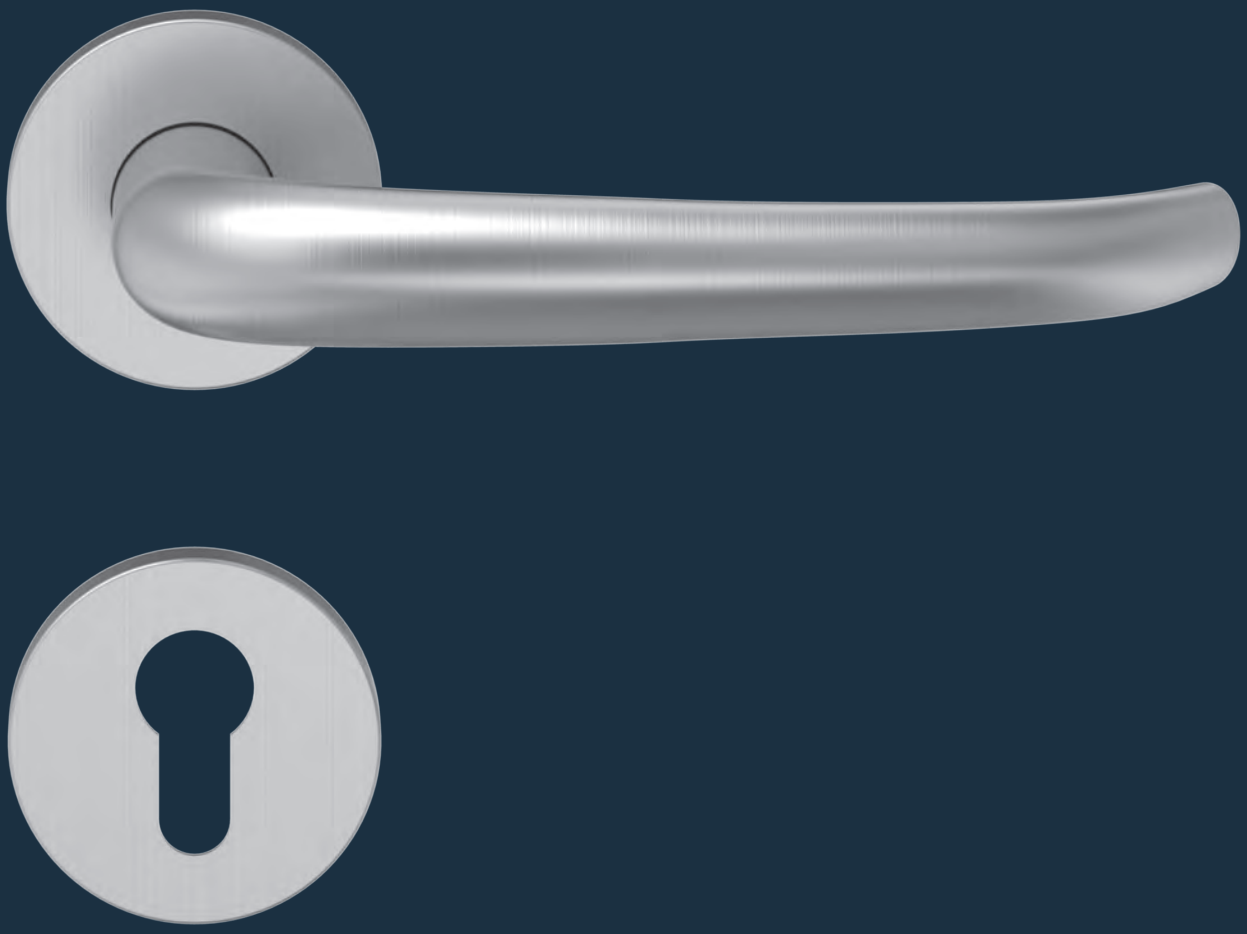

Leistungskriterien

Geprüft nach	EN 1906
mit 9 mm Vierkantstift nach DIN 18273 Feuerschutz geprüft	F
Drückerform für Flucht- und Rettungswegetüren	EN 179
Rückholfeder mit 90° Anschlag	■
Feststehende Hülsenmuttern / Stützknocken	■
Drücker festdrehbar	■
Rillenkugellager mit Flex-, Ausgleichslager	■
Stahlunterkonstruktion mit Kunststoffklippring	■
Verdeckte, durchgehende Verschraubung	■
DIN-L/R	■
EN 1906–Korrosionsklasse 5	■
1 Millionen Prüfzyklen **MPAZert**	■

Klassifizierungsschlüssel EN 1906

4	D9	-	B1	1	5	0	B / U

■ Ja – Nein ◘ Option

 Stahltür

 Holztür

Material:

ER
Edelstahl Rostfrei

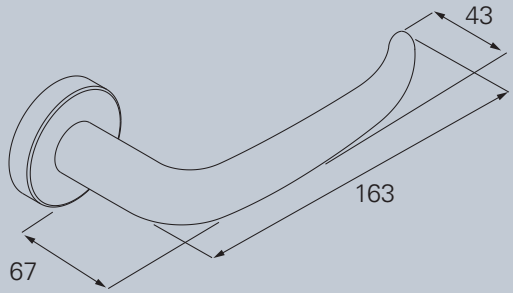

OKL Magis

Material:

ER
Edelstahl Rostfrei

Lagertechnik:

OKL Magis

PRODUKTFAMILIE D-400

Standardbeschlag



D-410 . Seite 272



D-490 . Seite 278

Ovalrosettenbeschlag



D-410 . Seite 348



D-415 . Seite 352

Fenstergriff



F-410 . Seite 421

D-490 Rundrosette



D-490 Rundrosette mit OKL Magis – Kugellagertechnik

Objektbeschlag mit einem wartungsfreien geschlossenen Kugellager und integrierten Flexlager als Drückerführung. Festdrehbar gelagert mit Federrückstellung und 90° Festanschlag. Stahlunterkonstruktion mit Stützknocken und integrierten Befestigungsbolzen. Verdeckte, durchgehende Verschraubung, Abdeckrosetten im kantigen Design. Bei Wechselbeschlägen bitte die DIN-Richtung beachten.

Benutzerkategorie Klasse 4, Korrosionsklasse 5, Stützknocken Ø 8 x 5 mm

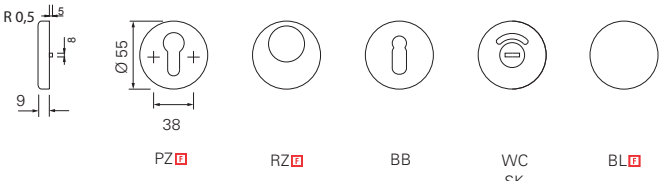

OKL MAGIS – RUNDROSETTENBESCHLAG

ER

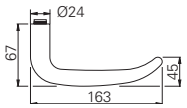

MPA NRW. Materialprüfungsamt Nordrhein-Westfalen | EN 1906 | EN 179 | F

F = 4 | D9 | - | B1 | 1 | 5 | 0 | B / U

OKL Magis

		∅	⊠	Beschlag-Set							
	S	24 mm	8 mm	PZ	RZ	BB	WC-SK	K-135	K-165	K-160	K-116
	DIN-L / R verwendbar			173505.46 97	auf Anfrage	auf Anfrage	173520.46 97	auf Anfrage	auf Anfrage	auf Anfrage	auf Anfrage
	**(1)** DIN-R Knopf Bandseite							173511.46 97	173531.46 97	173541.46 97	173581.46 97
	(2) DIN-L Knopf Bandgegenseite							173511.46 97	173531.46 97	173541.46 97	173581.46 97
	**(3)** DIN-L Knopf Bandseite							173510.46 97	173530.46 97	173540.46 97	173580.46 97
	(4) DIN-R Knopf Bandgegenseite							173510.46 97	173530.46 97	173540.46 97	173580.46 97

	F	24 mm	9 mm	PZ	RZ	BB	WC-SK	K-135	K-165	K-160	K-116
	DIN-L / R verwendbar			373505.46 74				auf Anfrage	auf Anfrage	auf Anfrage	auf Anfrage
	**(1)** DIN-R Knopf Bandseite							373511.46 74	373531.46 74	373541.46 74	373581.46 74
	(2) DIN-L Knopf Bandgegenseite							373511.46 74	373531.46 74	373541.46 74	373581.46 74
	**(3)** DIN-L Knopf Bandseite							373510.46 74	373530.46 74	373540.46 74	373580.46 74
	(4) DIN-R Knopf Bandgegenseite							373510.46 74	373530.46 74	373540.46 74	373580.46 74

Oberfläche: matt gebürstet. PVD und poliert auf Anfrage
Ausführung Panik, Standflügel (mit Stützknocken), Standflügel (ohne Stützknocken) und UG auf Anfrage.

Drücker links zeigend

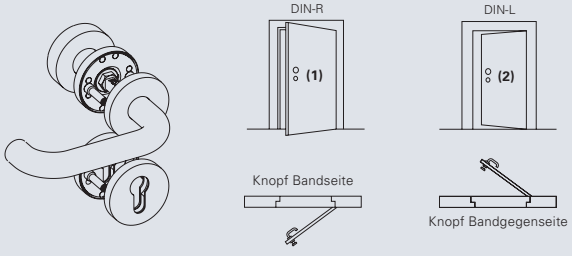

Drücker rechts zeigend

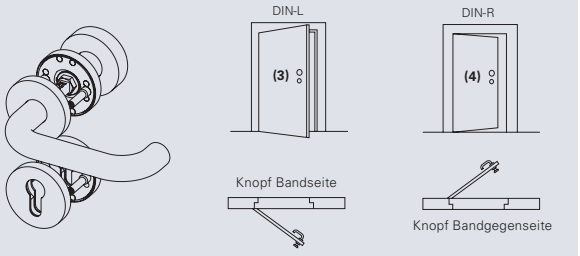

S Standardbeschlag für Türstärken: 38–45 mm. F Feuerschutztüren Türstärken: 44–66 mm. Türstärke 50–70 mm und 70–92 mm sind ebenfalls erhältlich.



Magis D-490 Rosettenbeschlag

ECO **Beschlagtechnik**
Klinken in die Hand geben.

Der Türdrücker (auch Türklinke) ist eines der meistgenutzten Funktionselemente des Hauses: Nicht von ungefähr geben sich die Menschen in gut frequentierten Gebäuden zuallererst die Klinke in die Hand.

Doch der Türdrücker ist weit mehr als irgendein funktionelles Element der Haustechnik: Über den Drücker nimmt der Mensch das Haus erstmals physisch wahr und es gibt bekanntlich nur eine Chance, einen guten ersten Eindruck zu hinterlassen.

ECO **D-510**

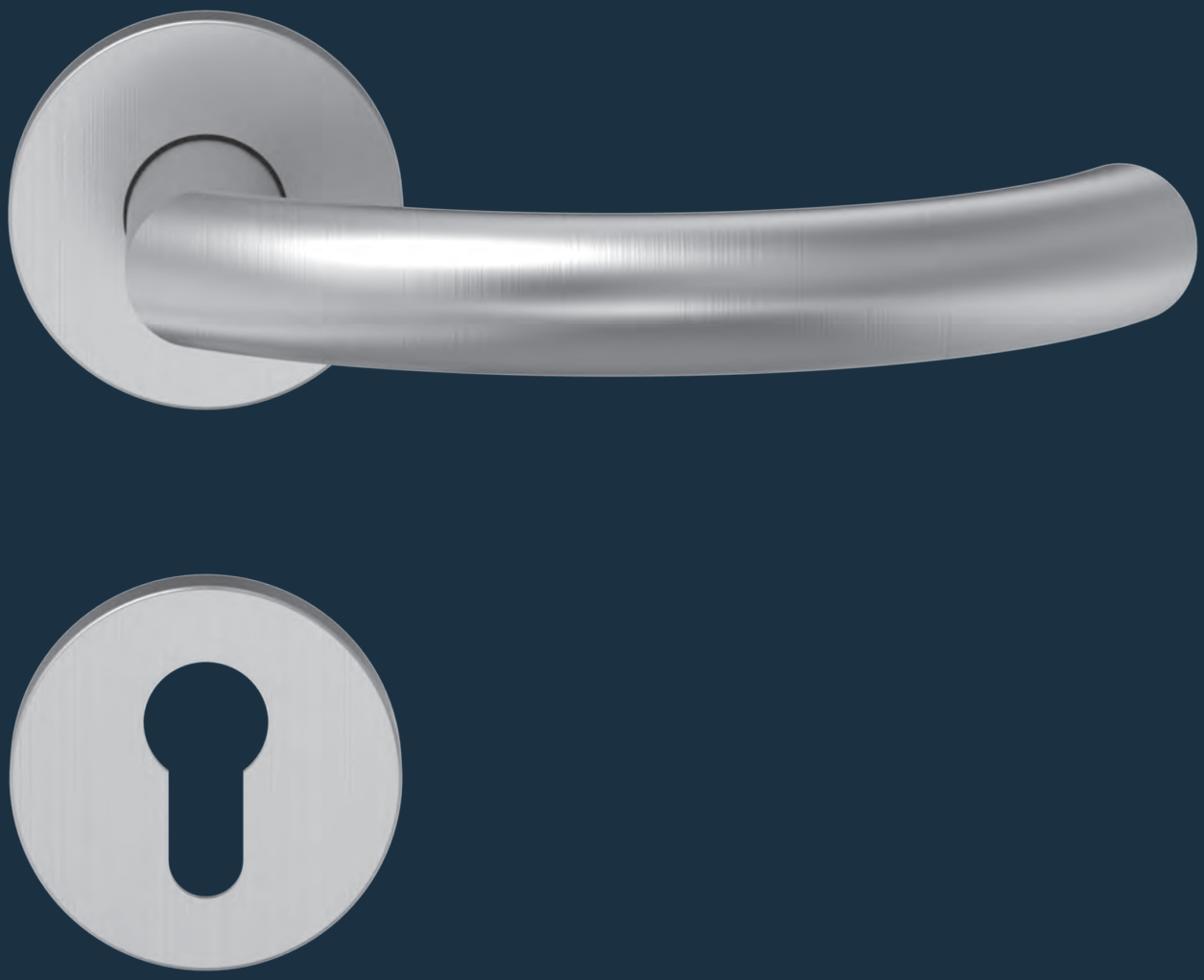

Leistungskriterien

Geprüft nach	EN 1906
mit 9 mm Vierkantstift nach DIN 18273 Feuerschutz geprüft	F
Drückerform für Flucht- und Rettungswegetüren	EN 179
Rückholfeder mit 90° Anschlag	■
Feststehende Hülsenmuttern / Stützknocken	■
Drücker festdrehbar	■
Rillenkugellager mit Flex-, Ausgleichslager	■
Stahlunterkonstruktion mit Kunststoffklippring	■
Verdeckte, durchgehende Verschraubung	■
DIN-L/R	■
EN 1906–Korrosionsklasse 5	■
1 Millionen Prüfzyklen **MPAZert**	■

Klassifizierungsschlüssel EN 1906

4	D9	-	B1	1	5	0	B / U

■ Ja – Nein ◘ Option

Stahltür

Holztür

Material:

ER
ER
Edelstahl Rostfrei

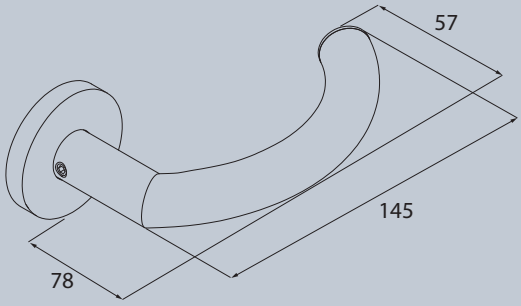

OKL Magis

Material:

ER
ER
Edelstahl Rostfrei

AI
AI
Aluminium

Lagertechnik:

OKL Magis

OGL Click

OGL

SGL Click

3

PRODUKTFAMILIE D-500

Standardbeschlag	Kurzschildbeschlag	Ovalrosettenbeschlag
		
D-510 . Seite 282	D-510 . Seite 324	D-515 . Seite 356

D-510 Rundrosette

OKL Magis



D-510 Rundrosette mit OKL Magis – Kugellagertechnik

Objektbeschlag mit einem wartungsfreien geschlossenen Kugellager und integrierten Flexlager als Drückerführung. Festdrehbar gelagert mit Federrückstellung und 90° Festanschlag. Stahlunterkonstruktion mit Stützknocken und integrierten Befestigungsbolzen. Verdeckte, durchgehende Verschraubung, Abdeckrosetten im kantigen Design. Bei Wechselbeschlägen bitte die DIN-Richtung beachten.

Benutzerkategorie Klasse 4, Korrosionsklasse 5, Stützknocken Ø 8 x 5 mm

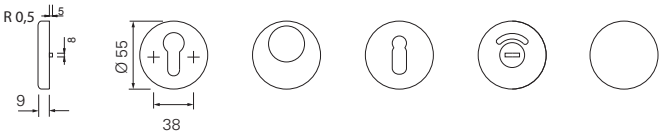

OKL MAGIS – RUNDROSETTENBESCHLAG

ER

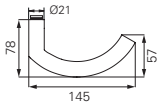

MPA NRW. Materialprüfungsamt Nordrhein-Westfalen | EN 179 | EN 1906 | F

F = 4 | D9 | - | B1 | 1 | 5 | 0 | B / U

OKL Magis

		∅	⊠	Beschlag-Set							
	S	21 mm	8 mm	PZ	RZ	BB	WC-SK	K-135	K-165	K-160	K-116
	DIN-L / R verwendbar			173605.46 97	173625.46 97	173600.46 97	173620.46 97	auf Anfrage	auf Anfrage	auf Anfrage	auf Anfrage
	**(1)** DIN-R Knopf Bandseite							173611.46 97	173631.46 97	173641.46 97	173681.46 97
	(2) DIN-L Knopf Bandgegenseite							173611.46 97	173631.46 97	173641.46 97	173681.46 97
	**(3)** DIN-L Knopf Bandseite							173610.46 97	173630.46 97	173640.46 97	173680.46 97
	(4) DIN-R Knopf Bandgegenseite							173610.46 97	173630.46 97	173640.46 97	173680.46 97

	F	21 mm	9 mm	PZ	RZ	BB	WC-SK	K-135	K-165	K-160	K-116
	DIN-L / R verwendbar			373605.46 74	373625.46 74	auf Anfrage	auf Anfrage	auf Anfrage	auf Anfrage	auf Anfrage	auf Anfrage
	**(1)** DIN-R Knopf Bandseite							373611.46 74	373631.46 74	373641.46 74	373681.46 74
	(2) DIN-L Knopf Bandgegenseite							373611.46 74	373631.46 74	373641.46 74	373681.46 74
	**(3)** DIN-L Knopf Bandseite							373610.46 74	373630.46 74	373640.46 74	373680.46 74
	(4) DIN-R Knopf Bandgegenseite							373610.46 74	373630.46 74	373640.46 74	373680.46 74

Oberfläche: matt gebürstet. PVD und poliert auf Anfrage
Ausführung Panik, Standflügel (mit Stützknocken), Standflügel (ohne Stützknocken) und UG auf Anfrage.

Drücker links zeigend

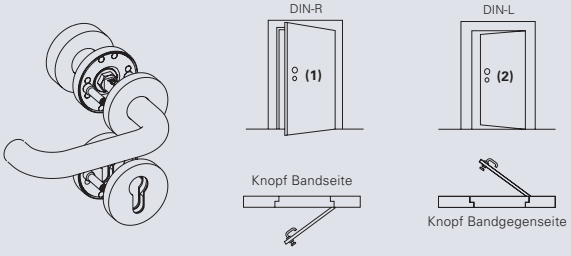

Drücker rechts zeigend

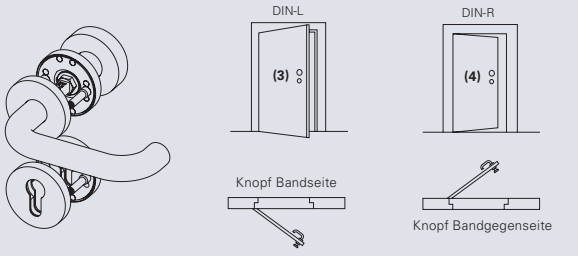

S Standardbeschlag für Türstärken: 38–45 mm. F Feuerschutztüren Türstärken: 44–66 mm. Türstärke 50–70 mm und 70–92 mm sind ebenfalls erhältlich.

D-510 Rundrosette

OGL Click



D-510 Rundrosette mit OGL Click – Gleitlagertechnik

Drückerführung wartungsfrei als Gleitlager in eine Stahl-/Kunststoff-grundrosette integriert. Federunterstützung. Festdrehbar gelagerter Drücker mit ECO Click System zur einfachen Schnellmontage. Stahl-unterkonstruktion mit Stützknocken und integrierten Befestigungs-bolzen. DIN-Links / DIN-Rechts verwendbar. Verdeckte, durchge-hende M5 Verschraubung.

Benutzerkategorie Klasse 4.Stützknocken Ø 8 x 5 mm.
Auch ohne Stützknocken erhältlich

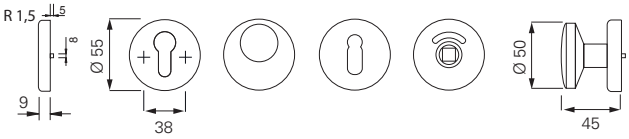

PZ, FS-PZ F | RZ, RZ F | BB | WC, AV | WSG K-130, FS-WSG K-130 F

OGL CLICK – RUNDROSETTENBESCHLAG

ER

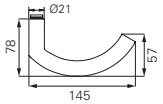

EN 1906 EN 179 F

F = 4 7 - B1 1 4 0 A

OGL Click				Beschlag-Set						Standflügel Beschlag-Set	
	∅	⊠									
S	21 mm	8 mm		auf Anfrage	auf Anfrage	auf Anfrage	auf Anfrage	auf Anfrage			
F	21 mm	9 mm	auf Anfrage	auf Anfrage		auf Anfrage	auf Anfrage		auf Anfrage	auf Anfrage	auf Anfrage
	21 mm	9 mm		auf Anfrage							

Oberfläche: matt gebürstet. PVD und poliert auf Anfrage

AI

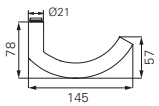

EN 1906 EN 179 F

F = 4 7 - D1 1 4 0 A

OGL Click				Beschlag-Set						Standflügel Beschlag-Set	
	∅	⊠									
S	22 mm	8 mm		auf Anfrage	auf Anfrage	auf Anfrage	auf Anfrage	auf Anfrage			
F	22 mm	9 mm	auf Anfrage	auf Anfrage		auf Anfrage	auf Anfrage		auf Anfrage	auf Anfrage	auf Anfrage
	22 mm	9 mm		auf Anfrage							

Oberfläche: Aluminium eloxiert F1, weitere Farben auf Anfrage.

S Standardbeschlag für Türstärken: 38 – 45 mm. F Feuerschutz- und Paniktüren für Türstärken: 44 – 66 mm. Beschläge für weitere Türstärken auf Anfrage erhältlich.

D-510 Rundrosette



D-510 Rundrosette mit OGL – Gleitlagertechnik

Drückerführung mit einem wartungsfreiem Gleitlager aus selbstschmierendem Kunststoff. Festdrehbar gelagerter Drücker. DIN-Links / DIN-Rechts verwendbar. Stahlunterkonstruktion mit Stützenocken. Verdeckte, durchgehende Verschraubung.

Benutzerkategorie Klasse 4, Stützenocken Ø 8 x 5 mm

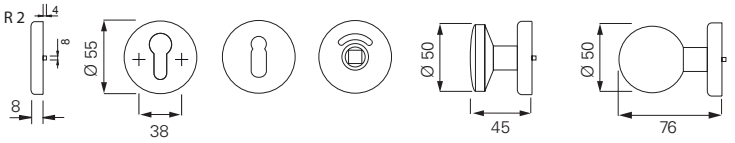

PZ, FS-PZ F | BB | WC, AV | WSG K-130, FS-WSG K-130 F | WSG K-165, FS-WSG K-165 F

OGL – RUNDROSETTENBESCHLAG

ER

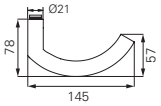

EN 179 EN 1906 F

F = 4 7 - B1 1 4 0 U

	∅	⧄		Beschlag-Set						Standflügel Beschlag-Set	
S	21 mm	8 mm		156905.46	156900.46	156910.46	156980.46	156920.46			
F	21 mm	9 mm	316804.46	356900.46		356960.46	356970.46		356905.46	356918.46	356917.46

Oberfläche: matt gebürstet. PVD und poliert auf Anfrage

AI

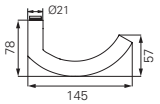

EN 179 EN 1906 F

F = 4 7 - D1 1 4 0 U

	∅	⧄		Beschlag-Set					Standflügel Beschlag-Set	
S	22 mm	8 mm		157905.30	157900.30	157910.30		157920.30		
F	22 mm	9 mm	317227.30	357900.30		357960.30		357925.30	357918.30	357917.30

Oberfläche: Aluminium eloxiert F1, weitere Farben auf Anfrage.

S Standardbeschlag für Türstärken: 38 – 45 mm. F Feuerschutztüren und Paniktüren für Türstärken: 40 – 65 mm. Bitte geben Sie bei Ihrer Bestellung die Türstärke an.

D-510 Rundrosette

SGL Click



D-510 Rundrosette mit SGL – Gleitlagertechnik

Drückerführung wartungsfrei als Gleitlager in die Kunststoffgrundrosette integriert. Mit Federunterstützung. Festdrehbar gelagerte Drücker mit ECO **CLICK** System zur Schnellmontage. Kunststoffunterkonstruktion mit Stützknocken. DIN-Links / DIN-Rechts verwendbar. Verdeckte, durchgehende M5 Verschraubung.

Benutzerkategorie Klasse 3, Stützknocken Ø 8 x 7 mm

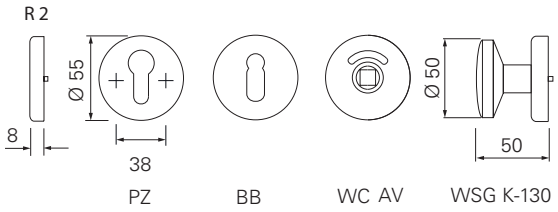

SGL – RUNDROSETTENBESCHLAG

ER

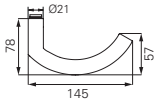

EN 1906

SGL Click

	∅	⊿	Beschlag-Set			
S	21 mm	8 mm	5030041602	5030041603	5030041606	5030041289

Oberfläche: matt gebürstet. PVD und poliert auf Anfrage

AI

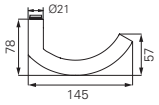

EN 1906

SGL Click

	∅	⊿	Beschlag-Set			
S	21 mm	8 mm	5030042157	5030042158	5030042159	5030042160

Oberfläche: Aluminium eloxiert F1, weitere Farben auf Anfrage.

S Standardbeschlag für Türstärken: 38 – 45 mm. F Feuerschutztüren und R Paniktüren für Türstärken: 40 – 65 mm. Bitte geben Sie bei Ihrer Bestellung die Türstärke an.

ECO **D-110 Verdeckschildgarnituren**



Leistungskriterien

Geprüft nach	EN 1906
mit 9 mm Vierkantstift nach DIN 18273 Feuerschutz geprüft	F
Drückerform für Flucht- und Rettungswegetüren	EN 179
Rückholfeder	–
Drücker festdrehbar	■
Stahlunterkonstruktion mit Stützknocken	■
Verdeckte, durchgehende Verschraubung	■
DIN-L/R	■

Klassifizierungsschlüssel EN 1906

4	7	-	B	1	4	0	U

■ Ja – Nein ◘ Option

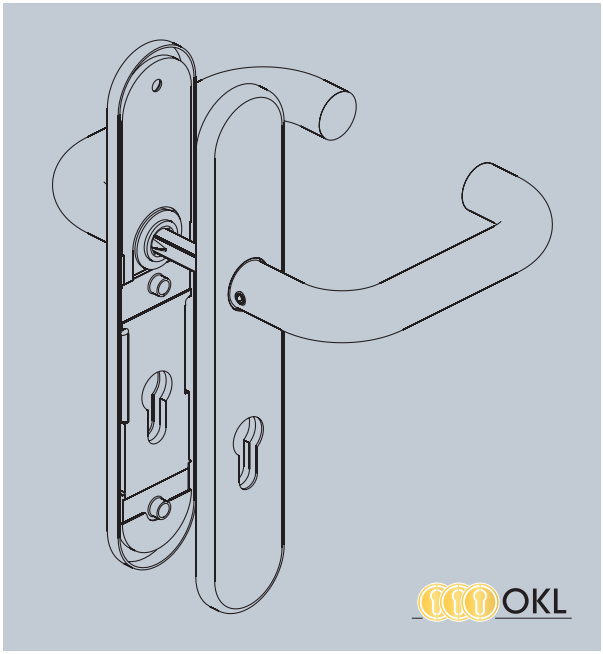

Stahltür

Holztür

Material:

ER ER Edelstahl Rostfrei

Al Al Aluminium

Ku Ku Kunststoff

Lagertechnik:

OKL OGL

PRODUKTFAMILIE D-100

Standardbeschlag



D-110 . Seite 288



D-120 . Seite 246



D-190 . Seite 250

Lang- / Kurzschildbeschlag



D-110 . Seite 288



D-110 . Seite 292

Ovalrosettenbeschlag



D-115 . Seite 328



D-116 . Seite 334

Schutzbeschlag



D-110 . Seite 364



D-111 . Seite 374



D-116 . Seite 386

Fenstergriff



F-110 . Seite 421

D-110 Langschild (L) rund

OKL



D-110 Langschild (L) mit OKL – Kugellagertechnik

Der Drücker ist im Innenring des Kugellagers festdrehbar vernietet. Der Außenring des Kugellagers ist in der Unterkonstruktion fix eingearbeitet. Die Verbindung gewährleistet einen zusätzlichen Halt des Türbeschlages am Türblatt und zeichnet sich durch eine hohe Belastbarkeit in axialer und radialer Richtung aus.

Benutzerkategorie Klasse 4
PZ 92 Lochung auf Anfrage, Stützknocken Ø 8 x 5 mm

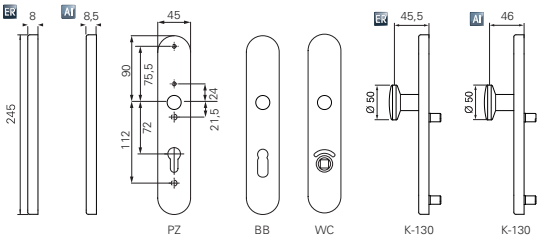

OKL – LANGSCHILDBESCHLAG (L)

ER

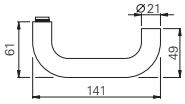

EN 1906 EN 179 F

F = 4 7 - B 1 4 0 U

OKL

	∅	⧄	Beschlag-Set			
S	22 mm	8 mm	1k6505.46	1k6500.46	1k6515.46	1k6520.46
F	22 mm	9 mm	3k6505.46		3k6515.46	

Oberfläche: matt gebürstet.

AI

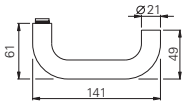

EN 1906 EN 179 F

F = 4 7 - B 1 4 0 U

OKL

	∅	⧄	Beschlag-Set			
S	22 mm	8 mm	1k7505.30	1k7500.30	1k7515.30	1k7520.30
F	22 mm	9 mm	3k7505.30		3k7515.30	

Oberfläche: Aluminium eloxiert F1, weitere Farben auf Anfrage.

S Standardbeschlag für Türstärken: 38 – 45 mm. F Feuerschutztüren und Paniktüren für Türstärken: 40 – 65 mm. Bitte geben Sie bei Ihrer Bestellung die Türstärke an.

D-110 Langschild (L) rund

OGL



D-110 Langschild mit OGL – Gleitlagertechnik

Wartungsfreies Metallgleitlager mit festdrehbar gelagertem Drücker. DIN-Links / DIN-Rechts verwendbar. Stahlunterkonstruktion mit Stützknocken. Verdeckte, durchgehende Verschraubung.

Benutzerkategorie Klasse 4
PZ 92 Lochung auf Anfrage, Stützknocken Ø 8 x 5 mm

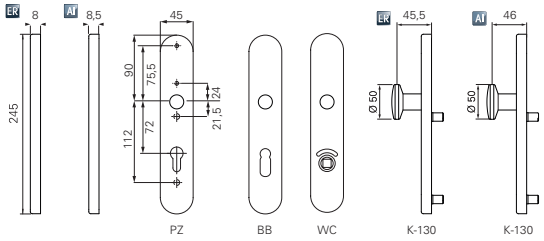

OGL – LANGSCHILDBESCHLAG (L)

ER

EN 1906 EN 179 F

F = 4 7 - B1 1 4 0 U

OGL

	∅	▨	Beschlag-Set			
S	21 mm	8 mm	1g6505.46	1g6500.46	1g6515.46	1g6520.46
F	21 mm	9 mm	3g6505.46		3g6515.46	

Oberfläche: matt gebürstet.

Al

EN 1906 EN 179 F

F = 4 7 - D1 1 4 0 U

OGL

	∅	▨	Beschlag-Set			
S	22 mm	8 mm	1g7505.30	1g7500.30	1g7515.30	1g7520.30
F	22 mm	9 mm	3g7505.30		3g7515.30	

Oberfläche: Aluminium eloxiert F1, weitere Farben auf Anfrage.

D-110 Kurzschild (K) rund

OGL



D-110 Kurzschild (K) mit OGL – Gleitlagertechnik

Drückerführung mit einem wartungsfreiem Gleitlager aus selbstschmierendem Kunststoff. Festdrehbar gelagerter Drücker. DIN-Links / DIN-Rechts verwendbar. Stahlunterkonstruktion mit Stütznocken mit und ohne Rückholfeder sowie verdeckte, durchgehende Verschraubung.

Benutzerkategorie Klasse 4, Stütznocken Ø 8 x 5 mm

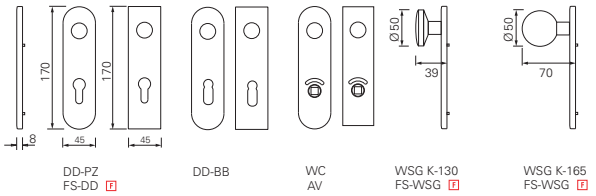

OGL – KURZSCHILDBESCHLAG (K)

ER

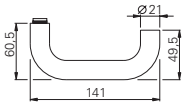

EN 1906 EN 179 F

F = 4 7 - B1 1 4 0 A/U

OGL

	∅	▱		Beschlag-Set						Standflügel Beschlag-Set	
S	21 mm	8 mm		106505.46	106500.46	106510.46	106560.46	106520.46			
F	21 mm	9 mm	306081.46	306100.46		306200.46	306263.46		306125.46	306319.46	306317.46
	21 mm	9 mm		306150.46							

Oberfläche: matt gebürstet. PVD und poliert auf Anfrage. Auch mit Rückholfeder Typ A erhältlich.

AI

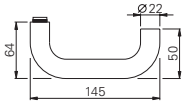

EN 1906 EN 179 F

F = 4 7 - D1 1 4 0 U

OGL

	∅	▱			Beschlag-Set					Standflügel Beschlag-Set	
S	22 mm	8 mm			107505.30	107500.30	107510.30	107520.30			
F	22 mm	9 mm	307081.30	307083.30	307100.30		307200.30		307104.30	307320.30	307317.30
	22 mm	9 mm			307150.30						

Oberfläche: Aluminium eloxiert F1, weitere Farben auf Anfrage.

S Standardbeschlag für Türstärken: 38 – 45 mm. F Feuerschutztüren und Paniktüren für Türstärken: 40 – 65 mm. Bitte geben Sie bei Ihrer Bestellung die Türstärke an.

OGL – KURZSCHILDBESCHLAG (K)

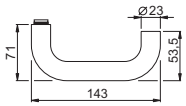

EN 1906 EN 179 F

F = 3 7 - D1 1 4 0 U

	∅	◹	Beschlag-Set					Standflügel Beschlag-Set	FS-Knopf K-130 / Kurzschild	
S	23 mm	8 mm	104505	104500	104510	104520				
F	23 mm	9 mm	304100		304200		304108	304317	324040	324042
	23 mm	9 mm	304150							

Material Kunststoff · Oberfläche glänzend
Hinweis: Drückerführung 6 mm tiefgezogen. Drücker mit durchgehendem Stahlkern. Benutzerkategorie Klasse 3. Passende Bohrschablone lieferbar, Art.-Nr.: 930317

schwarz dunkelgrau weiss rot blau Weitere Farben auf Anfrage.

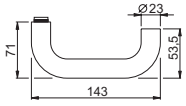

EN 1906 EN 179 F

F = 3 7 - D1 1 4 0 U

	∅	◹	FS-Halbgarnitur		FS-Kurzschild		Beschlag-Set			Standflügel Beschlag-Set
F	23 mm	9 mm	314200.02	314202.02	344034.02	324033.02	304600.02	304700.02	304601.02	304617.02
	23 mm	9 mm					304650.02			

Material Kunststoff schwarz · Oberfläche glänzend
Hinweis: Drückerführung 6 mm tiefgezogen. Drücker mit durchgehendem Stahlkern. Benutzerkategorie Klasse 3. Passende Bohrschablone lieferbar, Art.-Nr.: 930317

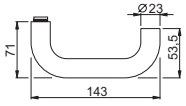

EN 1906 EN 179 F

F = 3 7 - D1 1 4 0 U

	∅	◹			Beschlag-Set			Standflügel Beschlag-Set		FS-Knopf K-130 / Kurzschild	
F	23 mm	9 mm	313600.02	313808.02	313600.02	313700.02	313601.02	313618.02	313617.02	333750.02	324022.03
	23 mm	9 mm			313650.02						

Material Kunststoff schwarz · Oberfläche matt mit glänzendem Rand
Drückerführung 6 mm tiefgezogen. Drücker mit durchgehendem Stahlkern. Benutzerkategorie Klasse 3.
Passende Bohrschablone lieferbar, Art.-Nr.: 930317

D-110 Kurzschild (K) eckig

OGL



D-110 Kurzschild (K) mit OGL – Gleitlagertechnik

Drückerführung mit einem wartungsfreiem Gleitlager aus selbstschmierendem Kunststoff. Festdrehbar gelagerter Drücker. DIN-Links / DIN-Rechts verwendbar. Stahlunterkonstruktion mit Stützknocken. Verdeckte, durchgehende Verschraubung.

Benutzerkategorie Klasse 4, Stützknocken Ø 8 x 5 mm

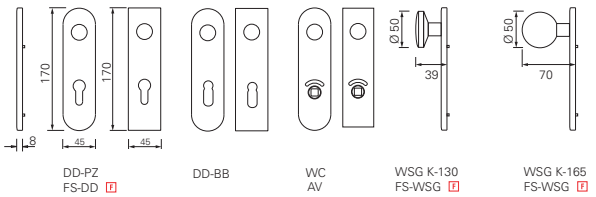

DD-PZ FS-DD F | DD-BB | WC AV | WSG K-130 FS-WSG F | WSG K-165 FS-WSG F

OGL – KURZSCHILDBESCHLAG (K)

Al

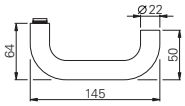

EN 1906 EN 179 F

F = 4 7 - D1 1 4 0 U

OGL

	∅	⧄			Beschlag-Set					Standflügel Beschlag-Set	
S	22 mm	8 mm			147505.30	147500.30	147510.30	147520.30			
F	22 mm	9 mm	347081.30	347083.30	347100.30		347200.30		347125.30	347318.30	347317.30
	22 mm	9 mm			347150.30						

Oberfläche: Aluminium eloxiert F1, weitere Farben auf Anfrage.

Ku

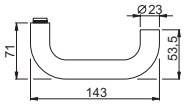

EN 1906 EN 179 F

F = 3 7 - D1 1 4 0 U

OGL

	∅	⧄			Beschlag-Set			Standflügel Beschlag-Set		FS-Knopf K-130 / Kurzschild	
F	23 mm	9 mm			319601.02	319701.02	319603.02	319605.02	319604.02	324276.02	120473.02
	23 mm	9 mm	319601.02	319603.02	319602.02						

Material Kunststoff PPN schwarz · Oberfläche matt
Drückerführung 6 mm tiefgezogen. Drücker mit durchgehendem Stahlkern. Benutzerkategorie Klasse 3.
Passende Bohrschablone lieferbar, Art.-Nr.: 930317

S Standardbeschlag für Türstärken: 38 – 45 mm. F Feuerschutztüren und Paniktüren für Türstärken: 40 – 65 mm. Bitte geben Sie bei Ihrer Bestellung die Türstärke an.



Europapassage Hamburg
Deutschland

ECO **Beschlagtechnik**
Zeitlose Formen.

Türdrücker sind Moden unterworfen – aber es gibt eine Reihe von Klassikern oder gar Archetypen, die beim ersten Kontakt mit einem Gebäude ästhetisch prägend wirken können.

In seinem Angebot konzentriert sich ECO Schulte auf unvergängliche und funktionelle Klassiker. Sie sind stets auch für Profilrahmentüren (Ovalrosettenbeschlag) und als Schutzbeschlag erhältlich. Darüber hinaus bietet ECO Schulte passende Fenstergriffe an.

ECO **D-120 Verdeckschildgarnituren**



Leistungskriterien

Geprüft nach	EN 1906
mit 9 mm Vierkantstift nach DIN 18273 Feuerschutz geprüft	F
Drückerform für Flucht- und Rettungswegetüren	EN 179
Rückholfeder	–
Drücker festdrehbar	■
Stahlunterkonstruktion mit Stützknocken	■
Verdeckte, durchgehende Verschraubung	■
DIN-L/R	■

Klassifizierungsschlüssel EN 1906

4	7	-	B1	1	4	0	A/U

■ Ja – Nein ◘ Option

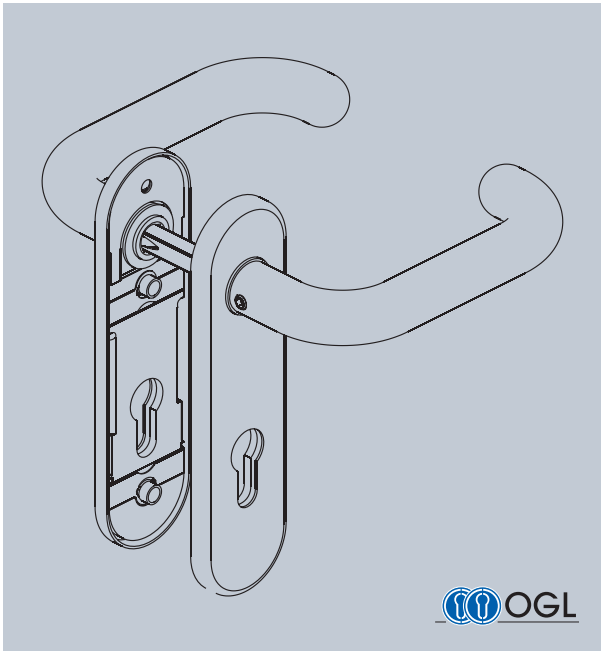

 Stahltür

 Holztür

Material:

ER
Edelstahl Rostfrei

Lagertechnik:

OGL

PRODUKTFAMILIE D-100

Standardbeschlag



D-110 . Seite 238



D-120 . Seite 296



D-190 . Seite 250

Lang- / Kurzschildbeschlag



D-110 . Seite 288



D-110 . Seite 292

Ovalrosettenbeschlag



D-115 . Seite 328



D-116 . Seite 334

Schutzbeschlag



D-110 . Seite 364



D-111 . Seite 374



D-116 . Seite 386

Fenstergriff



F-110 . Seite 421

D-120 Kurzschild (K) rund

OGL



D-120 Kurzschild mit OGL – Gleitlagertechnik

Drückerführung mit einem wartungsfreiem Gleitlager aus selbstschmierendem Kunststoff. Festdrehbar gelagerter Drücker. DIN-Links / DIN-Rechts verwendbar. Stahlunterkonstruktion mit Stützknocken. Verdeckte, durchgehende Verschraubung.

Benutzerkategorie Klasse 4, Stützknocken Ø 8 x 5 mm

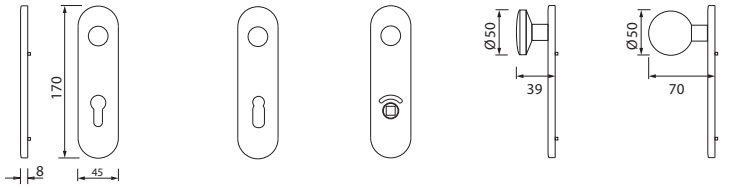

DD-PZ FS-DD F | DD-BB | WC AV | WSG K-130 FS-WSG F | WSG K-165 FS-WSG F

OGL – OGL – KURZSCHILDBESCHLAG (K)

ER

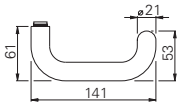

EN 179 EN 1906 F

F = 4 | 7 | - | B1 | 1 | 4 | 0 | U

OGL

	∅	▱		Beschlag-Set						Standflügel Beschlag-Set	
S	21 mm	8 mm		106a05.46	106a00.46	106a10.46	106a60.46	106a20.46			
F	21 mm	9 mm	306a81.46	306a00.46		306a60.46	306a63.46		306a25.46	306a18.46	306a17.46
	21 mm	9 mm		306a50.46							

Oberfläche: matt gebürstet. PVD und poliert auf Anfrage

S Standardbeschlag für Türstärken: 38 – 45 mm. F Feuerschutztüren und Paniktüren für Türstärken: 40 – 65 mm. Bitte geben Sie bei Ihrer Bestellung die Türstärke an.



ECO **D-100**
Der U-Form-Drücker.

Ein Klassiker mit Mehrwert: Der u-förmige Drücker hat seinen Vorteil in der zweiten 90-Grad-Biegung. Er wurde klassisch immer dann eingesetzt, wenn ein „Einfädeln“ von Mensch oder Material befürchtet werden musste: Die hintere Kröpfung des Griffs hilft zu vermeiden, dass Einkaufstaschen oder Mantelärmel sich in der Klinke verfangen.

Darüber hinaus hat der U-Form-Drücker auch Komfortqualitäten, denn die hintere Kröpfung unterstützt den Handballen beim Öffnen der Tür.

ECO Schulte hat den U-Form-Drücker als Werkdesign-Entwurf D-110 im Sortiment.

ECO **D-210 Verdeckschildgarnituren**



Leistungskriterien

Geprüft nach	EN 1906
mit 9 mm Vierkantstift nach DIN 18273 Feuerschutz geprüft	F
Rückholfeder	–
Drücker festdrehbar	■
Stahlunterkonstruktion mit Stützknocken	■
Verdeckte, durchgehende Verschraubung	■
DIN-L/R	■

Klassifizierungsschlüssel EN 1906

4	7	-	B1	1	4	0	U

■ Ja – Nein ◘ Option

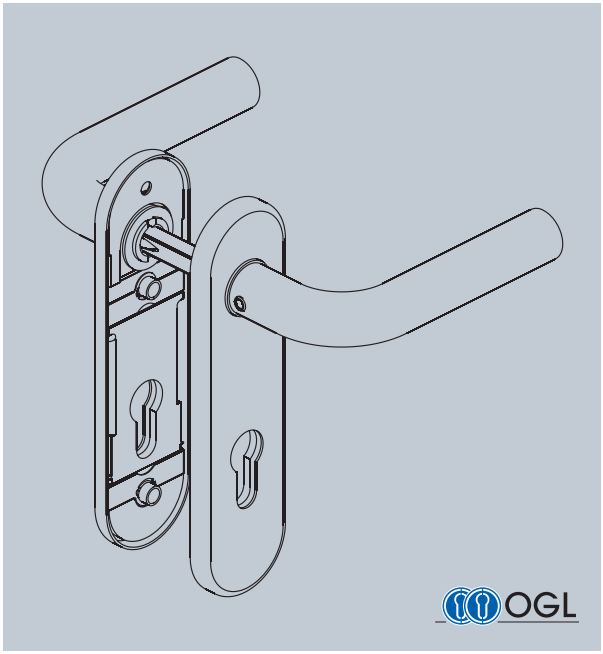

 Stahltür

 Holztür

Material:

ER ER Edelstahl Rostfrei

AI AI Aluminium

Lagertechnik:

OGL

3

PRODUKTFAMILIE D-200

Standardbeschlag	Kurzschildbeschlag	Fenstergriff
		
D-210 . Seite 300	D-210 . Seite 302	F-210 . Seite 421

D-210 Kurzschild (K) rund



D-210 Kurzschild (K) mit OGL – Gleitlagertechnik

Drückerführung aus einem wartungsfreien Gleitlager aus selbstschmierendem Kunststoff. Mit festem oder festdrehbarem Knopf und kraftvoller Rastung (Federunterstützung). Bohrung im Drückerbundbereich Ø 23 mm erforderlich. Stahlunterkonstruktion mit Stützknocken mit und ohne Rückholfeder sowie verdeckte, durchgehende Verschraubung.

Benutzerkategorie Klasse 4, Stützknocken Ø 8 x 5 mm

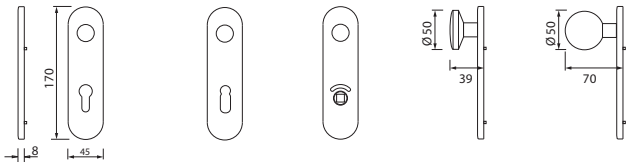

DD-PZ FS-DD F | DD-BB | WC AV | WSG K-130 FS-WSG F | WSG K-165 FS-WSG F

OGL – KURZSCHILDBESCHLAG (K)

ER

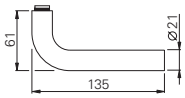

EN 1906 F

F = 4 | 7 | - | B1 | 1 | 4 | 0 | A/U

OGL

	∅	▱		Beschlag-Set						Standflügel Beschlag-Set	
S	21 mm	8 mm		106605.46	106600.46	106610.46	106660.46	106620.46			
F	21 mm	9 mm	306681.46	306600.46		306660.46	306663.46		306625.46	306618.46	306617.48

Oberfläche: matt gebürstet. PVD und poliert auf Anfrage. Auch mit Rückholfeder Typ A erhältlich.

AI

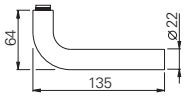

EN 1906 F

F = 4 | 7 | - | D1 | 1 | 4 | 0 | U

OGL

	∅	▱			Beschlag-Set					Standflügel Beschlag-Set	
S	22 mm	8 mm			107605.30	107600.30	107610.30	107620.30			
F	22 mm	9 mm	307683.30	307683.30	307600.30		307660.30		307605.30	307618.30	307617.30

Oberfläche: Aluminium eloxiert F1, weitere Farben auf Anfrage.

S Standardbeschlag für Türstärken: 38 – 45 mm. F Feuerschutztüren und R Paniktüren für Türstärken: 40 – 65 mm. Bitte geben Sie bei Ihrer Bestellung die Türstärke an.



ECO **D-200**

Frankfurter Normendrücker

In den 20er-Jahren des vorigen Jahrhunderts befassten sich viele Architekten mit der Typisierung von Bauwerksteilen – im Bestreben, das Bauen und Mieten günstiger zu machen. Der ECO D-200 ist eine Variante des Entwurfs, der einst als Frankfurter Normendrücker Karriere machte: Ein Rundstab wird um 90 Grad gebogen und auf einer einfachen Rosette platziert. Auf der Idee des rechten Winkels basieren alle Frankfurter Varianten.

ECO Schulte hat den Frankfurter Normdrücker wertig und zeitgemäß interpretiert als Werkdesign- Entwurf D-210 im Sortiment.

ECO **D-310 Verdeckschildgarnituren**



Leistungskriterien

Geprüft nach	EN 1906
mit 9 mm Vierkantstift nach DIN 18273 Feuerschutz geprüft	F
Rückholfeder	–
Drücker festdrehbar	■
Stahlunterkonstruktion mit Stützknocken	■
Verdeckte, durchgehende Verschraubung	■
DIN-L/R	■

Klassifizierungsschlüssel EN 1906

4	7	-	B1	1	4	0	U

■ Ja – Nein ◘ Option

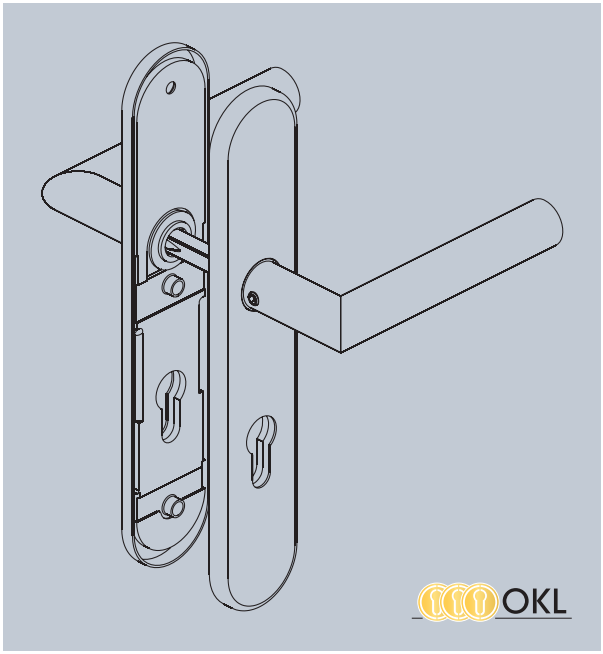

Stahltür

Holztür

Material:

ER ER Edelstahl Rostfrei

AI AI Aluminium

Lagertechnik:

OKL OGL

PRODUKTFAMILIE D-300

Standardbeschlag

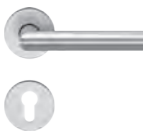

D-310 . Seite 260

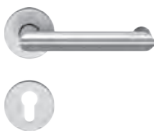

D-330 . Seite 266

Lang- / Kurzschildbeschlag



D-310 . Seite 306



D-310 . Seite 308

Ovalrosettenbeschlag



D-310 . Seite 336



D-315 . Seite 340

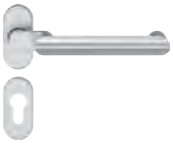

D-335 . Seite 344

Schutzbeschlag



D-310 . Seite 378



D-315 . Seite 391

Fenstergriff



F-310 . Seite 420

D-310 Langschild (L) rund

OKL



D-310 Langschild (L) mit OKL – Kugellagertechnik

Der Drücker ist im Innenring des Kugellagers festdrehbar vernietet. Der Außenring des Kugellagers ist in der Unterkonstruktion fix eingearbeitet. Die Verbindung gewährleistet einen zusätzlichen Halt des Türbeschlages am Türblatt und zeichnet sich durch eine hohe Belastbarkeit in axialer und radialer Richtung aus.

Benutzerkategorie Klasse 4
PZ 92 Lochung auf Anfrage, Stützknocken Ø 8 x 5 mm

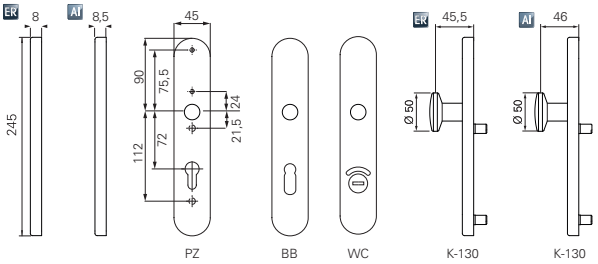

OKL – LANGSCHILDBESCHLAG (L)

ER

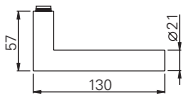

EN 1906 F

F = | 4 | 7 | - | B1 | 1 | 4 | 0 | U |

OKL

	∅	⊿	Beschlag-Set			
S	22 mm	8 mm	1k6705.46	1k6700.46	1k6715.46	1k6720.46
F	22 mm	9 mm	3k6705.46		3k6715.46	

Oberfläche: matt gebürstet.

AI

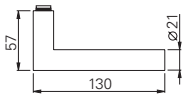

EN 1906 F

F = | 4 | 7 | - | D1 | 1 | 4 | 0 | U |

OKL

	∅	⊿	Beschlag-Set			
S	22 mm	8 mm	1k7705.30	1k7700.30	1k7715.30	1k7720.30
F	22 mm	9 mm	3k7705.30		3k7715.30	

Oberfläche: Aluminium eloxiert F1, weitere Farben auf Anfrage.

S Standardbeschlag für Türstärken: 38 – 45 mm. F Feuerschutztüren und R Paniktüren für Türstärken: 40 – 65 mm. Bitte geben Sie bei Ihrer Bestellung die Türstärke an.

D-310 Langschild (L) rund

OGL



D-310 Langschild (L) mit OGL – Gleitlagertechnik

Wartungsfreies Metallgleitlager mit festdrehbar gelagertem Drücker. DIN-Links / DIN-Rechts verwendbar. Stahlunterkonstruktion mit Stützknocken. Verdeckte, durchgehende Verschraubung.

Benutzerkategorie Klasse 4
PZ 92 Lochung auf Anfrage, Stützknocken Ø 8 x 5 mm

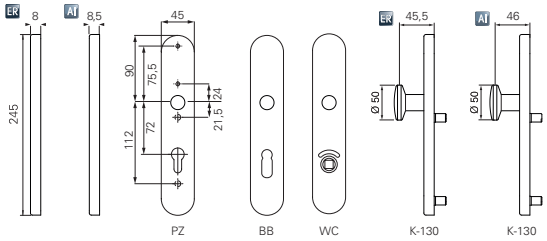

OGL – LANGSCHILDBESCHLAG (L)

ER

EN 1906 F

F = 4 | 7 | - | B1 | 1 | 4 | 0 | U

OGL	∅	⊠	Beschlag-Set			
S	22 mm	8 mm	1g6705.46	1g6700.46	1g6715.46	1g6720.46
F	22 mm	9 mm	3g6705.46		3g6715.46	

Oberfläche: matt gebürstet.

AI

EN 1906 F

F = 4 | 7 | - | D1 | 1 | 4 | 0 | U

OGL	∅	⊠	Beschlag-Set			
S	22 mm	8 mm	1g7705.30	1g7700.30	1g7715.30	1g7720.30
F	22 mm	9 mm	3g7705.30		3g7715.30	

Oberfläche: Aluminium eloxiert F1, weitere Farben auf Anfrage.

D-310 Kurzschild (K) rund

OGL



D-310 Kurzschild (K) mit OGL – Gleitlagertechnik

Drückerführung mit einem wartungsfreiem Gleitlager aus selbstschmierendem Kunststoff. Festdrehbar gelagerter Drücker. DIN-Links / DIN-Rechts verwendbar. Stahlunterkonstruktion mit Stützknocken mit und ohne Rückholfeder sowie verdeckte, durchgehende Verschraubung.

Benutzerkategorie Klasse 4, Stützknocken Ø 8 x 5 mm

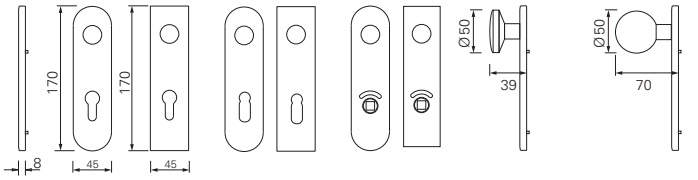

DD-PZ FS-DD F | DD-BB | WC AV | WSG K-130 FS-WSG F | WSG K-165 FS-WSG F

OGL – KURZSCHILDBESCHLAG (K)

ER

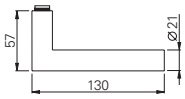

EN 1906 F

F = 4 | 7 | - | B1 | 1 | 4 | 0 | A/U

OGL

	∅	⊠		Beschlag-Set						Standflügel Beschlag-Set	
S	21 mm	8 mm		106705.46	106700.46	106710.46	106760.46	106720.46			
F	21 mm	9 mm	306781.46	306700.46		306760.46	306763.46		306725.46	306718.46	306717.46

Oberfläche: matt gebürstet. PVD und poliert auf Anfrage. Auch mit Rückholfeder Typ A erhältlich.

AI

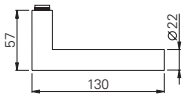

EN 1906 F

F = 4 | 7 | - | D1 | 1 | 4 | 0 | U

OGL

	∅	⊠			Beschlag-Set					Standflügel Beschlag-Set	
S	22 mm	8 mm			107705.30	107700.30	107710.30	107720.30			
F	22 mm	9 mm	307781.30	307783.30	307700.30		307760.30		307704.30	307718.30	307717.30

Oberfläche: Aluminium eloxiert F1, weitere Farben auf Anfrage.

S Standardbeschlag für Türstärken: 38 – 45 mm. F Feuerschutztüren und R Paniktüren für Türstärken: 40 – 65 mm. Bitte geben Sie bei Ihrer Bestellung die Türstärke an.

D-310 Kurzschild (K) eckig

OGL



D-310 Kurzschild (K) mit OGL – Gleitlagertechnik

Drückerführung mit einem wartungsfreiem Gleitlager aus selbstschmierendem Kunststoff. Festdrehbar gelagerter Drücker. DIN-Links / DIN-Rechts verwendbar. Stahlunterkonstruktion mit Stützknocken. Verdeckte, durchgehende Verschraubung.

Benutzerkategorie Klasse 4, Stützknocken Ø 8 x 5 mm

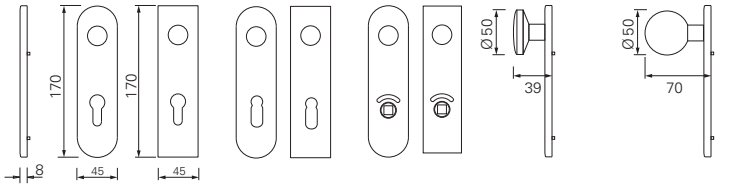

DD-PZ FS-DD F | DD-BB | WC AV | WSG K-130 FS-WSG F | WSG K-165 FS-WSG F

OGL – KURZSCHILDBESCHLAG (K)

Al

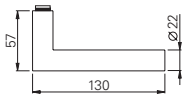

EN 1906 F

F = | 4 | 7 | - | D1 | 1 | 4 | 0 | U |

OGL

	∅	▨			Beschlag-Set					Standflügel Beschlag-Set	
S	22 mm	8 mm			147705.30	147700.30	147710.30	147720.30			
F	22 mm	9 mm	347781.30	347783.30	347700.30		347760.30		347704.30	347718.30	347717.30

Oberfläche: Aluminium eloxiert F1, weitere Farben auf Anfrage.

S Standardbeschlag für Türstärken: 38 – 45 mm. F Feuerschutztüren und R Paniktüren für Türstärken: 40 – 65 mm. Bitte geben Sie bei Ihrer Bestellung die Türstärke an.

ECO **D-330 Verdeckschildgarnituren**



Leistungskriterien

Geprüft nach	EN 1906
mit 9 mm Vierkantstift nach DIN 18273 Feuerschutz geprüft	F
Drückerform für Flucht- und Rettungswegetüren	EN 179
Rückholfeder	–
Drücker festdrehbar	■
Stahlunterkonstruktion mit Stützknocken	■
Verdeckte, durchgehende Verschraubung	■
DIN-L/R	■

Klassifizierungsschlüssel EN 1906

4	7	-	B1	1	4	0	U

■ Ja – Nein ◘ Option

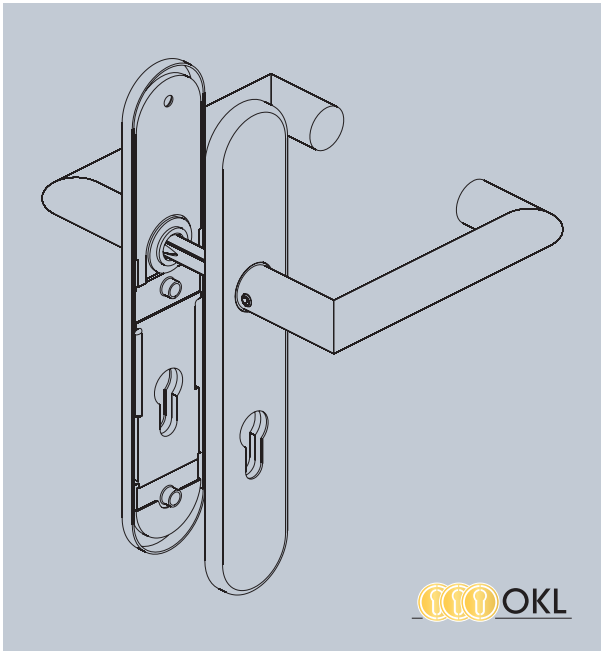

Stahltür

Holztür

Material:

ER ER Edelstahl Rostfrei

Al Al Aluminium

Lagertechnik:

OKL OGL

PRODUKTFAMILIE D-300

Standardbeschlag

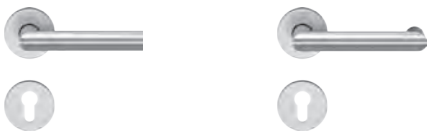

D-310 . Seite 260

D-330 . Seite 310

Lang- / Kurzschildbeschlag



D-330 . Seite 312



D-330 . Seite 314

Ovalrosettenbeschlag



D-310 . Seite 336



D-315 . Seite 340

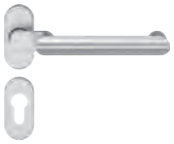

D-335 . Seite 344

Schutzbeschlag



D-310 . Seite 378



D-315 . Seite 391

Fenstergriff



F-310 . Seite 421

D-330 Langschild (L) rund

OKL



D-330 Langschild (L) mit OKL – Kugellagertechnik

Der Drücker ist im Innenring des Kugellagers festdrehbar vernietet. Der Außenring des Kugellagers ist in der Unterkonstruktion fix eingearbeitet. Die Verbindung gewährleistet einen zusätzlichen Halt des Türbeschlages am Türblatt und zeichnet sich durch eine hohe Belastbarkeit in axialer und radialer Richtung aus.

Benutzerkategorie Klasse 4
PZ 92 Lochung auf Anfrage, Stützknocken Ø 8 x 5 mm

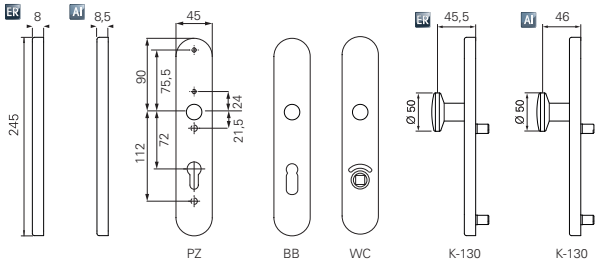

OKL – LANGSCHILDBESCHLAG (L)

ER

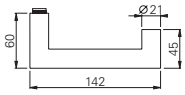

EN 1906 EN 179 F

F = 4 | 7 | - | B1 | 1 | 4 | 0 | U

OKL	∅	▨	Beschlag-Set	
F	21 mm	9 mm	3k6805.46	3k6815.46

Oberfläche: matt gebürstet.

AI

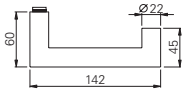

EN 1906 EN 179 F

F = 4 | 7 | - | D1 | 1 | 4 | 0 | U

OKL	∅	▨	Beschlag-Set	
F	22 mm	9 mm	3k7805.30	3k7815.30

Oberfläche: Aluminium eloxiert F1, weitere Farben auf Anfrage.

S Standardbeschlag für Türstärken: 38 – 45 mm. F Feuerschutztüren und Paniktüren für Türstärken: 40 – 65 mm. Bitte geben Sie bei Ihrer Bestellung die Türstärke an.

D-330 Langschild (L) rund

OGL



D-330 Langschild (L) mit OGL – Gleitlagertechnik

Wartungsfreies Metallgleitlager mit festdrehbar gelagertem Drücker. DIN-Links / DIN-Rechts verwendbar. Stahlunterkonstruktion mit Stützknocken. Verdeckte, durchgehende Verschraubung.

Benutzerkategorie Klasse 4
PZ 92 Lochung auf Anfrage, Stützknocken Ø 8 x 5 mm

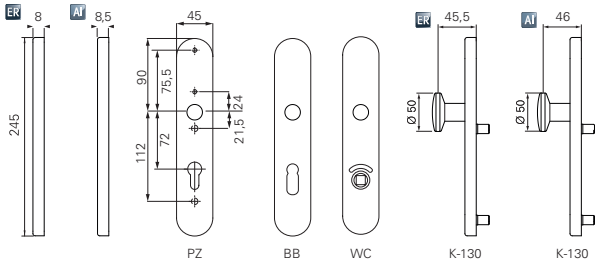

OGL – LANGSCHILDBESCHLAG (L)

ER

EN 1906 EN 179 F

F = 4 7 - B1 1 4 0 U

OGL	∅	▨	Beschlag-Set	
F	22 mm	9 mm	3g6805.46	3g6815.46

Oberfläche: matt gebürstet.

AI

EN 1906 EN 179 F

F = 4 7 - D1 1 4 0 U

OGL	∅	▨	Beschlag-Set	
F	22 mm	9 mm	3g7805.30	3g7815.30

Oberfläche: Aluminium eloxiert F1, weitere Farben auf Anfrage.

D-330 Kurzschild (K) rund

OGL



D-330 Kurzschild (K) mit OGL – Gleitlagertechnik

Drückerführung mit einem wartungsfreiem Gleitlager aus selbstschmierendem Kunststoff. Festdrehbar gelagerter Drücker. DIN-Links / DIN-Rechts verwendbar. Stahlunterkonstruktion mit Stützknocken. Verdeckte, durchgehende Verschraubung.

Benutzerkategorie Klasse 4, Stützknocken Ø 8 x 5 mm

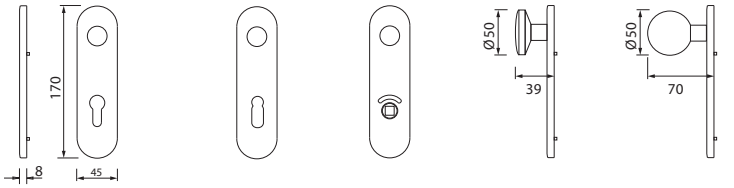

DD-PZ FS-DD F | DD-BB | WC AV | WSG K-130 FS-WSG F | WSG K-165 FS-WSG F

OGL – KURZSCHILDBESCHLAG (K)

ER

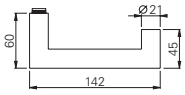

EN 1906 EN 179 F

F = 4 7 - B1 1 4 0 U

OGL

	∅	⧄		Beschlag-Set						Standflügel Beschlag-Set	
S	21 mm	8 mm		106805.46	106800.46	106810.46	106860.46	106820.46			
F	21 mm	9 mm	306881.46	306800.46		306860.46	306863.46		306825.46	306818.46	306817.46
	21 mm	9 mm		306850.46							

Oberfläche: matt gebürstet. PVD und poliert auf Anfrage

AI

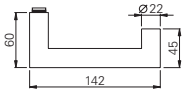

EN 1906 EN 179 F

F = 4 7 - D1 1 4 0 U

OGL

	∅	⧄			Beschlag-Set					Standflügel Beschlag-Set	
S	22 mm	8 mm			107205.30	107200.30	107210.30	107220.30			
F	22 mm	9 mm	307881.30	307883.30	307800.30		307860.30		307804.30	307819.30	307817.30
	22 mm	9 mm			307850.30						

Oberfläche: Aluminium eloxiert F1, weitere Farben auf Anfrage.

S Standardbeschlag für Türstärken: 38 – 45 mm. F Feuerschutztüren und Paniktüren für Türstärken: 40 – 65 mm. Bitte geben Sie bei Ihrer Bestellung die Türstärke an.

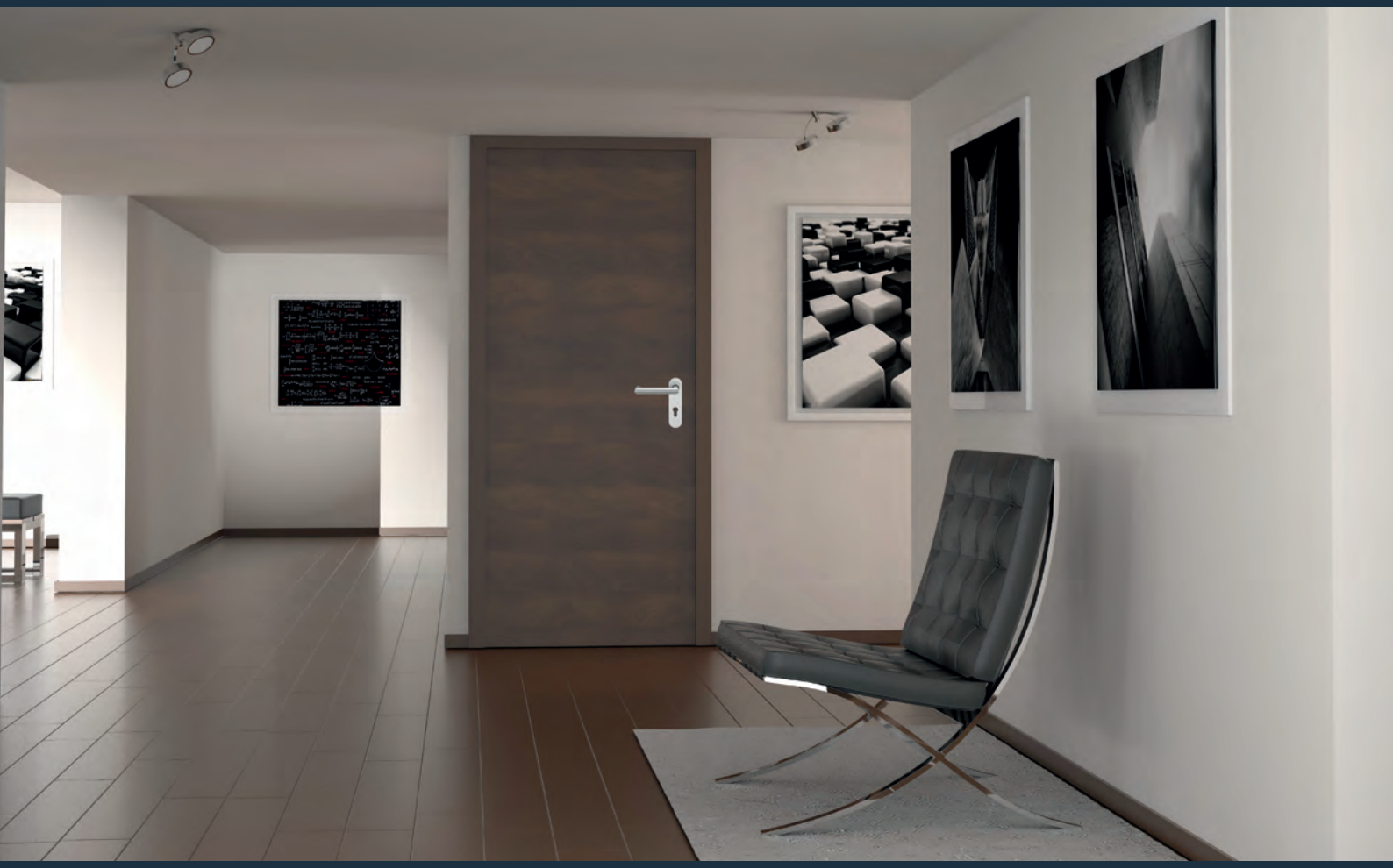

ECO **Beschlagtechnik**

Klinken in die Hand geben.

Der Türdrücker (auch Türklinke) ist eines der meistgenutzten Funktionselemente des Hauses: Nicht von ungefähr geben sich die Menschen in gut frequentierten Gebäuden zuallererst die Klinke in die Hand. Doch der Türdrücker ist weit mehr als irgendein funktionelles Element der Haustechnik: Über den Drücker nimmt der Mensch das Haus erstmals physisch wahr und es gibt bekanntlich nur eine Chance, einen guten ersten Eindruck zu hinterlassen.

ECO **D-410 Verdeckschildgarnituren**



Leistungskriterien

Geprüft nach	EN 1906
mit 9 mm Vierkantstift nach DIN 18273 Feuerschutz geprüft	F
Drückerform für Flucht- und Rettungswegetüren	EN 179
Rückholfeder	–
Drücker festdrehbar	■
Stahlunterkonstruktion mit Stützknocken	■
Verdeckte, durchgehende Verschraubung	■
DIN-L/R	■

Klassifizierungsschlüssel EN 1906

4	7	-	B1	1	4	0	U

■ Ja – Nein ◘ Option

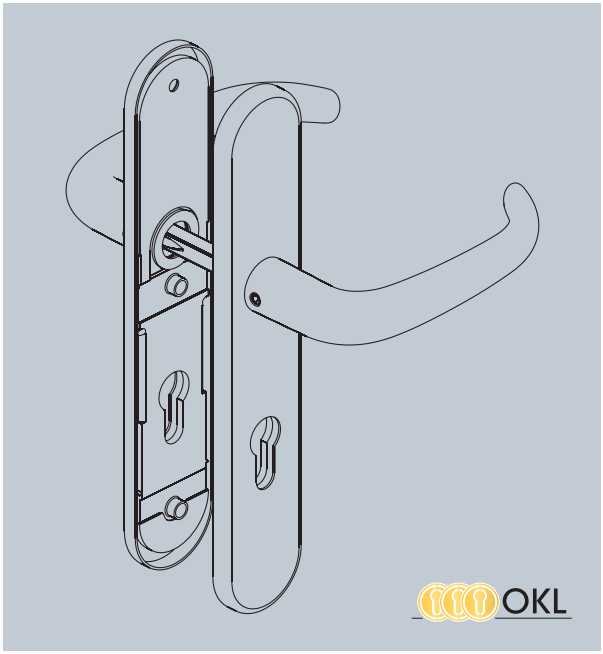

Stahltür

Holztür

Material:

ER ER Edelstahl Rostfrei

AI AI Aluminium

Lagertechnik:

OKL OGL

PRODUKTFAMILIE D-400

Standardbeschlag



D-410 . Seite 316



D-490 . Seite 278

Lang- / Kurzschildbeschlag



D-410 . Seite 318



D-410 . Seite 320

Ovalrosettenbeschlag



D-410 . Seite 348



D-415 . Seite 352

Fenstergriff



F-410 . Seite 421

D-410 Langschild (L) rund

OKL



D-410 Langschild (L) mit OKL – Kugellagertechnik

Der Drücker ist im Innenring des Kugellagers festdrehbar vernietet. Der Außenring des Kugellagers ist in der Unterkonstruktion fix eingearbeitet. Die Verbindung gewährleistet einen zusätzlichen Halt des Türbeschlages am Türblatt und zeichnet sich durch eine hohe Belastbarkeit in axialer und radialer Richtung aus.

Benutzerkategorie Klasse 4
PZ 92 Lochung auf Anfrage, Stützknocken Ø 8 x 5 mm

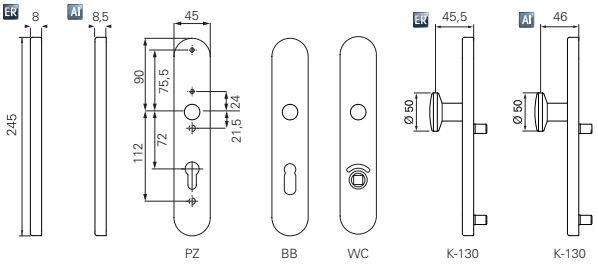

OKL – LANGSCHILDBESCHLAG (L)

ER

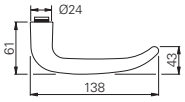

EN 179 EN 1906 F

F = | 4 | 7 | - | B1 | 1 | 4 | 0 | U |

OKL		Beschlag-Set			
	⊿				
S	8 mm	1k6305.46	1k6300.46	1k6315.46	1k6320.46
F	9 mm	3k6305.46		3k6315.46	

Oberfläche: matt gebürstet.

AI

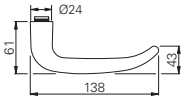

EN 179 EN 1906 F

F = | 4 | 7 | - | D1 | 1 | 4 | 0 | U |

OKL		Beschlag-Set			
	⊿				
S	8 mm	1k7305.30	1k7300.30	1k7315.30	1k7320.30
F	9 mm	3k7305.30		3k7315.30	

Oberfläche: Aluminium eloxiert F1, weitere Farben auf Anfrage.

S Standardbeschlag für Türstärken: 38 – 45 mm. F Feuerschutztüren und Paniktüren für Türstärken: 40 – 65 mm. Bitte geben Sie bei Ihrer Bestellung die Türstärke an.

D-410 Langschild (L) rund

OGL



D-410 Langschild (L) mit OGL – Gleitlagertechnik

Wartungsfreies Metallgleitlager mit festdrehbar gelagertem Drücker. DIN-Links / DIN-Rechts verwendbar. Stahlunterkonstruktion mit Stützknocken. Verdeckte, durchgehende Verschraubung.

Benutzerkategorie Klasse 4
PZ 92 Lochung auf Anfrage, Stützknocken Ø 8 x 5 mm

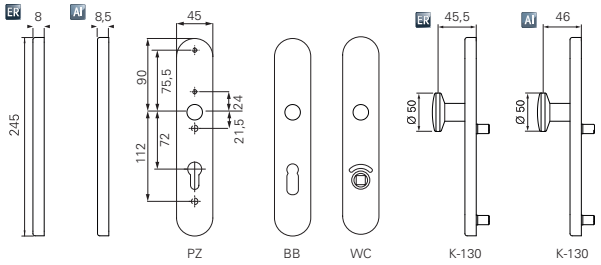

OGL – LANGSCHILDBESCHLAG (L)

ER

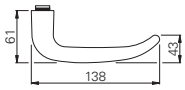

EN 179 EN 1906 F

F = 4 7 - B1 1 4 0 U

OGL	⌀	Beschlag-Set			
S	8 mm	1g6305.46	1g6300.46	1g6315.46	1g6320.46
F	9 mm	3g6305.46		3g6315.46	

Oberfläche: matt gebürstet.

AI

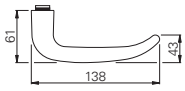

EN 179 EN 1906 F

F = 4 7 - D1 1 4 0 U

OGL	⌀	Beschlag-Set			
S	8 mm	1g7305.30	1g7300.30	1g7315.30	1g7320.30
F	9 mm	3g7305.30		3g7315.30	

Oberfläche: Aluminium eloxiert F1, weitere Farben auf Anfrage.

D-410 Kurzschild (K) rund

OGL



D-410 Kurzschild (K) mit OGL – Gleitlagertechnik

Drückerführung mit einem wartungsfreiem Gleitlager aus selbstschmierendem Kunststoff. Festdrehbar gelagerter Drücker. DIN-Links / DIN-Rechts verwendbar. Stahlunterkonstruktion mit Stützknocken mit und ohne Rückholfeder sowie verdeckte, durchgehende Verschraubung.

Benutzerkategorie Klasse 4, Stützknocken Ø 8 x 5 mm

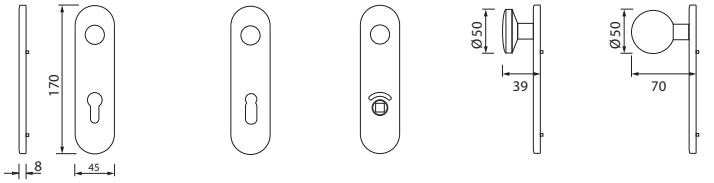

DD-PZ FS-DD F | DD-BB | WC AV | WSG K-130 FS-WSG F | WSG K-165 FS-WSG F

OGL – KURZSCHILDBESCHLAG (K)

ER

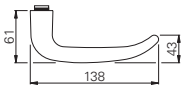

EN 179 EN 1906 F

F = 4 7 - B1 1 4 0 A/U

OGL	⊿		Beschlag-Set						Standflügel Beschlag-Set	
S	8 mm		106405.46	106400.46	106410.46	106460.46	106420.46			
F	9 mm	306481.46	306400.46		306460.46	306463.46		306425.46	306418.46	306417.46
	9 mm		306450.46							

Oberfläche: matt gebürstet. PVD und poliert auf Anfrage. Auch mit Rückholfeder Typ A erhältlich.

AI

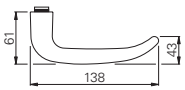

EN 179 EN 1906 F

F = 4 7 - D1 1 4 0 U

OGL	⊿			Beschlag-Set					Standflügel Beschlag-Set	
S	8 mm			107805.30	107800.30	107810.30	107820.30			
F	9 mm	307481.30	307483.30	307400.30		307460.30		307425.30		307417.30
	9 mm			307450.30						

Oberfläche: Aluminium eloxiert F1, weitere Farben auf Anfrage.

S Standardbeschlag für Türstärken: 38 – 45 mm. F Feuerschutztüren und Paniktüren für Türstärken: 40 – 65 mm. Bitte geben Sie bei Ihrer Bestellung die Türstärke an.



ECO **D-400**

Archetypus: Ulmer Drücker.

Zum Zugreifen gemacht: Seinen Namen hat der Archetyp der U-förmigen Drücker erhalten, weil er beim Neubau der Ulmer Hochschule für Gestaltung in den 50er-Jahren des vorigen Jahrhunderts zum Einsatz kam. Der Entwurf wurde seinerzeit den Türgriffen an Zügen der Schweizer Bundesbahn nachempfunden.

ECO **D-510 Verdeckschildgarnituren**



Leistungskriterien

Geprüft nach	EN 1906
mit 9 mm Vierkantstift nach DIN 18273 Feuerschutz geprüft	F
Drückerform für Flucht- und Rettungswegetüren	EN 179
Rückholfeder	–
Drücker festdrehbar	■
Stahlunterkonstruktion mit Stützknocken	■
Verdeckte, durchgehende Verschraubung	■
DIN-L/R	■

Klassifizierungsschlüssel EN 1906

4	7	-	B1	1	4	0	U

■ Ja – Nein ◘ Option

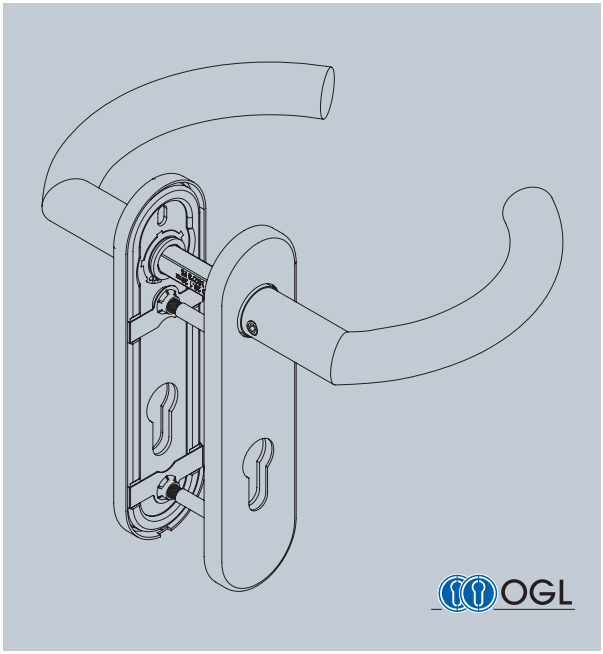

Stahltür

Holztür

Material:

ER ER Edelstahl Rostfrei

AI AI Aluminium

Lagertechnik:

OGL

PRODUKTFAMILIE D-500

Standardbeschlag	Kurzschildbeschlag	Ovalrosettenbeschlag
		
D-510 . Seite 322	D-510 . Seite 324	D-515 . Seite 356

D-510 Kurzschild (K) rund

OGL



D-510 Kurzschild (K) mit OGL – Gleitlagertechnik

Drückerführung mit einem wartungsfreiem Gleitlager aus selbstschmierendem Kunststoff. Festdrehbar gelagerter Drücker. DIN-Links / DIN-Rechts verwendbar. Stahlunterkonstruktion mit Stützknocken mit und ohne Rückholfeder sowie verdeckte, durchgehende Verschraubung.

Benutzerkategorie Klasse 4, Stützknocken Ø 8 x 5 mm

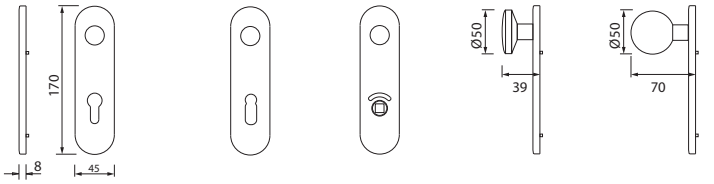

DD-PZ FS-DD F | DD-BB | WC AV | WSG K-130 FS-WSG F | WSG K-165 FS-WSG F

OGL – KURZSCHILDBESCHLAG (K)

ER

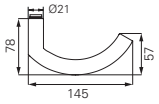

EN 179 EN 1906 F

F = 4 7 - B1 1 4 0 A/U

OGL

	∅	⊠		Beschlag-Set						Standflügel Beschlag-Set	
S	21 mm	8 mm		106905.46	106900.46	106910.46	106960.46	106920.46			
F	21 mm	9 mm	306981.46	306900.46		306960.46	306963.46		306925.46	306918.46	306917.46

Oberfläche: matt gebürstet. PVD und poliert auf Anfrage. Auch mit Rückholfeder Typ A erhältlich.

AI

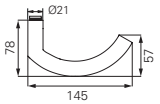

EN 179 EN 1906 F

F = 4 7 - D1 1 4 0 U

OGL

	∅	⊠			Beschlag-Set					Standflügel Beschlag-Set	
S	22 mm	8 mm			107905.30	107900.30	107910.30	107920.30			
F	22 mm	9 mm	307981.30	307983.30		307900.30	307960.30		307925.30	307918.30	307917.30

Oberfläche: Aluminium eloxiert F1, weitere Farben auf Anfrage.

S Standardbeschlag für Türstärken: 38 – 45 mm. F Feuerschutztüren und Paniktüren für Türstärken: 40 – 65 mm. Bitte geben Sie bei Ihrer Bestellung die Türstärke an.



ECO **D-500**

Handform-Drücker.

Typologisch stellt dieser Drücker eine ergonomische Verbindung zwischen Frankfurter Gehrungsdrücker und Ulmer Drücker dar: Die Gestaltung dieses Werkdesign-Entwurfs D-500 ist zurückhaltend, griffsicher und an der Laufrichtung orientiert.



Ovalrosettenbeschlag · D-335

Ovalrosettenbeschläge

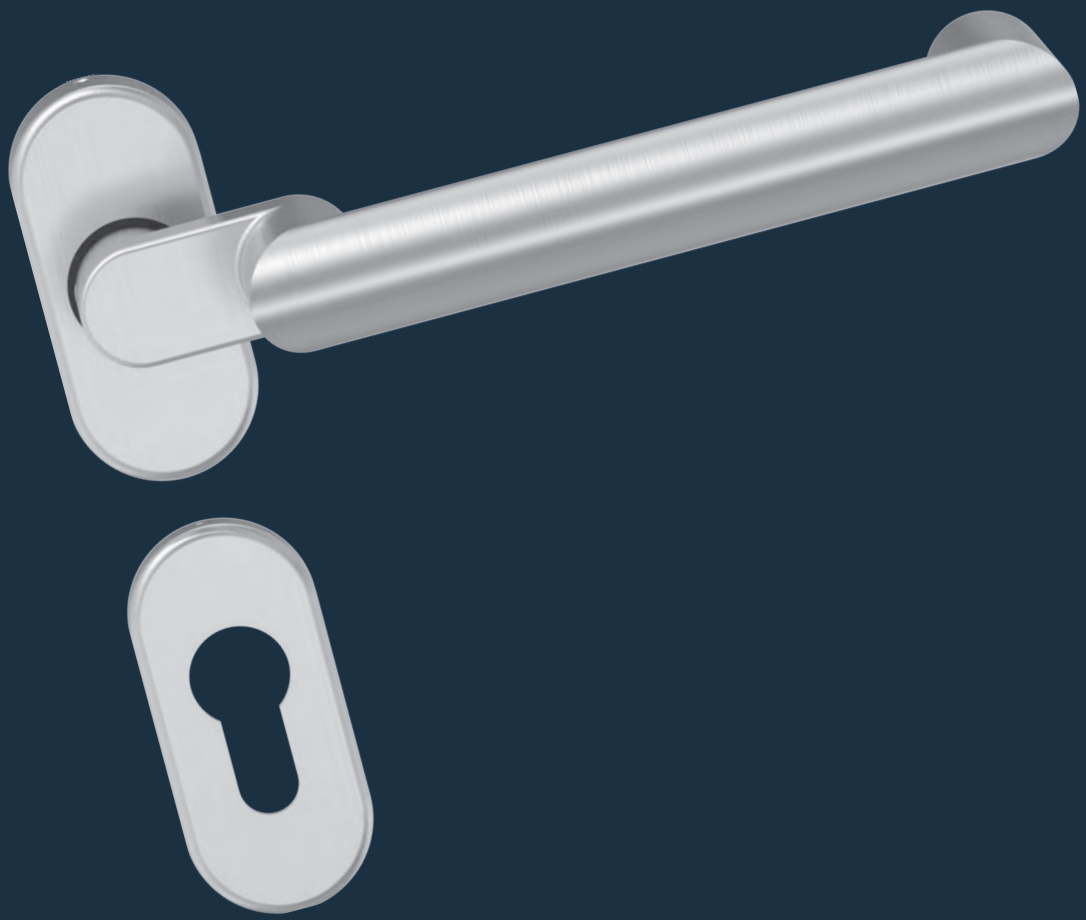

ECO **D-115**

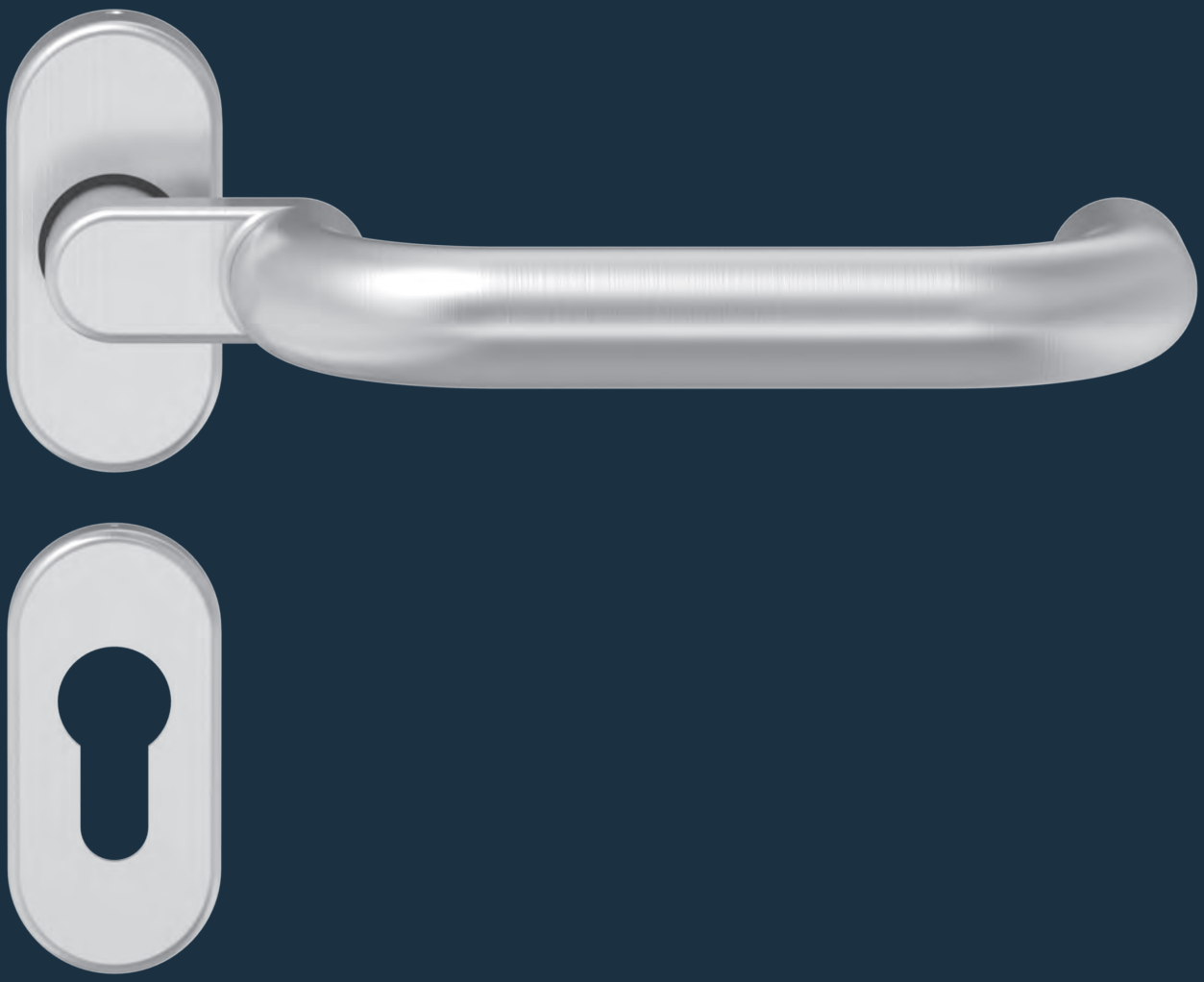

Leistungskriterien

Geprüft nach	EN 1906
mit 9 mm Vierkantstift nach DIN 18273 Feuerschutz geprüft	F
Drückerform für Flucht- und Rettungswegetüren	EN 179
Rückholfeder	■
Drücker festdrehbar	■
Stahlunterkonstruktion mit und ohne Stützknocken	■
Verdeckte Verschraubung	■
DIN-L/R	■
1 Millionen Prüfzyklen **MPAZert**	■

Klassifizierungsschlüssel EN 1906

4	D9	-	B1/D1	1	4	0	A/U

■ Ja – Nein ◘ Option

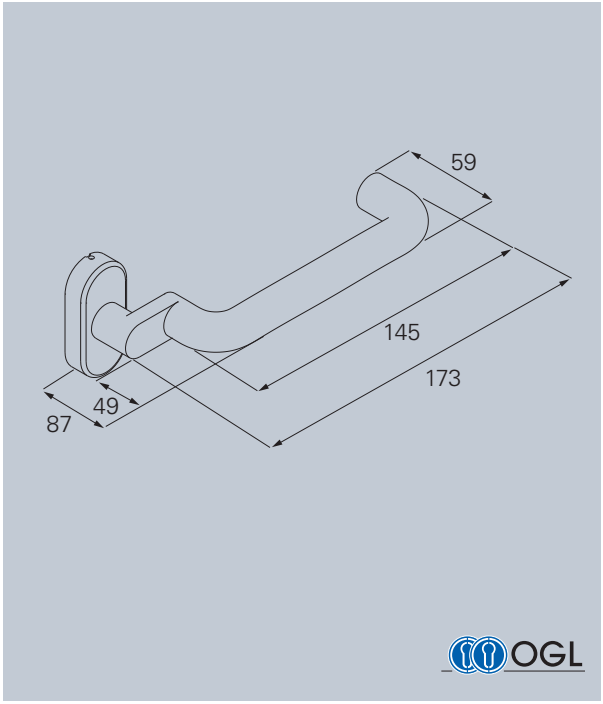

Profiltür

Material:

ER ER Edelstahl Rostfrei

Al Al Aluminium

Lagertechnik:

OGL

PRODUKTFAMILIE D-100

Standardbeschlag



D-110 . Seite 238



D-120 . Seite 246



D-190 . Seite 250

Lang- / Kurzschildbeschlag



D-110 . Seite 288



D-110 . Seite 292

Ovalrosettenbeschlag



D-115 . Seite 328



D-116 . Seite 332

Schutzbeschlag



D-110 . Seite 364



D-111 . Seite 374



D-116 . Seite 386

Fenstergriff



F-110 . Seite 421

D-115 Ovalrosette



D-115 Ovalrosette mit OGL – Gleitlagertechnik

Drückerführung aus einem wartungsfreien Gleitlager aus selbstschmierendem Kunststoff. Mit festem oder festdrehbarem Knopf und kraftvoller Rückholfeder. Bündige Grundrosette, keine größere Drückerbundbohrung erforderlich.

Benutzerkategorie Klasse 4, Stützknocken Ø 8 x 5 mm

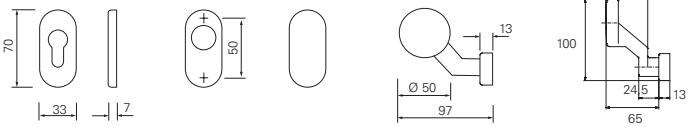

PZ FS-PZ | RZ FS-RZ | UG FS-UG | WSG K-160 FS-WSG | WSG K-116

OGL – OVALROSETTENBESCHLAG

ER

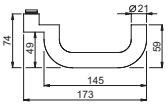

MPA NRW. | EN 179 | EN 1906 | F

F = 4 | D9 | - | B1 | 1 | 4 | 0 | A/U

OGL

	∅	⊠	Beschlag-Set			Knopf			Rosette		
S	21 mm	8 mm	178412.46	185405.46	185410.46	178218.46	178200.46	178202.46	176850.46	176852.46	176851.46
F	21 mm	9 mm	178410.46	385405.46	385410.46	178217.46	178200.46	178204.46	176850.46	176852.46	176851.46

Oberfläche: matt gebürstet. PVD und poliert auf Anfrage

*Grundrosette inklusive Feuerschutzplatte

OGL – OVALROSETTENBESCHLAG

AI

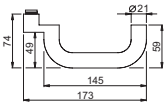

MPA NRW. | EN 179 | EN 1906 | F

F = 4 | D9 | - | D1 | 1 | 4 | 0 | A/U

OGL

	∅	⊠	Beschlag-Set			Knopf			Rosette		
S	21 mm	8 mm	178412.30	185405.30	185410.30	178217.30	178200.30	178202.30	177850.30	177852.30	177851.30
F	21 mm	9 mm	178410.30	385405.30	385410.30	178217.30	178200.30	178204.30	177850.30	177852.30	177851.30

Oberfläche: F1 Aluminium eloxiert F1 und F9, weitere Farben auf Anfrage **

*Grundrosette inklusive Feuerschutzplatte

** Bitte beachten Sie unsere Hinweise auf Seite 750.



National-/Olympiastadion, Beijing, China

ECO **Beschlagtechnik**
Klinken in die Hand geben.

Die haptische Begegnung mit der Klinke ist zugleich eine ästhetische und eine ergonomische. Zunächst „fühlt sich der Drücker an“ – und zwar nicht nur seine Form, sondern vor allem seine mechanischen Qualitäten bei der Benutzung. Eine hochwertige Lagerung der Klinke sorgt nicht nur für dauerhafte Funktion, sondern auch für das gute Gefühl, es mit Qualität zu tun zu haben. Das unterstreicht ECO Schulte mit fünf Jahren Gewährleistung für seine Drückersortimente.

ECO **D-116**

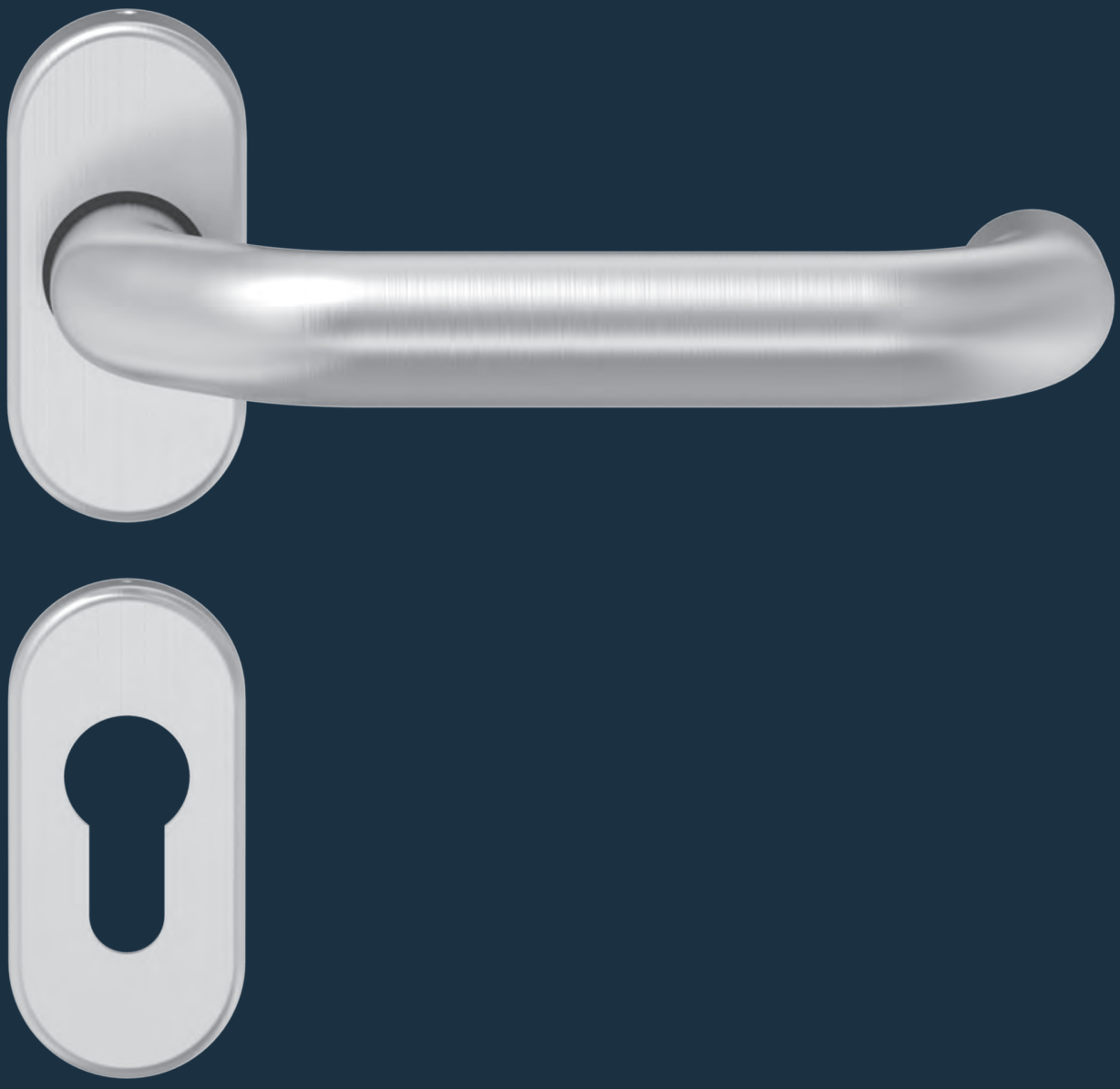

Leistungskriterien

Geprüft nach	EN 1906
mit 9 mm Vierkantstift nach DIN 18273 Feuerschutz geprüft	F
Drückerform für Flucht- und Rettungswegetüren	EN 179
Rückholfeder	■
Drücker festdrehbar	■
Stahlunterkonstruktion mit und ohne Stützknocken	■
Verdeckte Verschraubung	■
DIN-L/R	■
1 Millionen Prüfzyklen **MPAZert**	■

Klassifizierungsschlüssel EN 1906

4	D9	-	B1/D1	1	4	0	A/U

■ Ja – Nein ◘ Option

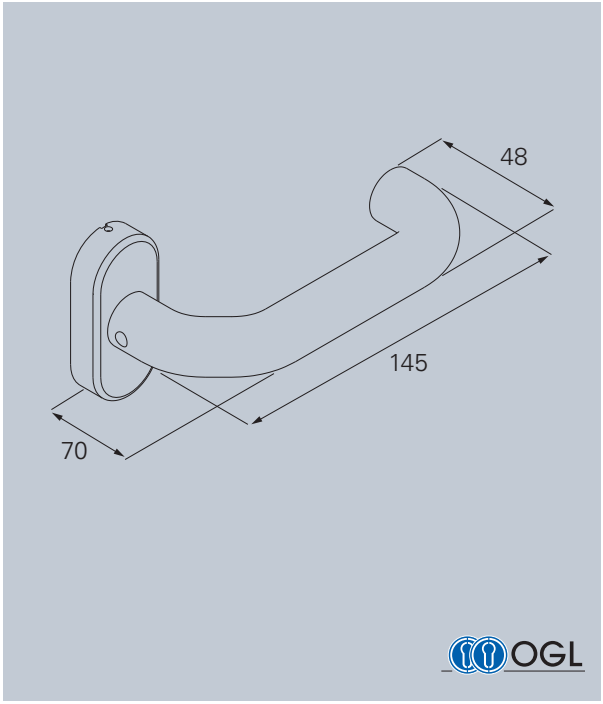

Profiltür

Material:

ER ER Edelstahl Rostfrei

Al Al Aluminium

Lagertechnik:

OGL

PRODUKTFAMILIE D-100

Standardbeschlag



D-110 . Seite 238



D-120 . Seite 246



D-190 . Seite 250

Lang- / Kurzschildbeschlag



D-110 . Seite 288



D-110 . Seite 292

Ovalrosettenbeschlag



D-115 . Seite 328



D-116 . Seite 332

Schutzbeschlag



D-110 . Seite 364



D-111 . Seite 374



D-116 . Seite 386

Fenstergriff



F-110 . Seite 421

D-116 Ovalrosette

OGL



D-116 Ovalrosette mit OGL – Gleitlagertechnik

Drückerführung aus einem wartungsfreien Gleitlager aus selbstschmierendem Kunststoff. Mit festem oder festdrehbarem Knopf und kraftvoller Rückholfeder. Bündige Grundrosette, keine größere Drückerbundbohrung erforderlich. Mit und ohne Stützknocken erhältlich.

Benutzerkategorie Klasse 4, Stützknocken Ø 8 x 5 mm

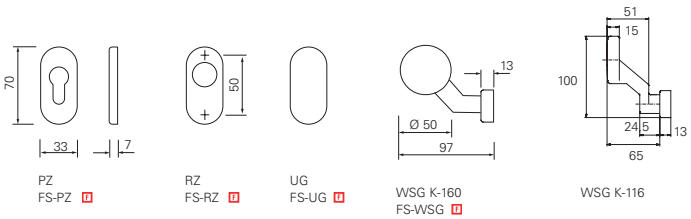

OGL – OVALROSETTENBESCHLAG

ER

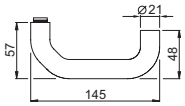

MPA NRW. EN 179 EN 1906 F

F = 4 | D9 | - | B1 | 1 | 4 | 0 | A/U

OGL

	∅	▨	Beschlag-Set			Knopf			Rosette		
S	21 mm	8 mm	178402.46	186405.46	186410.46	178218.46	178200.46	178202.46	176850.46	176852.46	176851.46
F	21 mm	9 mm	178400.46	386405.46	386410.46	178217.46	178200.46	178204.46	176850.46	176852.46	176851.46

Oberfläche: matt gebürstet. PVD und poliert auf Anfrage

*Grundrosette inklusive Feuerschutzplatte

AI

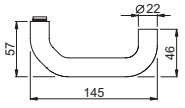

MPA NRW. EN 179 EN 1906 F

F = 4 | D9 | - | D1 | 1 | 4 | 0 | A/U

OGL

	∅	▨	Beschlag-Set			Knopf			Rosette		
S	22 mm	8 mm	178402.30	187405.30	187410.30	178218.30	178200.30	178202.30	176850.30	176852.30	176851.30
F	22 mm	9 mm	178400.30	387405.30	387410.30	178217.30	178200.30	178204.30	176850.30	176852.30	176851.30

Oberfläche: F1 Aluminium eloxiert F1 und F9, weitere Farben auf Anfrage

*Grundrosette inklusive Feuerschutzplatte



ECO **D-116**
Der gekröpfte U-Form-Drücker.

Ein Klassiker mit Mehrwert: Der u-förmige Drücker hat seinen Vorteil in der zweiten 90-Grad-Biegung. Er wurde klassisch immer dann eingesetzt, wenn ein „Einfädeln“ von Mensch oder Material befürchtet werden musste: Die hintere Kröpfung des Griffs hilft zu vermeiden, dass Einkaufstaschen oder Mantelärmel sich in der Klinke verfangen.

Darüber hinaus hat der U-Form-Drücker auch Komfortqualitäten, denn die hintere Kröpfung unterstützt den Handballen beim Öffnen der Tür.

ECO Schulte hat den U-Form-Drücker als Werkdesign-Entwurf D-116 für Profilrahmentüren im Sortiment.

ECO **D-310**

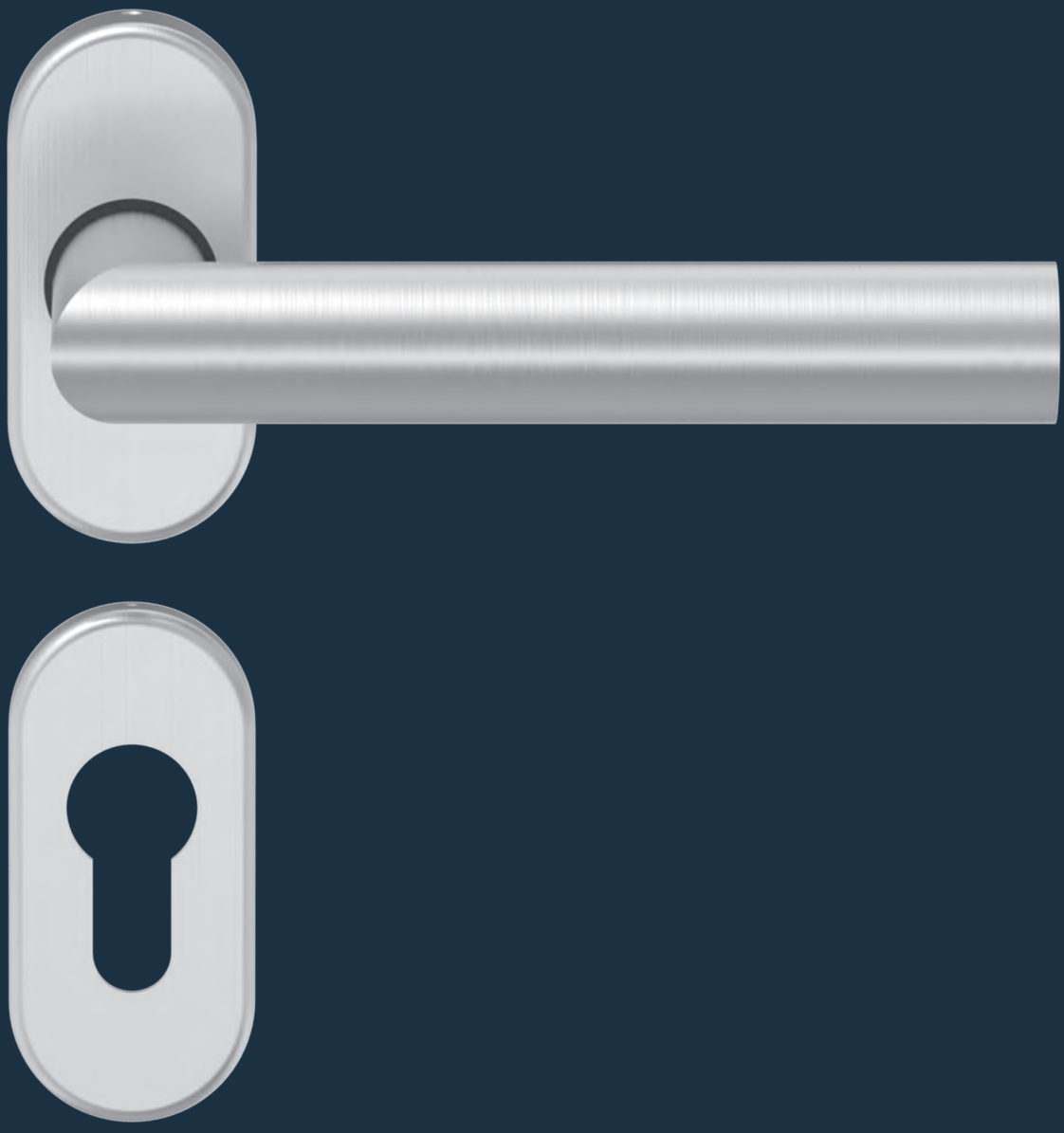

Leistungskriterien

Geprüft nach	EN 1906
mit 9 mm Vierkantstift nach DIN 18273 Feuerschutz geprüft	F
Rückholfeder	■
Drücker festdrehbar	■
Stahlunterkonstruktion mit und ohne Stützknocken	■
Verdeckte Verschraubung	■
DIN-L/R	■
1 Millionen Prüfzyklen **MPAZert**	■

Klassifizierungsschlüssel EN 1906

4	D9	-	B1	1	4	0	A/U

■ Ja – Nein ◘ Option

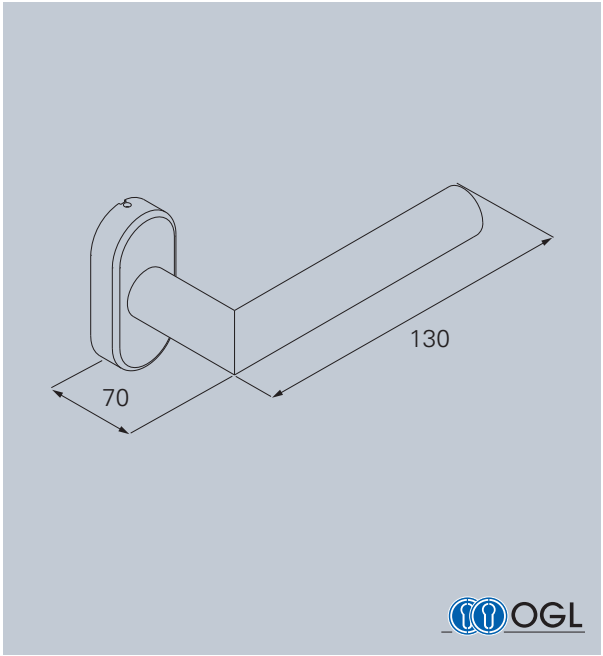

Profiltür

Material:

ER
Edelstahl Rostfrei

Lagertechnik:

OGL

PRODUKTFAMILIE D-300

Standardbeschlag



D-310 . Seite 260



D-330 . Seite 266

Lang- / Kurzschildbeschlag



D-330 . Seite 312



D-330 . Seite 314

Ovalrosettenbeschlag



D-310 . Seite 336



D-315 . Seite 340

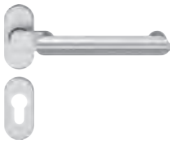

D-335 . Seite 344

Schutzbeschlag



D-310 . Seite 378



D-315 . Seite 390

Fenstergriff



F-310 . Seite 421

D-310 Ovalrosette

OGL



D-310 Ovalrosette mit OGL – Gleitlagertechnik

Drückerführung aus einem wartungsfreien Gleitlager aus selbstschmierendem Kunststoff. Mit festem oder festdrehbarem Knopf und kraftvoller Rückholfeder. Bündige Grundrosette, keine größere Drückerbundbohrung erforderlich. Mit und ohne Stützknocken erhältlich.

Benutzerkategorie Klasse 4, Stützknocken Ø 8 x 5 mm

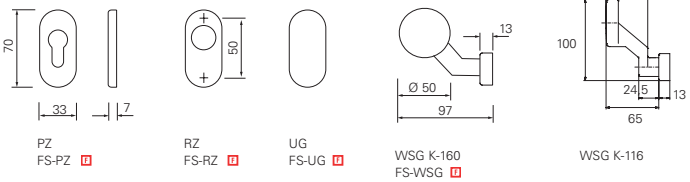

PZ FS-PZ | RZ FS-RZ | UG FS-UG | WSG K-160 FS-WSG | WSG K-116

OGL – OVALROSETTENBESCHLAG

ER

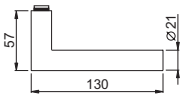

MPA NRW. Materialprüfungsamt Nordrhein-Westfalen EN 1906 F

F = 4 | D9 | - | B1 | 1 | 4 | 0 | A/U

OGL

	∅	▨		Beschlag-Set			Knopf		Rosette		
S	21 mm	8 mm	178442.46	186305.46	186310.46	178218.46	178200.46	178202.46	176850.46	176852.46	176851.46
F	21 mm	9 mm	178440.46	386305.46	386310.46	17821746	178200.46	178204.46	176850.46	176852.46	176851.46

Oberfläche: matt gebürstet. PVD und poliert auf Anfrage

*Grundrosette inklusive Feuerschutzplatte



ECO **D-300**
Frankfurter Gehrungsdrücker.

Der ECO D-300 variiert einen geometrischen Klinken-Entwurf aus den 20er-Jahren und besticht durch die lesbare Einfachheit der Konstruktion: Ein Rundrohr wird mit einem Gehrungsschnitt getrennt. Beide Hälften werden dann zu einem rechten Winkel wieder zusammengefügt.

Zum Attribut „Frankfurter“ kam diese Klinke nicht nur durch ihre geometrische Verwandtheit zum Frankfurter Normendrücker, sondern auch, weil sie beim Neubau des Frankfurter Architekturmuseums zum Einsatz kam.

ECO Schulte hat seine Interpretation des Frankfurter Gehrungsdrückers als Werkdesign-Entwurf D-315 für Profilrahmentüren im Sortiment.

ECO **D-315**

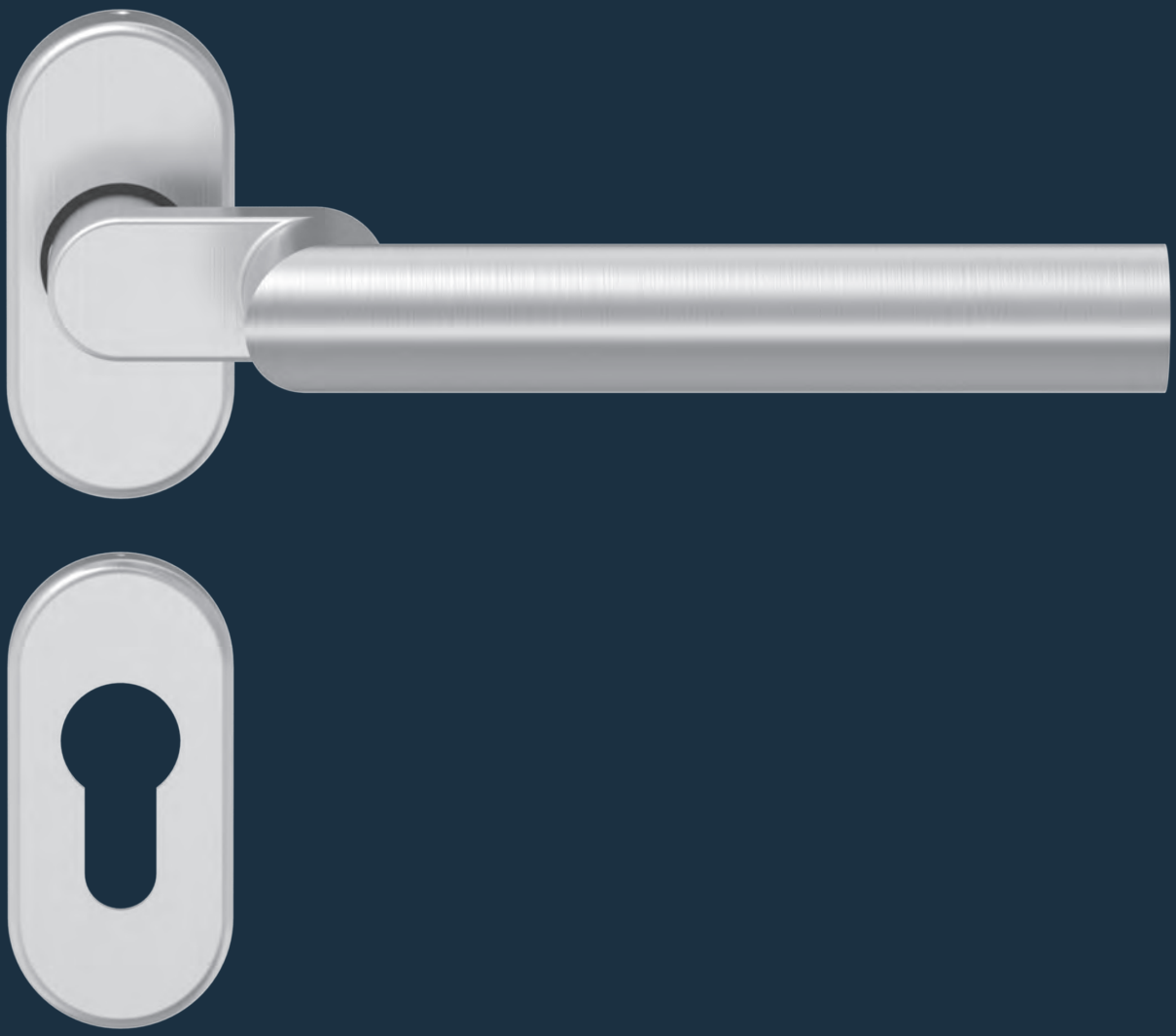

Leistungskriterien

Geprüft nach	EN 1906
mit 9 mm Vierkantstift nach DIN 18273 Feuerschutz geprüft	F
Rückholfeder	■
Drücker festdrehbar	■
Stahlunterkonstruktion mit und ohne Stützknocken	■
Verdeckte Verschraubung	■
DIN-L/R	■
1 Millionen Prüfzyklen **MPAZert**	■

Klassifizierungsschlüssel EN 1906

4	D9	-	B1/D1	1	4	0	A/U

■ Ja – Nein ◘ Option

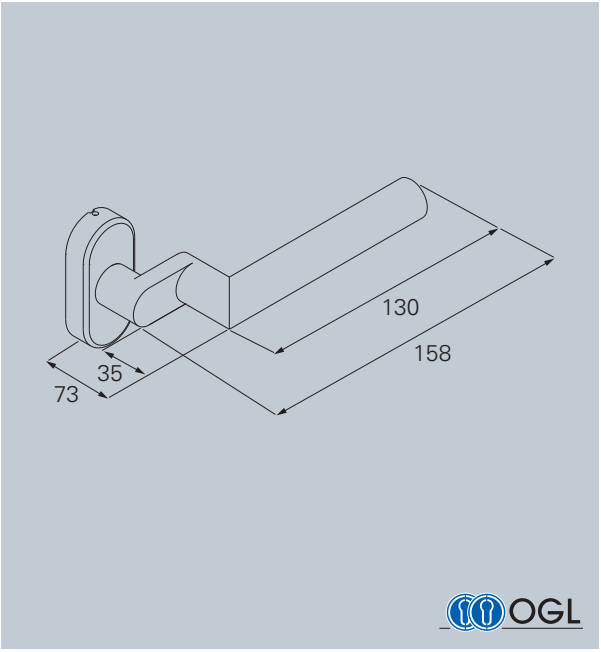

Profiltür

Material:

ER ER Edelstahl Rostfrei

Al Al Aluminium

Lagertechnik:

OGL

PRODUKTFAMILIE D-300

Standardbeschlag



D-310 . Seite 260



D-330 . Seite 266

Lang- / Kurzschildbeschlag



D-330 . Seite 312



D-330 . Seite 314

Ovalrosettenbeschlag



D-310 . Seite 336



D-315 . Seite 340

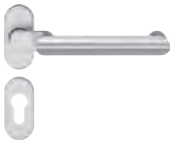

D-335 . Seite 344

Schutzbeschlag



D-310 . Seite 378



D-315 . Seite 390

Fenstergriff



F-310 . Seite 421

D-315 Ovalrosette

OGL



D-315 Ovalrosette mit OGL – Gleitlagertechnik

Drückerführung aus einem wartungsfreien Gleitlager aus selbstschmierendem Kunststoff. Mit festem oder festdrehbarem Knopf und kraftvoller Rückholfeder. Bündige Grundrosette, keine größere Drückerbundbohrung erforderlich. Mit und ohne Stützknocken erhältlich.

Benutzerkategorie Klasse 4, Stützknocken Ø 8 x 5 mm

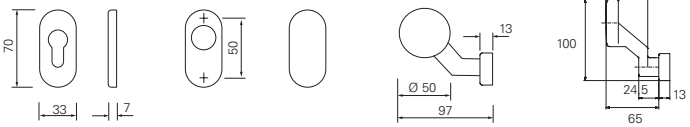

PZ FS-PZ F | RZ FS-RZ F | UG FS-UG F | WSG K-160 FS-WSG F | WSG K-116

OGL – OVALROSETTENBESCHLAG

ER

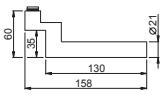

MPA NRW. Materialprüfungsamt Nordrhein-Westfalen EN 1906 F

F = 4 | D9 | - | B1 | 1 | 4 | 0 | A/U

OGL

	∅	⧄	Beschlag-Set			Knopf			Rosette		
S	21 mm	8 mm	178422.46	185205.46	185210.46	178218.46	178200.46	178202.46	176850.46	176852.46	176851.46
F	21 mm	9 mm	178420.46	385205.46	385210.46	178217.46	178200.46	178204.46	176850.46	176852.46	176851.46

Oberfläche: matt gebürstet. PVD und poliert auf Anfrage

*Grundrosette inklusive Feuerschutzplatte

OGL – OVALROSETTENBESCHLAG

AI

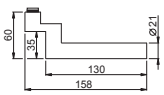

MPA NRW. Materialprüfungsamt Nordrhein-Westfalen EN 1906 F

F = 4 | D9 | - | D1 | 1 | 4 | 0 | A/U

OGL

	∅	⧄	Beschlag-Set			Knopf			Rosette		
S	21 mm	8 mm	178422.30	185205.30	185210.30	178218.30	178200.30	178202.30	177850.30	177852.30	177851.30
F	21 mm	9 mm	178420.30	385205.30	385210.30	178217.30	178200.30	178204.30	177850.30	177852.30	177851.30

Oberfläche: F1 Aluminium eloxiert F1 und F9, weitere Farben auf Anfrage **

*Grundrosette inklusive Feuerschutzplatte

** Bitte beachten Sie unsere Hinweise auf Seite 750.



ECO **D-300**
Frankfurter Gehrungsdrücker.

Der ECO D-300 variiert einen geometrischen Klinken-Entwurf aus den 20er-Jahren und besticht durch die lesbare Einfachheit der Konstruktion: Ein Rundrohr wird mit einem Gehrungsschnitt getrennt. Beide Hälften werden dann zu einem rechten Winkel wieder zusammengefügt.

Zum Attribut „Frankfurter“ kam diese Klinke nicht nur durch ihre geometrische Verwandtheit zum Frankfurter Normendrücker, sondern auch, weil sie beim Neubau des Frankfurter Architekturmuseums zum Einsatz kam.

ECO Schulte hat seine Interpretation des Frankfurter Gehrungsdrückers als Werkdesign-Entwurf D-315 für Profilrahmentüren im Sortiment.

ECO **D-335**

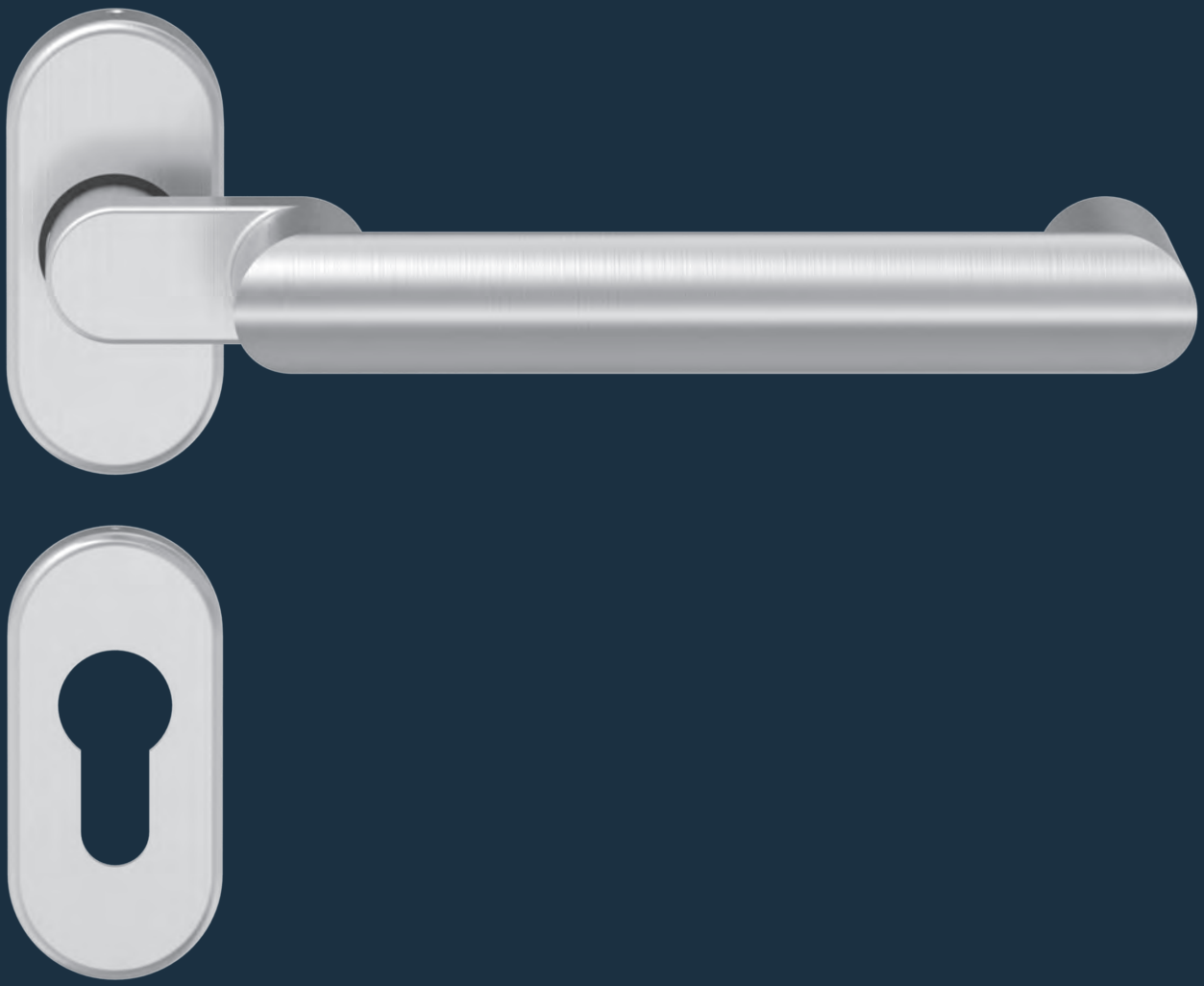

Leistungskriterien

Geprüft nach	EN 1906
mit 9 mm Vierkantstift nach DIN 18273 Feuerschutz geprüft	F
Drückerform für Flucht- und Rettungswegetüren	EN 179
Rückholfeder	■
Drücker festdrehbar	■
Stahlunterkonstruktion mit und ohne Stützknocken	■
Verdeckte Verschraubung	■
DIN-L/R	■
1 Millionen Prüfzyklen **MPAZert**	■

Klassifizierungsschlüssel EN 1906

4	D9	-	B1/D1	1	4	0	A/U

■ Ja – Nein ◘ Option

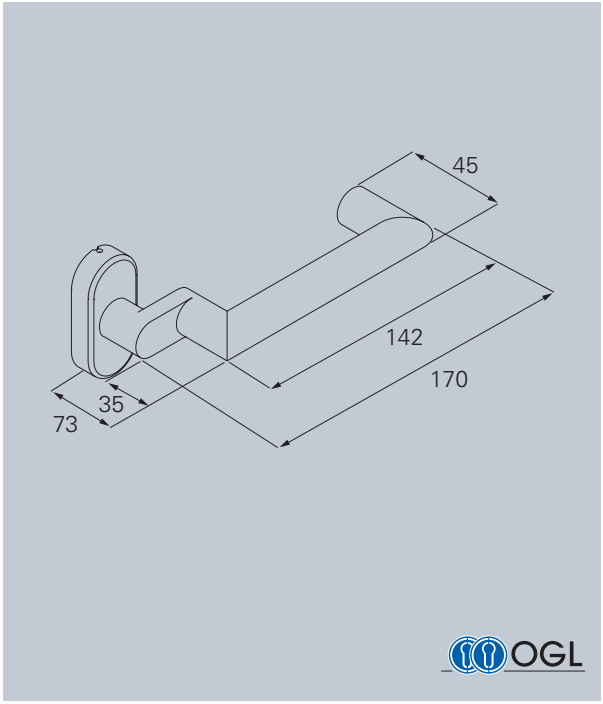

Profiltür

Material:

ER ER Edelstahl Rostfrei

Al Al Aluminium

Lagertechnik:

OGL

PRODUKTFAMILIE D-300

Standardbeschlag



D-310 . Seite 260



D-330 . Seite 266

Lang- / Kurzschildbeschlag



D-330 . Seite 312



D-330 . Seite 314

Ovalrosettenbeschlag



D-310 . Seite 336



D-315 . Seite 340

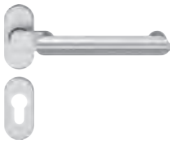

D-335 . Seite 344

Schutzbeschlag



D-310 . Seite 378



D-315 . Seite 390

Fenstergriff



F-310 . Seite 421

D-335 Ovalrosette

OGL



D-335 Ovalrosette mit OGL – Gleitlagertechnik

Drückerführung aus einem wartungsfreien Gleitlager aus selbstschmierendem Kunststoff. Mit festem oder festdrehbarem Knopf und kraftvoller Rückholfeder. Bündige Grundrosette, keine größere Drückerbundbohrung erforderlich. Mit und ohne Stützknocken erhältlich.

Benutzerkategorie Klasse 4, Stützknocken Ø 8 x 5 mm

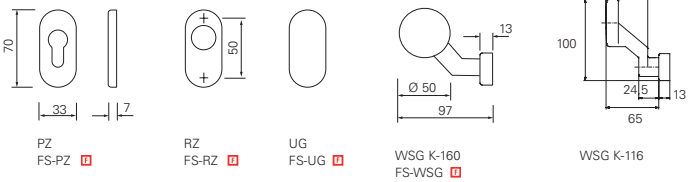

PZ FS-PZ | RZ FS-RZ | UG FS-UG | WSG K-160 FS-WSG | WSG K-116

OGL – OVALROSETTENBESCHLAG

ER

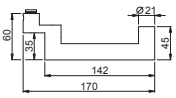

MPA NRW. | EN 1906 | EN 179 | F

F = 4 | D9 | - | B1 | 1 | 4 | 0 | A/U

OGL

	∅	⊠		Beschlag-Set			Knopf			Rosette		
S	21 mm	8 mm	178432.46	185305.46	385340.46	178218.46	178200.46	178202.46	176850.46	176852.46	176851.46
F	21 mm	9 mm	178430.46	385305.46	385310.46	178217.46	178200.46	178204.46	176850.46	176852.46	176851.46

Oberfläche: matt gebürstet. PVD und poliert auf Anfrage

*Grundrosette inklusive Feuerschutzplatte

OGL – OVALROSETTENBESCHLAG

AI

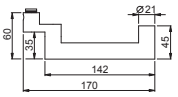

MPA NRW. | EN 1906 | EN 179 | F

F = 4 | D9 | - | D1 | 1 | 4 | 0 | A/U

OGL

	∅	⊠		Beschlag-Set			Knopf			Rosette		
S	21 mm	8 mm	178432.30	185305.30	385340.30	178218.30	178200.30	178202.30	177850.30	177852.30	177851.30
F	21 mm	9 mm	178430.30	385305.30	385310.30	178217.30	178200.30	178204.30	177850.30	177852.30	177851.30

Oberfläche: F1 Aluminium eloxiert F1 und F9, weitere Farben auf Anfrage **

*Grundrosette inklusive Feuerschutzplatte

** Bitte beachten Sie unsere Hinweise auf Seite 750.



ECO **D-335**

Der gekröpfte U-Form-Drücker.

Der ECO D-300 variiert einen geometrischen Klinken-Entwurf aus den 20er-Jahren und besticht durch die lesbare Einfachheit der Konstruktion. Er wird immer dann eingesetzt, wenn ein „Einfädeln“ von Mensch oder Material befürchtet werden musste: Die hintere Kröpfung des Griffs hilft zu vermeiden, dass Einkaufstaschen oder Mantelärmel sich in der Klinke verfangen.

ECO Schulte hat seine Interpretation des Frankfurter Gehrungs-drückers als Werkdesign-Entwurf D-335 für Profilrahmentüren im Sortiment.

ECO **D-410**

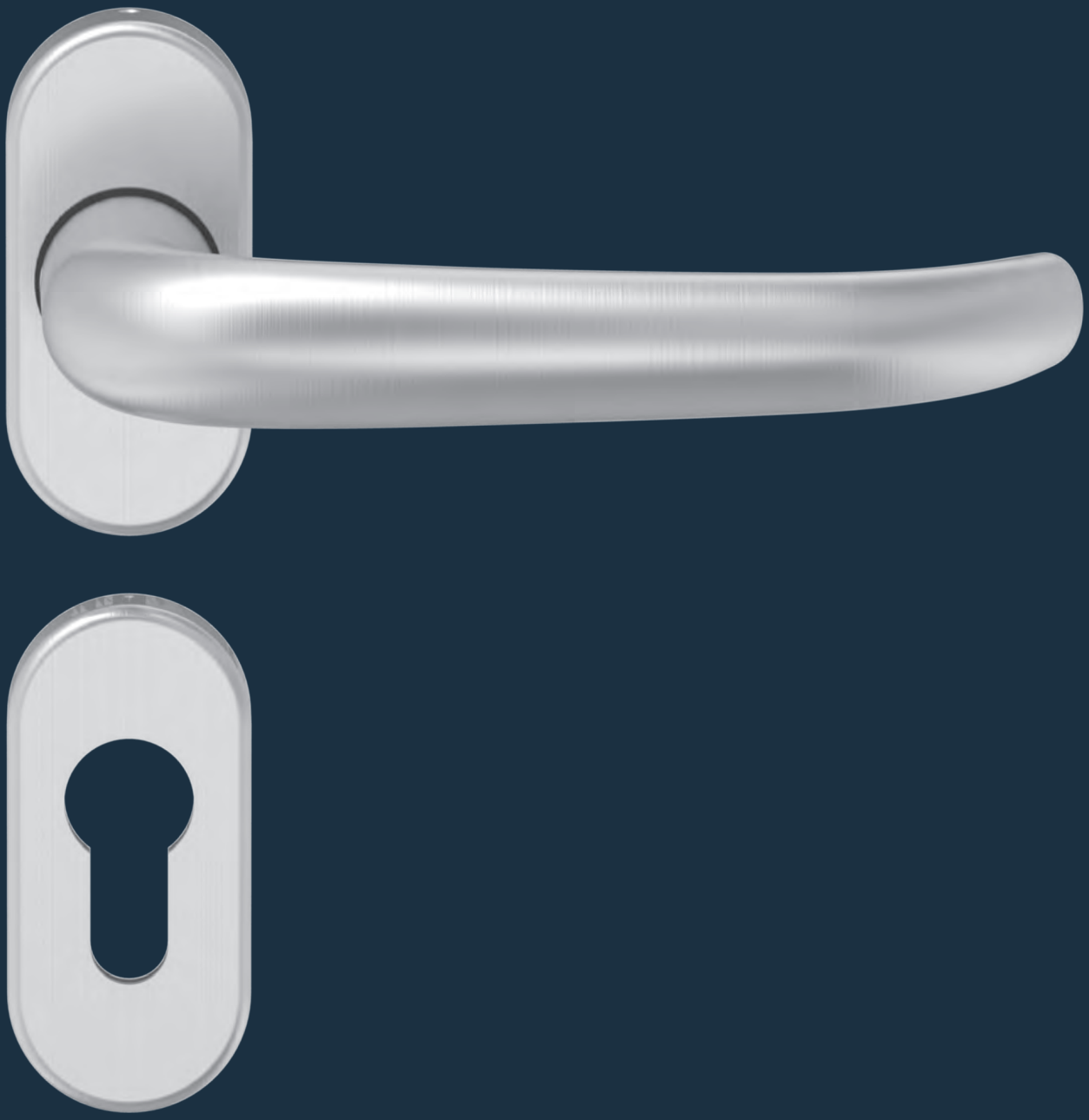

Leistungskriterien

Geprüft nach	EN 1906
mit 9 mm Vierkantstift nach DIN 18273 Feuerschutz geprüft	F
Drückerform für Flucht- und Rettungswegetüren	EN 179
Rückholfeder	■
Drücker festdrehbar	■
Stahlunterkonstruktion mit und ohne Stützknocken	■
Verdeckte Verschraubung	■
DIN-L/R	■
1 Millionen Prüfzyklen **MPAZert**	■

Klassifizierungsschlüssel EN 1906

4	D9	-	B1	1	4	0	A/U

■ Ja – Nein ◘ Option

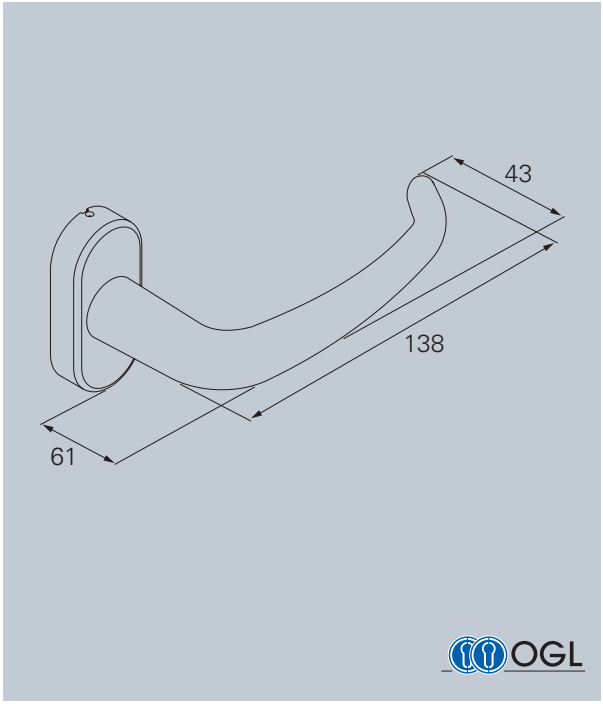

Profiltür

Material:

ER
ER
Edelstahl Rostfrei

Lagertechnik:

OGL

PRODUKTFAMILIE D-400

Standardbeschlag



D-410 . Seite 272



D-490 . Seite 278

Lang- / Kurzschildbeschlag



D-410 . Seite 318



D-410 . Seite 320

Ovalrosettenbeschlag



D-410 . Seite 348



D-415 . Seite 352

Fenstergriff



F-410 . Seite 421

D-410 Ovalrosette

OGL



D-410 Ovalrosette mit OGL – Gleitlagertechnik

Drückerführung aus einem wartungsfreien Gleitlager aus selbstschmierendem Kunststoff. Mit festem oder festdrehbarem Knopf und kraftvoller Rückholfeder. Bündige Grundrosette, keine größere Drückerbundbohrung erforderlich. Mit und ohne Stützknocken erhältlich.

Benutzerkategorie Klasse 4, Stützknocken Ø 8 x 5 mm

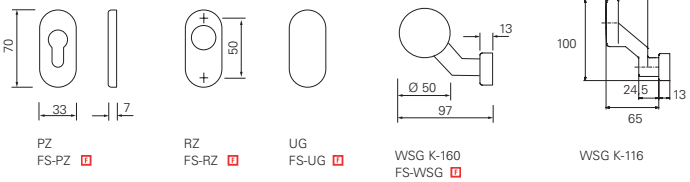

PZ
FS-PZ

RZ
FS-RZ

UG
FS-UG

WSG K-160
FS-WSG

WSG K-116

OGL – OVALROSETTENBESCHLAG

ER

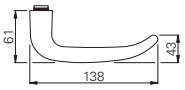

MPA NRW. Materialprüfungsamt Nordrhein-Westfalen | EN 1906 | EN 179 | F

F = 4 | D9 | - | B1 | 1 | 4 | 0 | A/U

OGL

	∅	▱		Beschlag-Set		Knopf			Rosette		
S	24 mm	8 mm	178462.46	185a05.46	185a10.46	178218.46	178200.46	178202.46	176850.46	176852.46	176851.46
F	24 mm	9 mm	178460.46	385a05.46	385a10.46	178217.46	178200.46	178204.46	176850.46	176852.46	176851.46

Oberfläche: matt gebürstet. PVD und poliert auf Anfrage

*Grundrosette inklusive Feuerschutzplatte



ECO **D-400**

Archetypus: Ulmer Drücker.

Zum Zugreifen gemacht: Seinen Namen hat der Archetyp der U-förmigen Drücker erhalten, weil er beim Neubau der Ulmer Hochschule für Gestaltung in den 50er-Jahren des vorigen Jahrhunderts zum Einsatz kam. Der Entwurf wurde seinerzeit den Türgriffen an Zügen der Schweizer Bundesbahn nachempfunden.

ECO Schulte überarbeitet den Ulmer Drücker mit der eigenen Werkdesign-Variante D-410 für Profilrahmentüren.

ECO **D-415**

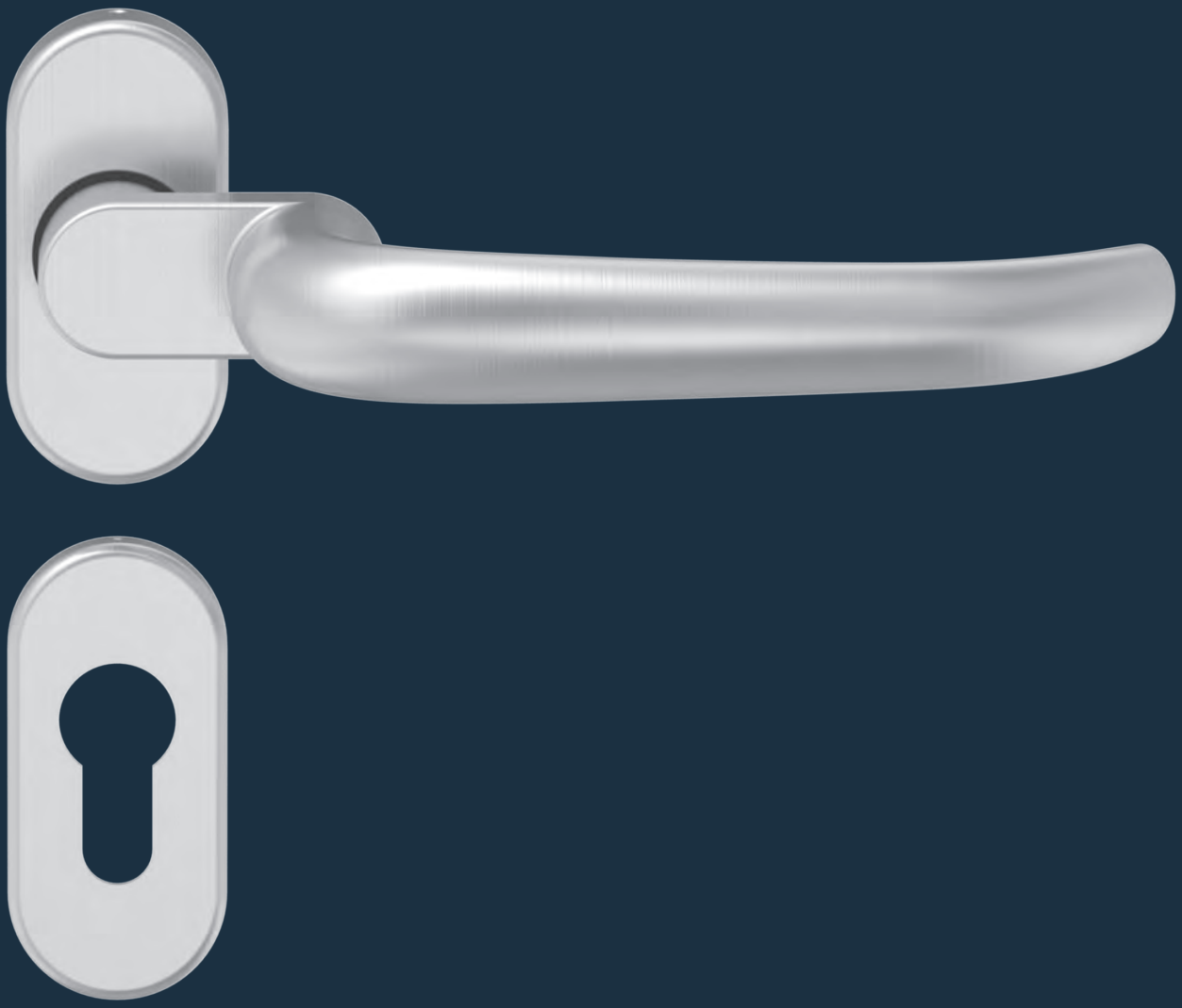

Leistungskriterien

Geprüft nach	EN 1906
mit 9 mm Vierkantstift nach DIN 18273 Feuerschutz geprüft	F
Drückerform für Flucht- und Rettungswegetüren	EN 179
Rückholfeder	■
Drücker festdrehbar	■
Stahlunterkonstruktion mit und ohne Stützknocken	■
Verdeckte Verschraubung	■
DIN-L/R	■
1 Millionen Prüfzyklen **MPAZert**	■

Klassifizierungsschlüssel EN 1906

4	D9	-	B1/D1	1	4	0	A/U

■ Ja – Nein ◘ Option

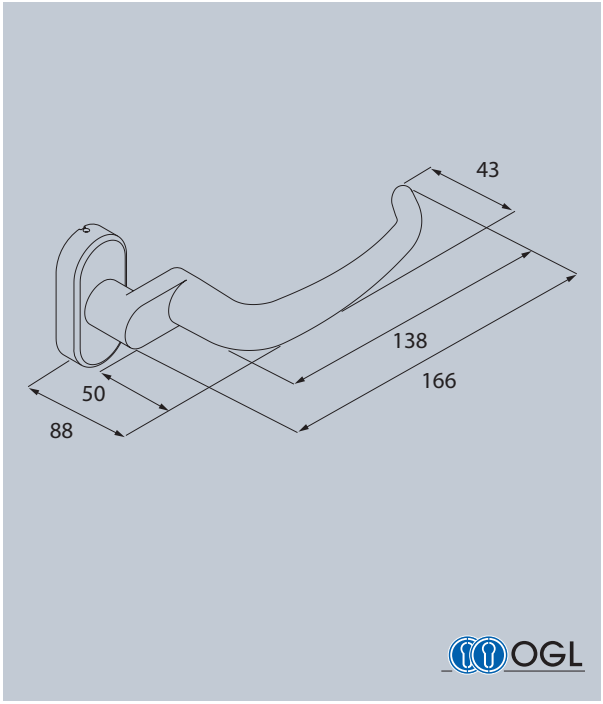

Profiltür

Material:

ER ER Edelstahl Rostfrei

Al Al Aluminium

Lagertechnik:

OGL

PRODUKTFAMILIE D-400

Standardbeschlag



D-410 . Seite 272



D-490 . Seite 278

Lang- / Kurzschildbeschlag



D-410 . Seite 318



D-410 . Seite 320

Ovalrosettenbeschlag



D-410 . Seite 348



D-415 . Seite 352

Fenstergriff



F-410 . Seite 421

D-415 Ovalrosette

OGL



D-415 Ovalrosette mit OGL – Gleitlagertechnik

Drückerführung aus einem wartungsfreien Gleitlager aus selbstschmierendem Kunststoff. Mit festem oder festdrehbarem Knopf und kraftvoller Rückholfeder. Bündige Grundrosette, keine größere Drückerbundbohrung erforderlich. Mit und ohne Stützknocken erhältlich.

Benutzerkategorie Klasse 4, Stützknocken Ø 8 x 5 mm

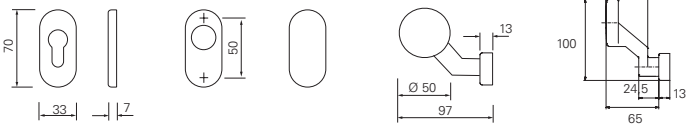

PZ
FS-PZ F

RZ
FS-RZ F

UG
FS-UG F

WSG K-160
FS-WSG F

WSG K-116

OGL – OVALROSETTENBESCHLAG

ER

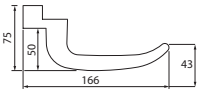

MPA NRW. Materialprüfungsamt Nordrhein-Westfalen | EN 1906 | EN 179 | F

F = 4 | D9 | - | B1 | 1 | 4 | 0 | A/U

OGL

	∅	⧄	Beschlag-Set			Knopf			Rosette		
S	23,5 mm	8 mm	178472.46	185105.46	185110.46	178218.46	178200.46	178202.46	176850.46	176852.46	176851.46
F	23,5 mm	9 mm	178470.46	385105.46	385110.46	178217.46	178200.46	178204.46	176850.46	176852.46	176851.46

Oberfläche: matt gebürstet. PVD und poliert auf Anfrage
*Grundrosette inklusive Feuerschutzplatte

OGL – OVALROSETTENBESCHLAG

AI

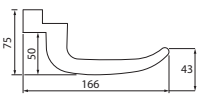

MPA NRW. Materialprüfungsamt Nordrhein-Westfalen | EN 1906 | EN 179 | F

F = 4 | D9 | - | D1 | 1 | 4 | 0 | A/U

OGL

	∅	⧄	Beschlag-Set			Knopf			Rosette		
S	23,5 mm	8 mm	178472.30	185105.30	1017821730	178218.30	178200.30	178202.30	177850.30	177852.30	177851.30
F	23,5 mm	9 mm	178470.30	385105.30	1017821730	178217.30	178200.30	178204.30	177850.30	177852.30	177851.30

Oberfläche: F1 Aluminium eloxiert F1 und F9, weitere Farben auf Anfrage **
*Grundrosette inklusive Feuerschutzplatte

** Bitte beachten Sie unsere Hinweise auf Seite 750.



ECO **D-400**

Archetypus: Ulmer Drücker.

Zum Zugreifen gemacht: Seinen Namen hat der Archetyp der U-förmigen Drücker erhalten, weil er beim Neubau der Ulmer Hochschule für Gestaltung in den 50er-Jahren des vorigen Jahrhunderts zum Einsatz kam. Der Entwurf wurde seinerzeit den Türgriffen an Zügen der Schweizer Bundesbahn nachempfunden.

ECO Schulte überarbeitet den Ulmer Drücker mit der eigenen Werkdesign-Variante D-415 für Profilrahmentüren.

ECO **D-515**



Leistungskriterien

Geprüft nach	EN 1906
mit 9 mm Vierkantstift nach DIN 18273 Feuerschutz geprüft	F
Drückerform für Flucht- und Rettungswegetüren	EN 179
Rückholfeder	■
Drücker festdrehbar	■
Stahlunterkonstruktion mit und ohne Stützknocken	■
Verdeckte Verschraubung	■
DIN-L/R	■
1 Millionen Prüfzyklen **MPAZert**	■

Klassifizierungsschlüssel EN 1906

4	D9	-	B1	1	4	0	A/U

■ Ja – Nein ◘ Option

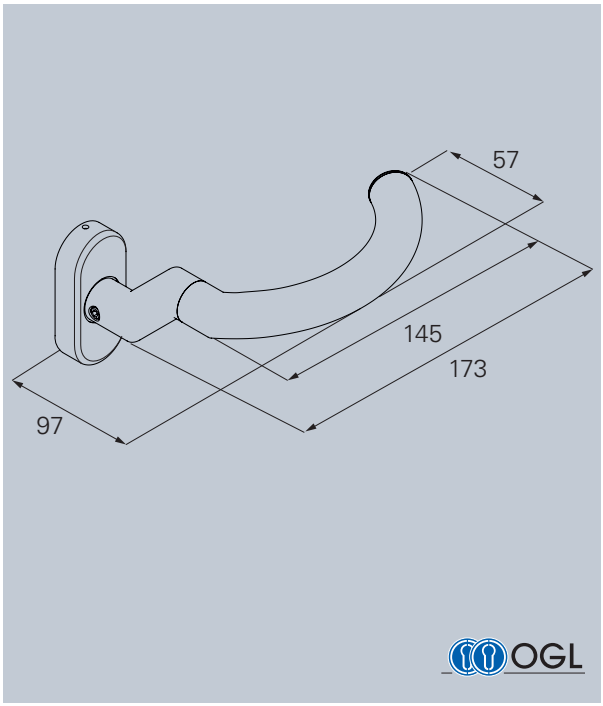

Profiltür

Material:

ER
Edelstahl Rostfrei

Lagertechnik:

OGL

PRODUKTFAMILIE D-500

Standardbeschlag | **Kurzschildbeschlag** | **Ovalrosettenbeschlag**



D-510 . Seite 282



D-510 . Seite 324



D-515 . Seite 356

D-515 Ovalrosette

OGL



D-515 Ovalrosette mit OGL – Gleitlagertechnik

Drückerführung aus einem wartungsfreien Gleitlager aus selbstschmierendem Kunststoff. Mit festem oder festdrehbarem Knopf und kraftvoller Rückholfeder. Bündige Grundrosette, keine größere Drückerbundbohrung erforderlich. Mit und ohne Stützknocken erhältlich.

Benutzerkategorie Klasse 4, Stützknocken Ø 8 x 5 mm

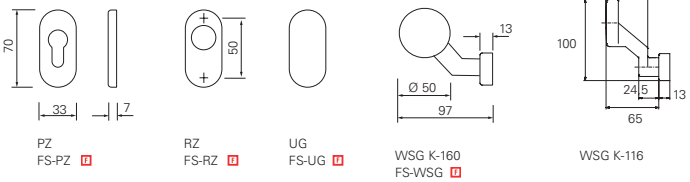

PZ FS-PZ | RZ FS-RZ | UG FS-UG | WSG K-160 FS-WSG | WSG K-116

OGL – OVALROSETTENBESCHLAG

ER

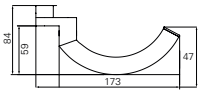

MPA NRW. Materialprüfungsamt Nordrhein-Westfalen | EN 1906 | EN 179 | F

F = 4 | D9 | - | B1 | 1 | 4 | 0 | A/U

OGL

	∅	▱		Beschlag-Set		Knopf			Rosette		
S	21 mm	8 mm	178492.46	185905.46	185920.46	178218.46	178200.46	178202.46	176850.46	176852.46	176851.46
F	21 mm	9 mm	178490.46	385905.46	385910.46	178217.46	178200.46	178204.46	176850.46	176852.46	176851.46

Oberfläche: matt gebürstet. PVD und poliert auf Anfrage

*Grundrosette inklusive Feuerschutzplatte

Auch mit Stützknocken erhältlich!



ECO **D-515**
Handform-Drücker.

Typologisch stellt dieser Drücker eine ergonomische Verbindung zwischen Frankfurter Gehrungsdrücker und Ulmer Drücker dar: Die Gestaltung dieses Werkdesign-Entwurfs D-500 ist zurückhaltend, griffsicher und an der Laufrichtung orientiert.

ECO Schulte hat den Handform-Drücker D-515 für Profilrahmentüren als Werkdesign-Variante im Sortiment.

Schutzbeschläge



Sicherheitsbeschläge ES 1 Profilrahmen ZA ▪ Knöpfe



Profilrahmen-
Schutzbeschlag
K-110



Profilrahmen-
Schutzbeschlag
K-116



Profilrahmen-
Schutzbeschlag
K-120



Profilrahmen-
Schutzbeschlag
K-130



Profilrahmen-
Schutzbeschlag
K-160



Profilrahmen-
Schutzbeschlag
K-165

Sicherheitsbeschlag ES 1 Langschild ZA ▪ Griffplatten



Langschild.
Schutzbeschlag
G-140



Langschild.
Schutzbeschlag
G-150



Langschild.
Schutzbeschlag
G-160



Langschild.
Schutzbeschlag
G-170



Langschild.
Schutzbeschlag
G-180



Langschild.
Schutzbeschlag
G-190



Langschild.
Schutzbeschlag
G-200

ECO **D-110 Schutzbeschläge**



Leistungskriterien

Geprüft nach	EN 1906
mit 9 mm Vierkantstift nach DIN 18273 Feuerschutz geprüft	F
Drückerform für Flucht- und Rettungswegetüren	EN 179
Geprüft nach	DIN 18 257
Festdrehbar	■
Stahlunterkonstruktion im Innen- und Außenschild	■
Verdeckte, durchgehende Verschraubung	■
Innenseite mit Drücker	■

Klassifizierungsschlüssel EN 1906

4	7	-	B1	1	4	4	U

■ Ja – Nein ◘ Option

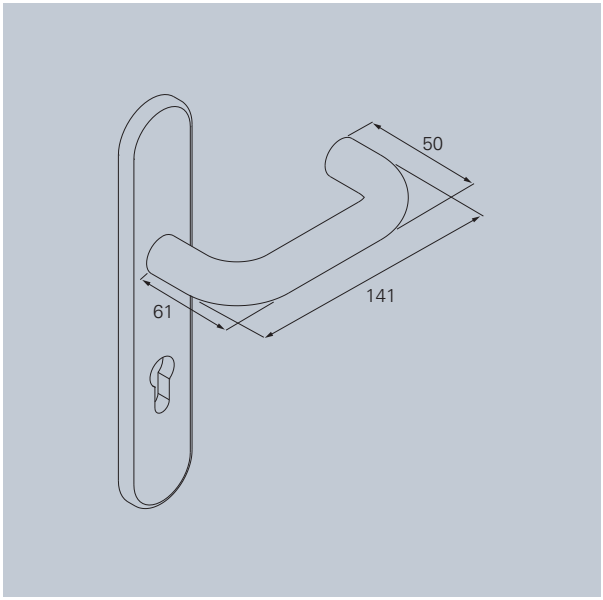

Stahltür

Holztür

Material:

ER ER Edelstahl Rostfrei

Al Al Aluminium

Lagertechnik:

OGL

PRODUKTFAMILIE D-100

Standardbeschlag



D-110 . Seite 238



D-120 . Seite 246



D-190 . Seite 250

Lang- / Kurzschildbeschlag



D-110 . Seite 288



D-110 . Seite 292

Ovalrosettenbeschlag



D-115 . Seite 328



D-116 . Seite 332

Schutzbeschlag



D-110 . Seite 364



D-111 . Seite 374



D-116 . Seite 386

Fenstergriff



F-110 . Seite 421

D-110 Langschildschutzbeschlag ES 3

OGL



D-110 Langschildschutzbeschlag ES 3 mit OGL

Festdrehbar gelagert im wartungsfreien Gleitlager. Einbruchsicherheit ES 3 / Klasse 4. Als Wechselbeschlag mit Knopf K-130 und Griffplatten G-160 und G-180 erhältlich.

Benutzerkategorie Klasse 4, Stützknocken Ø 8 x 5 mm

Außenseite: Bauhöhe 15 mm
Befestigungsbolzen (kurz) Ø12 x 9 mm auf Anfrage. FS-92 auf Anfrage.

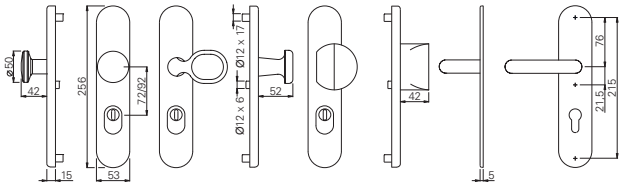

WSG K-130 FS-WSG ZA F | WSG G-160 FS-WSG ZA F | WSG G-180 FS-WSG ZA F

OGL – LANGSCHILDSCHUTZBESCHLAG

ER

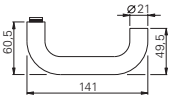

MPA NRW. | EN 1906 | EN 179 | F

F = 4 | 7 | - | B1 | 1 | 4 | 4 | U

OGL

	∅	Lochung	⊠	Beschlag-Set ZA			
S	21 mm	72 mm	8 mm	713312.46	713342.46	713322.46	713362.46
F	21 mm	72 mm	9 mm	763312.46	763342.46	763322.46	763362.46
⌂	21 mm	92 mm	10 mm	743512.46	743542.46	743522.46	743562.46

Oberfläche: matt gebürstet, weitere Farben auf Anfrage

AI

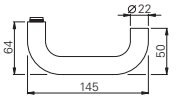

MPA NRW. | EN 1906 | EN 179 | F

F = 4 | 7 | - | D1 | 1 | 4 | 4 | U

OGL

	∅	Lochung	⊠	Beschlag-Set ZA			
S	22 mm	72 mm	8 mm	713312.30	713342.30	713322.30	713362.30
F	22 mm	72 mm	9 mm	763312.30	763342.30	763322.30	763362.30
⌂	22 mm	92 mm	10 mm	743512.30	743542.30	743522.30	743562.30

Oberfläche: Aluminium eloxiert F1, weitere Farben auf Anfrage

Die Ausführung ZA ist für Zylinderüberstände von 11 – 14 mm ausgelegt.

S Standardbeschlag für Türstärken: 38 – 45 mm. F Feuerschutztüren und Paniktüren für Türstärken: 40 – 65 mm. Bitte geben Sie bei Ihrer Bestellung die Türstärke an.

D-110 Langschildschutzbeschlag ES 2

OGL



D-110 Langschildschutzbeschlag ES 2 mit OGL

Festdrehbar gelagert im wartungsfreien Gleitlager. Einbruchsicherheit ES 2 / Klasse 3. Als Wechselbeschlag mit Knopf K-130 und Griffplatten G-160 und G-170 erhältlich.

Benutzerkategorie Klasse 4, Stützknocken Ø 8 x 5 mm

Außenseite: Bauhöhe 15 mm (11 mm auf Anfrage)
Befestigungsbolzen (kurz) Ø12 x 9 mm auf Anfrage. FS-92 auf Anfrage.

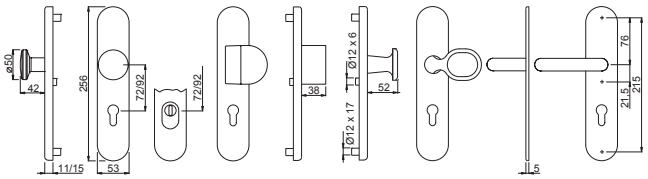

WSG K-130 FS-WSG F | PZ | ZA | WSG G-170 FS-WSG PZ F | WSG G-160 FS-WSG PZ F

OGL – LANGSCHILDSCHUTZBESCHLAG

ER

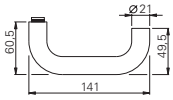

MPA NRW. Materialprüfungsamt Nordrhein-Westfalen | EN 1906 | EN 179 | F

F = 4 | 7 | - | B1 | 1 | 4 | 3 | U

OGL

	∅	Lochung	⊠	Beschlag-Set PZ				Beschlag-Set ZA			
S	21 mm	72 mm	8 mm	712311.46	712341.46	712321.46	712361.46	712312.46	712342.46	712322.46	712362.46
F	21 mm	72 mm	9 mm	762311.46	762341.46	762321.46	762361.46	762312.46	762342.46	762322.46	762362.46
⌂	21 mm	92 mm	10 mm	742511.46	742541.46	742521.46	742561.46	742512.46	742542.46	742522.46	742562.46

Oberfläche: matt gebürstet, weitere Farben auf Anfrage

AI

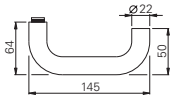

MPA NRW. Materialprüfungsamt Nordrhein-Westfalen | EN 1906 | EN 179 | F

F = 4 | 7 | - | D1 | 1 | 4 | 3 | U

OGL

	∅	Lochung	⊠	Beschlag-Set PZ				Beschlag-Set ZA			
S	22 mm	72 mm	8 mm	712311.30	712341.30	712321.30	712361.30	712312.30	712342.30	712322.30	712362.30
F	22 mm	72 mm	9 mm	762311.30	762341.30	762321.30	762361.30	762312.30	762342.30	762322.30	762362.30
⌂	22 mm	92 mm	10 mm	742511.30	742541.30	742521.30	742561.30	742512.30	742542.30	742522.30	742562.30

Oberfläche: Aluminium eloxiert F1, weitere Farben auf Anfrage

Die Ausführung ZA ist für Zylinderüberstände von 11 – 14 mm ausgelegt.

S Standardbeschlag für Türstärken: 38 – 45 mm. F Feuerschutztüren und R Paniktüren für Türstärken: 40 – 65 mm. Bitte geben Sie bei Ihrer Bestellung die Türstärke an.

D-110 Langschildschutzbeschlag ES 2

OGL



D-110 Langschildschutzbeschlag ES 2 mit OGL

Festdrehbar gelagert im wartungsfreien Gleitlager. Einbruchsicherheit ES 2 / Klasse 3. Als Wechselbeschlag mit Knopf K-130 erhältlich.

Benutzerkategorie Klasse 4, Stützknocken Ø 8 x 5 mm

Außenseite: Bauhöhe 15 mm (11 mm auf Anfrage)
Befestigungsbolzen (kurz) Ø12 x 9 mm auf Anfrage. FS-92 auf Anfrage.

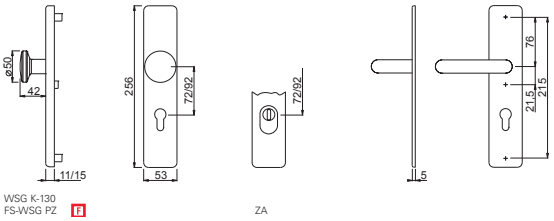

OGL – LANGSCHILDSCHUTZBESCHLAG

AI

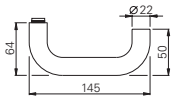

MPA NRW. Materialprüfungsamt Nordrhein-Westfalen | EN 1906 | EN 179 | F

F =

4	7	-	D1	1	4	3	U

OGL

	∅	Lochung	▨	Beschlag-Set PZ		Beschlag-Set ZA	
S	22 mm	72 mm	8 mm	718311.30	718341.30	718312.30	718342.30
F	22 mm	72 mm	9 mm	768311.30	768341.30	768312.30	768342.30
⌂	22 mm	92 mm	10 mm	748511.30	748541.30	748512.30	748542.30

Oberfläche: Aluminium eloxiert F1, weitere Farben auf Anfrage

Die Ausführung ZA ist für Zylinderüberstände von 11 – 14 mm ausgelegt.

S Standardbeschlag für Türstärken: 38 – 45 mm. F Feuerschutztüren und Paniktüren für Türstärken: 40 – 65 mm. Bitte geben Sie bei Ihrer Bestellung die Türstärke an.

D-110 Langschildschutzbeschlag ES 1 OGL



D-110 Langschildschutzbeschlag ES 1 mit OGL

Festdrehbar gelagert im wartungsfreien Gleitlager. Einbruchsicherheit ES 1 / Klasse 2. Als Wechselbeschlag mit Knopf K-130 und Griffplatten G-160 und G-170 erhältlich.

Benutzerkategorie Klasse 4, Stützknocken Ø 8 x 5 mm

Außenseite: Bauhöhe 15 mm (11 mm auf Anfrage)
Befestigungsbolzen (kurz) Ø12 x 9 mm auf Anfrage. FS-92 auf Anfrage.

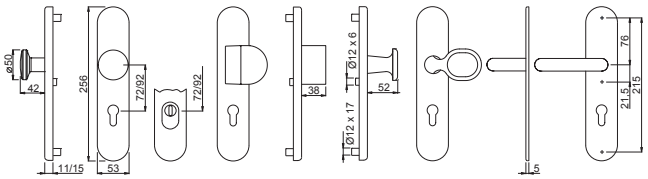

WSG K-130 FS-WSG F | PZ | ZA | WSG G-170 FS-WSG PZ F | WSG G-160 FS-WSG PZ F

OGL – LANGSCHILDSCHUTZBESCHLAG

ER

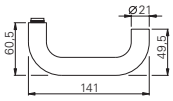

MPA NRW. | EN 1906 | EN 179 | F

F = 4 | 7 | - | B1 | 1 | 4 | 2 | U

OGL

	∅	Lochung	⊿	Beschlag-Set PZ				Beschlag-Set ZA			
S	21 mm	72 mm	8 mm	711311.46	711341.46	711321.46	711371.46	711312.46	711342.46	711322.46	711372.46
F	21 mm	72 mm	9 mm	761311.46	761341.46	761321.46	761371.46	761312.46	761342.46	761322.46	761372.46
⌂	21 mm	92 mm	10 mm	741511.46	741541.46	741521.46	741571.46	741512.46	741542.46	741522.46	741572.46

Oberfläche: matt gebürstet, weitere Farben auf Anfrage

AI

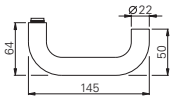

MPA NRW. | EN 1906 | EN 179 | F

F = 4 | 7 | - | D1 | 1 | 4 | 2 | U

OGL

	∅	Lochung	⊿	Beschlag-Set PZ				Beschlag-Set ZA			
S	22 mm	72 mm	8 mm	711311.30	711341.30	711321.30	711371.30	711312.30	711342.30	711322.30	711372.30
F	22 mm	72 mm	9 mm	761311.30	761341.30	761321.30	761371.30	761312.30	761342.30	761322.30	761372.30
⌂	22 mm	92 mm	10 mm	741511.30	741541.30	741521.30	741571.30	741512.30	741542.30	741522.30	741572.30

Oberfläche: Aluminium eloxiert F1, weitere Farben auf Anfrage

Die Ausführung ZA ist für Zylinderüberstände von 11 – 14 mm ausgelegt.

S Standardbeschlag für Türstärken: 38 – 45 mm. F Feuerschutztüren und R Paniktüren für Türstärken: 40 – 65 mm. Bitte geben Sie bei Ihrer Bestellung die Türstärke an.

D-110 Langschildschutzbeschlag ES 1

OGL



D-110 Langschildschutzbeschlag ES 1 mit OGL

Festdrehbar gelagert im wartungsfreien Gleitlager. Einbruchsicherheit ES 1 / Klasse 2. Als Wechselbeschlag mit Knopf K-130 erhältlich.

Benutzerkategorie Klasse 4, Stützknocken Ø 8 x 5 mm

Außenseite: Bauhöhe 15 mm (11 mm auf Anfrage)
Befestigungsbolzen (kurz) Ø12 x 9 mm auf Anfrage. FS-92 auf Anfrage.

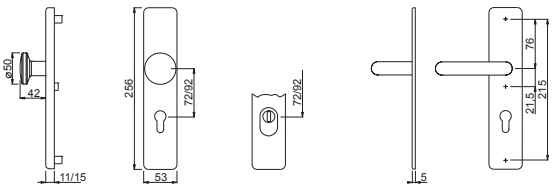

OGL – LANGSCHILDSCHUTZBESCHLAG

AI

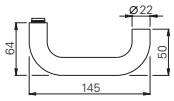

MPA NRW. Materialprüfungsamt Nordrhein-Westfalen | EN 1906 | EN 179 | F

F =

4	7	-	B1	1	4	2	U

OGL

	∅	Lochung	▨	Beschlag-Set PZ		Beschlag-Set ZA	
S	22 mm	72 mm	8 mm	717311.30	717341.30	717312.30	717342.30
F	22 mm	72 mm	9 mm	767311.30	767341.30	767312.30	767342.30
⌂	22 mm	92 mm	10 mm	747511.30	747541.30	747512.30	747542.30

Oberfläche: , weitere Farben auf Anfrage

Die Ausführung ZA ist für Zylinderüberstände von 11 – 14 mm ausgelegt.

S Standardbeschlag für Türstärken: 38 – 45 mm. F Feuerschutztüren und Paniktüren für Türstärken: 40 – 65 mm. Bitte geben Sie bei Ihrer Bestellung die Türstärke an.

D-110 Langschildschutzbeschlag ES 0



D-110 Langschildschutzbeschlag ES 0 mit OGL
Einbruchsicherheit ES 0
Als Wechselbeschlag mit Knopf K-130 und G-160 erhältlich.
Stützknocken Ø 8 x 5 mm
Außenseite: Bauhöhe 13 mm auf Anfrage.
FS-92 auf Anfrage.

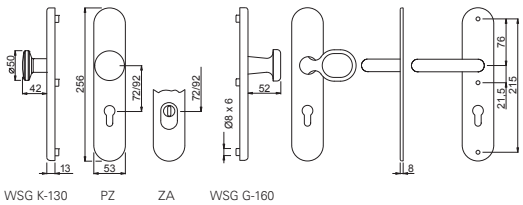

OGL – LANGSCHILDSCHUTZBESCHLAG

ER

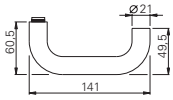

OGL

	∅	Lochung	▱	Beschlag-Set PZ			Beschlag-Set ZA		
S	21 mm	72 mm	8 mm	715311.46	715341.46	715321.46	715312.46	715342.46	715322.46
⌂	21 mm	92 mm	10 mm				745512.46	745542.46	745522.46

Oberfläche: matt gebürstet, weitere Farben auf Anfrage

Die Ausführung ZA ist für Zylinderüberstände von 11 – 14 mm ausgelegt.
S Standardbeschlag für Türstärken: 38 – 45 mm. F Feuerschutztüren und R Paniktüren für Türstärken: 40 – 65 mm. Bitte geben Sie bei Ihrer Bestellung die Türstärke an.

D-110 Langschildschutzbeschlag ES 0



D-110 Langschildschutzbeschlag ES 0 mit OGL
Einbruchsicherheit ES 0
Als Wechselbeschlag mit Knopf K-130 erhältlich.
Stützknocken Ø 8 x 5 mm
Außenseite: Bauhöhe 13 mm
FS-92 auf Anfrage.

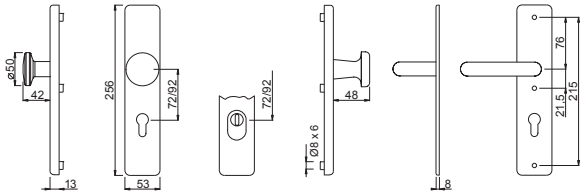

WSG K-130
FS-WSG PZ

ZA

OGL – LANGSCHILDSCHUTZBESCHLAG

ER

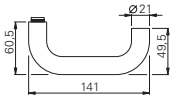

	∅	Lochung	⊠	Beschlag-Set PZ		Beschlag-Set ZA	
S	21 mm	72 mm	8 mm	719311.46	719341.46	719312.46	719342.46
	21 mm	88 mm	8,5 mm	719911.46	719941.46	719912.46	719942.46
	21 mm	92 mm	10 mm			749512.46	749542.46

Oberfläche: matt gebürstet, weitere Farben auf Anfrage

Die Ausführung ZA ist für Zylinderüberstände von 11 – 14 mm ausgelegt.
S Standardbeschlag für Türstärken: 38 – 45 mm. F Feuerschutztüren und R Paniktüren für Türstärken: 40 – 65 mm. Bitte geben Sie bei Ihrer Bestellung die Türstärke an.

D-110 Kurzschildschutzbeschlag ES 1

OGL



D-110 Kurzschildschutzbeschlag ES 1 mit OGL
Festdrehbar gelagert im wartungsfreien Gleitlager.
Einbruchsicherheit ES 1 / Klasse 2.
Als Wechselbeschlag mit Knopf K-130 erhältlich.

Benutzerkategorie Klasse 4, Stütznocken Ø 8 x 5 mm

Außenseite: Bauhöhe 15 mm (11 mm auf Anfrage)
Befestigungsbolzen (kurz) Ø12 x 9 mm auf Anfrage.

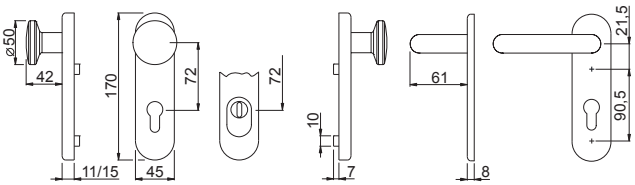

WSG K-130
FS-WSG PZ F

ZA

OGL – KURZSCHILDSCHUTZBESCHLAG

ER

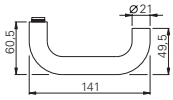

MPA NRW. Materialprüfungsamt Nordrhein-Westfalen | EN 1906 | EN 179 | F

F = 4 | 7 | - | B1 | 1 | 4 | 2 | U

OGL

	∅	Lochung	⊠	Beschlag-Set PZ		Beschlag-Set ZA	
S	21 mm	72 mm	8 mm	714311.46	714341.46	714312.46	714342.46
F	21 mm	72 mm	9 mm	764311.46	764341.46	764312.46	764342.46

Oberfläche: matt gebürstet, weitere Farben auf Anfrage

AI

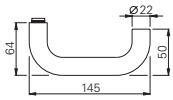

MPA NRW. Materialprüfungsamt Nordrhein-Westfalen | EN 1906 | EN 179 | F

F = 4 | 7 | - | D1 | 1 | 4 | 2 | U

OGL

	∅	Lochung	⊠	Beschlag-Set PZ		Beschlag-Set ZA	
S	22 mm	72 mm	8 mm	714311.30	714341.30	714312.30	714342.30
F	22 mm	72 mm	9 mm	764311.30	764341.30	764312.30	764342.30

Oberfläche: Aluminium eloxiert F1, weitere Farben auf Anfrage

Die Ausführung ZA ist für Zylinderüberstände von 11 – 14 mm ausgelegt.
S Standardbeschlag für Türstärken: 38 – 45 mm. F Feuerschutztüren und R Paniktüren für Türstärken: 40 – 65 mm. Bitte geben Sie bei Ihrer Bestellung die Türstärke an.

ECO **D-111 Schutzbeschläge**



Leistungskriterien

mit 9 mm Vierkantstift nach DIN 18273 Feuerschutz geprüft	■
Festdrehbar	■
Stahlunterkonstruktion im Innen- und Außenschild	■
Verdeckte, durchgehende Verschraubung	■
Innenseite mit Drücker	■

Klassifizierungsschlüssel EN 1906

4	7	-	0	1	4	0	U

■ Ja – Nein ◘ Option

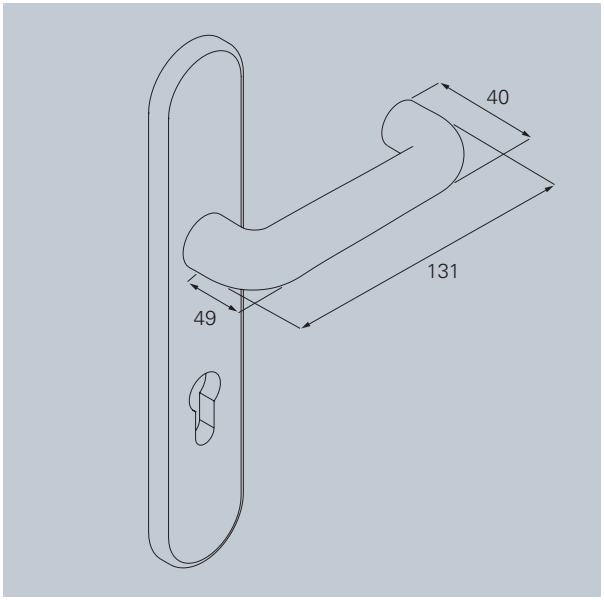

Stahltür

Holztür

Material:

Al
Aluminium

Lagertechnik:

OGL

PRODUKTFAMILIE D-100

Standardbeschlag



D-110 . Seite 238



D-120 . Seite 246



D-190 . Seite 250

Lang- / Kurzschildbeschlag



D-110 . Seite 288



D-110 . Seite 292

Ovalrosettenbeschlag



D-115 . Seite 328



D-116 . Seite 332

Schutzbeschlag



D-110 . Seite 364



D-111 . Seite 374



D-116 . Seite 386

Fenstergriff



F-110 . Seite 421

D-111 Langschildschutzbeschlag ES 0



D-111 Langschildschutzbeschlag ES 0 mit OGL
Einbruchsicherheit ES 0
Als Wechselbeschlag mit Knopf K-130 und Griffplatte G-160 erhältlich.
Stützknocken Ø 8 x 5 mm
Außenseite: Bauhöhe 13 mm auf Anfrage. PZ-Lochung mit Kunststoffeinsatz.
FS-92 auf Anfrage.

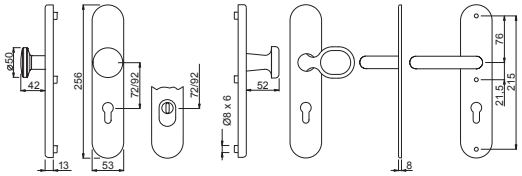

OGL – LANGSCHILDSCHUTZBESCHLAG

AI

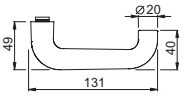

OGL

	∅	Lochung	⊠	Beschlag-Set PZ			Beschlag-Set ZA		
S	20 mm	72 mm	8 mm	715311.30	715341.30	715321.30	715312.30	715342.30	715322.30
F	20 mm	88 mm	8,5 mm	715911.30	715941.30	715921.30	715912.30	715942.30	715922.30
	20 mm	92 mm	10 mm				745512.30	745542.30	745522.30

Oberfläche: Aluminium eloxiert F1, weitere Farben auf Anfrage

Die Ausführung ZA ist für Zylinderüberstände von 11 – 14 mm ausgelegt.
S Standardbeschlag für Türstärken: 38 – 45 mm. F Feuerschutztüren für Türstärken: 40 – 65 mm. Bitte geben Sie bei Ihrer Bestellung die Türstärke an.

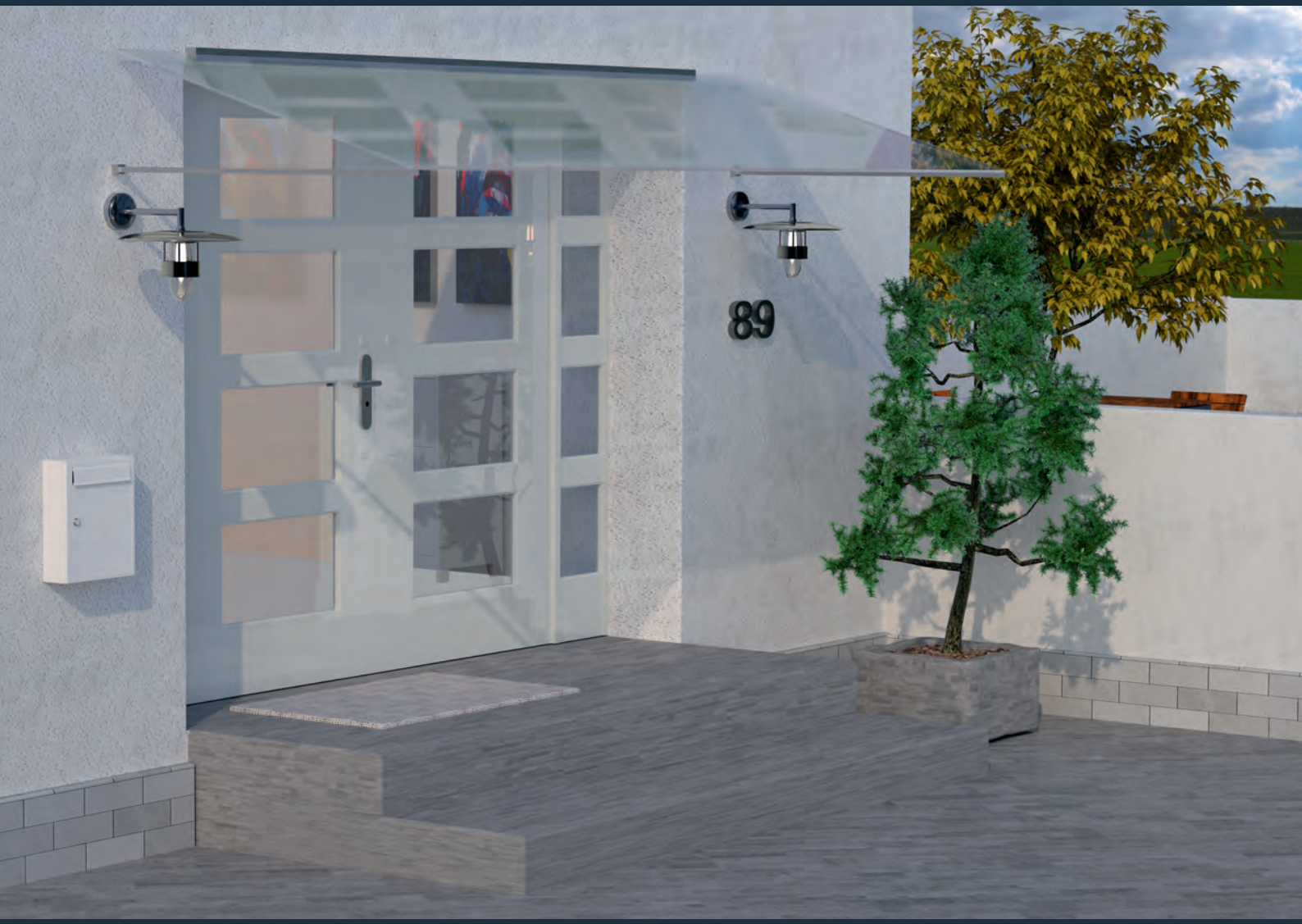

D-310 Sicherheitsbeschlag

ECO **D-310 Schutzbeschläge**



Leistungskriterien

Geprüft nach	EN 1906
mit 9 mm Vierkantstift nach DIN 18273 Feuerschutz geprüft	F
Geprüft nach	DIN 18 257
Festdrehbar	■
Stahlunterkonstruktion im Innen- und Außenschild	■
Verdeckte, durchgehende Verschraubung	■
Innenseite mit Drücker	■

Klassifizierungsschlüssel EN 1906

4	7	-	B1	1	4	4	U

■ Ja – Nein ◘ Option

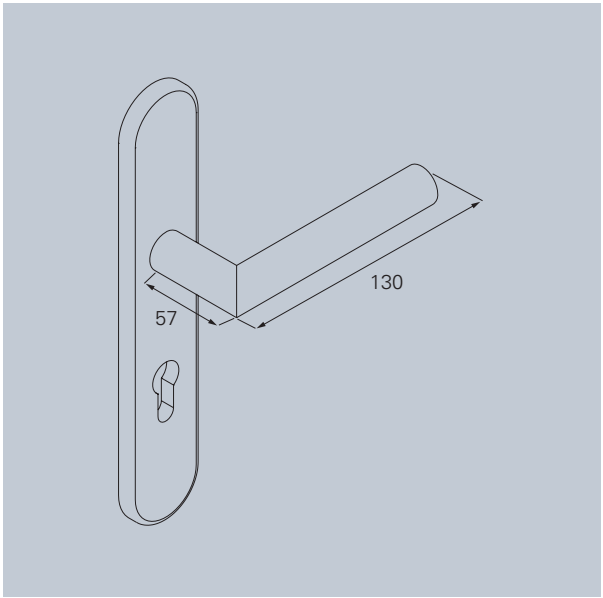

 Stahltür

 Holztür

Material:

ER ER Edelstahl Rostfrei

Al Al Aluminium

Lagertechnik:

OGL

PRODUKTFAMILIE D-300

Standardbeschlag



D-310 . Seite 260



D-330 . Seite 266

Lang- / Kurzschildbeschlag



D-330 . Seite 312



D-330 . Seite 314

Ovalrosettenbeschlag



D-310 . Seite 336



D-315 . Seite 341

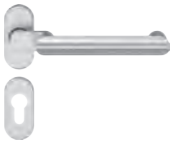

D-335 . Seite 344

Schutzbeschlag



D-310 . Seite 378



D-315 . Seite 390

Fenstergriff



F-310 . Seite 421

D-310 Langschildschutzbeschlag ES 3

OGL



D-310 Langschildschutzbeschlag ES 3 mit OGL

Festdrehbar gelagert im wartungsfreien Gleitlager. Einbruchsicherheit ES 3 / Klasse 4. Als Wechselbeschlag mit Knopf K-130 und Griffplatten G-160 und G-180 erhältlich.

Benutzerkategorie Klasse 4, Stützknocken Ø 8 x 5 mm

Außenseite: Bauhöhe 15 mm
Befestigungsbolzen (kurz) Ø12 x 9 mm auf Anfrage. FS-92 auf Anfrage.

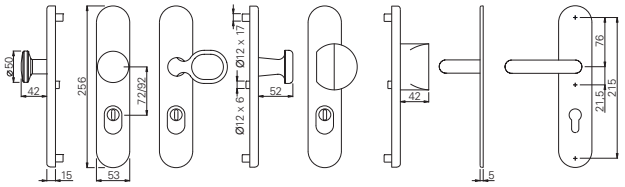

WSG K-130 FS-WSG ZA F | WSG G-160 FS-WSG ZA F | WSG G-180 FS-WSG ZA F

OGL – LANGSCHILDSCHUTZBESCHLAG

ER

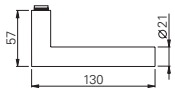

MPA NRW. Materialprüfungsamt Nordrhein-Westfalen | EN 1906 | F

F = 4 | 7 | - | B1 | 1 | 4 | 4 | U

OGL

	∅	Lochung	⊠	Beschlag-Set ZA			
S	21 mm	72 mm	8 mm	733312.46	733342.46	733322.46	733362.46
F	21 mm	72 mm	9 mm	783312.46	783342.46	783322.46	783362.46
⌂	21 mm	92 mm	10 mm	703512.46	703542.46	703522.46	703562.46

Oberfläche: matt gebürstet, weitere Farben auf Anfrage

AI

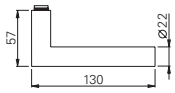

MPA NRW. Materialprüfungsamt Nordrhein-Westfalen | EN 1906 | F

F = 4 | 7 | - | D1 | 1 | 4 | 4 | U

OGL

	∅	Lochung	⊠	Beschlag-Set ZA			
S	22 mm	72 mm	8 mm	733312.30	733342.30	733322.30	733362.30
F	22 mm	72 mm	9 mm	783312.30	783342.30	783322.30	783362.30
⌂	22 mm	92 mm	10 mm	703512.30	703542.30	703522.30	703562.30

Oberfläche: Aluminium eloxiert F1, weitere Farben auf Anfrage

Die Ausführung ZA ist für Zylinderüberstände von 11 – 14 mm ausgelegt.

S Standardbeschlag für Türstärken: 38 – 45 mm. F Feuerschutztüren und R Paniktüren für Türstärken: 40 – 65 mm. Bitte geben Sie bei Ihrer Bestellung die Türstärke an.

D-310 Langschildschutzbeschlag ES 2

OGL



D-310 Langschildschutzbeschlag ES 2 mit OGL

Festdrehbar gelagert im wartungsfreien Gleitlager. Einbruchsicherheit ES 2 / Klasse 3. Als Wechselbeschlag mit Knopf K-130 und Griffplatten G-160 und G-170 erhältlich.

Benutzerkategorie Klasse 4, Stützknocken Ø 8 x 5 mm

Außenseite: Bauhöhe 15 mm (11 mm auf Anfrage)
Befestigungsbolzen (kurz) Ø12 x 9 mm auf Anfrage. FS-92 auf Anfrage.

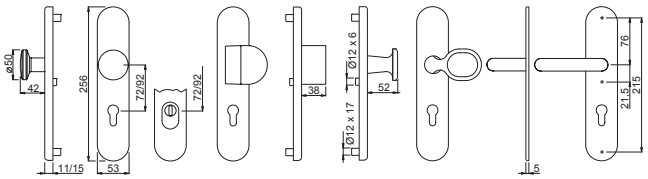

WSG K-130 FS-WSG F | PZ | ZA | WSG G-170 FS-WSG PZ F | WSG G-160 FS-WSG PZ F

OGL – LANGSCHILDSCHUTZBESCHLAG

ER

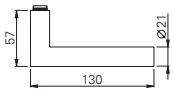

MPA NRW. Materialprüfungsamt Nordrhein-Westfalen | EN 1906 | F

F = 4 7 - B1 1 4 3 U

OGL

	∅	Lochung	⊠	Beschlag-Set PZ				Beschlag-Set ZA			
S	21 mm	72 mm	8 mm	732311.46	732341.46	732321.46	732361.46	732312.46	732342.46	732322.46	732362.46
F	21 mm	72 mm	9 mm	782311.46	782341.46	782321.46	782361.46	782312.46	782342.46	782322.46	782362.46
⌂	21 mm	92 mm	10 mm	702511.46	702541.46	702521.46	702561.46	702512.46	702542.46	702522.46	702562.46

Oberfläche: matt gebürstet, weitere Farben auf Anfrage

AI

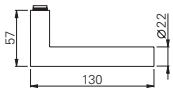

MPA NRW. Materialprüfungsamt Nordrhein-Westfalen | EN 1906 | F

F = 4 7 - D1 1 4 3 U

OGL

	∅	Lochung	⊠	Beschlag-Set PZ				Beschlag-Set ZA			
S	22 mm	72 mm	8 mm	732311.30	732341.30	732321.30	732361.30	732312.30	732342.30	732322.30	732362.30
F	22 mm	72 mm	9 mm	782311.30	782341.30	782321.30	782361.30	782312.30	782342.30	782322.30	782362.30
⌂	22 mm	92 mm	10 mm	702511.30	702541.30	702521.30	702561.30	702512.30	702542.30	702522.30	702562.30

Oberfläche: Aluminium eloxiert F1, weitere Farben auf Anfrage

Die Ausführung ZA ist für Zylinderüberstände von 11 – 14 mm ausgelegt.

S Standardbeschlag für Türstärken: 38 – 45 mm. F Feuerschutztüren und R Paniktüren für Türstärken: 40 – 65 mm. Bitte geben Sie bei Ihrer Bestellung die Türstärke an.

D-310 Langschildschutzbeschlag ES 2



D-310 Langschildschutzbeschlag ES 2 mit OGL

Festdrehbar gelagert im wartungsfreien Gleitlager. Einbruchsicherheit ES 2 / Klasse 3. Als Wechselbeschlag mit Knopf K-130 erhältlich.

Benutzerkategorie Klasse 4, Stützknocken Ø 8 x 5 mm

Außenseite: Bauhöhe 15 mm (11 mm auf Anfrage)
Befestigungsbolzen (kurz) Ø12 x 9 mm auf Anfrage. FS-92 auf Anfrage.

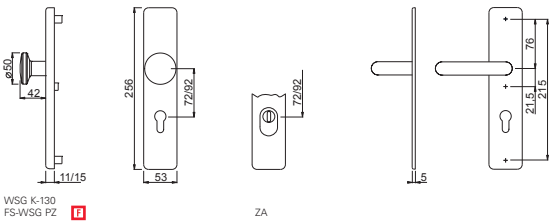

OGL – LANGSCHILDSCHUTZBESCHLAG

Al

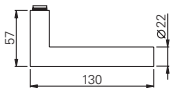

F = 4 | 7 | - | D1 | 1 | 4 | 3 | U

	∅	Lochung	▨	Beschlag-Set PZ		Beschlag-Set ZA	
S	22 mm	72 mm	8 mm	738311.30	738341.30	738312.30	738342.30
F	22 mm	72 mm	9 mm	788311.30	788341.30	788312.30	788342.30
	22 mm	92 mm	10 mm	708511.30	708541.30	708512.30	708542.30

Oberfläche: Aluminium eloxiert F1, weitere Farben auf Anfrage

Die Ausführung ZA ist für Zylinderüberstände von 11 – 14 mm ausgelegt.

S Standardbeschlag für Türstärken: 38 – 45 mm. F Feuerschutztüren und R Paniktüren für Türstärken: 40 – 65 mm. Bitte geben Sie bei Ihrer Bestellung die Türstärke an.

D-310 Langschildschutzbeschlag ES 1

OGL



D-310 Langschildschutzbeschlag ES 1 mit OGL

Festdrehbar gelagert im wartungsfreien Gleitlager. Einbruchsicherheit ES 1 / Klasse 2. Als Wechselbeschlag mit Knopf K-130 und Griffplatten G-160 und G-170 erhältlich.

Benutzerkategorie Klasse 4, Stützknocken Ø 8 x 5 mm

Außenseite: Bauhöhe 15 mm (11 mm auf Anfrage)
Befestigungsbolzen (kurz) Ø12 x 9 mm auf Anfrage. FS-92 auf Anfrage.

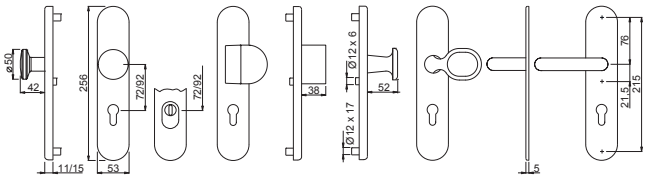

WSG K-130 FS-WSG F | PZ | ZA | WSG G-170 FS-WSG PZ F | WSG G-160 FS-WSG PZ F

OGL – LANGSCHILDSCHUTZBESCHLAG

ER

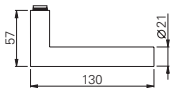

MPA NRW. Materialprüfungsamt Nordrhein-Westfalen | EN 1906 | F

F = 4 7 - B1 1 4 2 U

OGL

	∅	Lochung	⊿	Beschlag-Set PZ				Beschlag-Set ZA			
S	21 mm	72 mm	8 mm	731311.46	731341.46	731321.46	731371.46	731312.46	731342.46	731322.46	731372.46
F	21 mm	72 mm	9 mm	781311.46	781341.46	781321.46	781371.46	781312.46	781342.46	781322.46	781372.46
⌂	21 mm	92 mm	10 mm	701511.46	701541.46	701521.46	701571.46	701512.46	701542.46	701522.46	701572.46

Oberfläche: matt gebürstet, weitere Farben auf Anfrage

AI

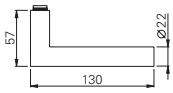

MPA NRW. Materialprüfungsamt Nordrhein-Westfalen | EN 1906 | F

F = 4 7 - D1 1 4 2 U

OGL

	∅	Lochung	⊿	Beschlag-Set PZ				Beschlag-Set ZA			
S	22 mm	72 mm	8 mm	731311.30	731341.30	731321.30	731371.30	731312.30	731342.30	731322.30	731372.30
F	22 mm	72 mm	9 mm	781311.30	781341.30	781321.30	781371.30	781312.30	781342.30	781322.30	781372.30
⌂	22 mm	92 mm	10 mm	701511.30	701541.30	701521.30	701571.30	701512.30	701542.30	701522.30	701572.30

Oberfläche: Aluminium eloxiert F1, weitere Farben auf Anfrage

Die Ausführung ZA ist für Zylinderüberstände von 11 – 14 mm ausgelegt.

S Standardbeschlag für Türstärken: 38 – 45 mm. F Feuerschutztüren und R Paniktüren für Türstärken: 40 – 65 mm. Bitte geben Sie bei Ihrer Bestellung die Türstärke an.

D-310 Langschildschutzbeschlag ES 1



D-310 Langschildschutzbeschlag ES 1 mit OGL

Festdrehbar gelagert im wartungsfreien Gleitlager. Einbruchsicherheit ES 1 / Klasse 2. Als Wechselbeschlag mit Knopf K-130 erhältlich.

Benutzerkategorie Klasse 4, Stützknocken Ø 8 x 5 mm

Außenseite: Bauhöhe 15 mm (11 mm auf Anfrage)
Befestigungsbolzen (kurz) Ø12 x 9 mm auf Anfrage. FS-92 auf Anfrage.

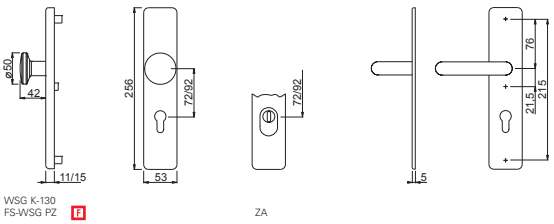

OGL – LANGSCHILDSCHUTZBESCHLAG

Al

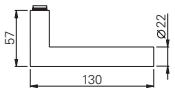

F = 4 | 7 | - | D1 | 1 | 4 | 2 | U

	∅	Lochung	▨	Beschlag-Set PZ		Beschlag-Set ZA	
S	22 mm	72 mm	8 mm	737311.30	737341.30	737312.30	737342.30
F	22 mm	72 mm	9 mm	787311.30	787341.30	787312.30	787342.30
	22 mm	92 mm	10 mm	707511.30	707541.30	707512.30	707542.30

Oberfläche: Aluminium eloxiert F1, weitere Farben auf Anfrage

Die Ausführung ZA ist für Zylinderüberstände von 11 – 14 mm ausgelegt.

S Standardbeschlag für Türstärken: 38 – 45 mm. F Feuerschutztüren und R Paniktüren für Türstärken: 40 – 65 mm. Bitte geben Sie bei Ihrer Bestellung die Türstärke an.

D-310 Kurzschildschutzbeschlag ES 1

OGL



D-310 Kurzschildschutzbeschlag ES 1 mit OGL

Festdrehbar gelagert im wartungsfreien Gleitlager. Einbruchsicherheit ES 1 / Klasse 2. Als Wechselbeschlag mit Knopf K-130 erhältlich.

Benutzerkategorie Klasse 4, Stütznocken Ø 8 x 5 mm

Außenseite: Bauhöhe 15 mm (11 mm auf Anfrage)
Befestigungsbolzen (kurz) Ø12 x 9 mm auf Anfrage.

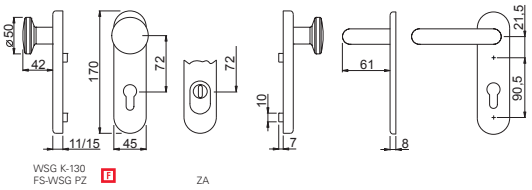

OGL – KURZSCHILDSCHUTZBESCHLAG

ER

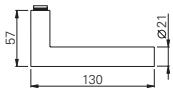

MPA NRW. Materialprüfungsamt Nordrhein-Westfalen | EN 1906 | F

F = 4 | 7 | - | B1 | 1 | 4 | 2 | U

OGL

	∅	Lochung	⊿	Beschlag-Set PZ		Beschlag-Set ZA	
S	21 mm	72 mm	8 mm	734311.46	734341.46	734312.46	734342.46
F	21 mm	72 mm	9 mm	784311.46	784341.46	784312.46	784342.46

Oberfläche: matt gebürstet, weitere Farben auf Anfrage

AI

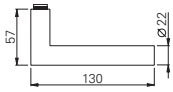

MPA NRW. Materialprüfungsamt Nordrhein-Westfalen | EN 1906 | F

F = 4 | 7 | - | D1 | 1 | 4 | 2 | U

OGL

	∅	Lochung	⊿	Beschlag-Set PZ		Beschlag-Set ZA	
S	22 mm	72 mm	8 mm	734311.30	734341.30	734312.30	734342.30
F	22 mm	72 mm	9 mm	784311.30	784341.30	784312.30	784342.30

Oberfläche: Aluminium eloxiert F1, weitere Farben auf Anfrage

Die Ausführung ZA ist für Zylinderüberstände von 11 – 14 mm ausgelegt.

S Standardbeschlag für Türstärken: 38 – 45 mm. F Feuerschutztüren und R Paniktüren für Türstärken: 40 – 65 mm. Bitte geben Sie bei Ihrer Bestellung die Türstärke an.

ECO **D-116 Schutzbeschläge**



Leistungskriterien

Geprüft nach	EN 1906
mit 9 mm Vierkantstift nach DIN 18273 Feuerschutz geprüft	F
Drückerform für Flucht- und Rettungswegetüren	EN 179
Geprüft nach	DIN 18 257
Festdrehbar	■
Stahlunterkonstruktion im Innen- und Außenschild	■
Verdeckte, durchgehende 3-fach Verschraubung	■
Innenseite mit Drücker	■
DIN-L/R	■

Klassifizierungsschlüssel EN 1906

4	7	-	B1	1	4	2	U

■ Ja – Nein ◘ Option

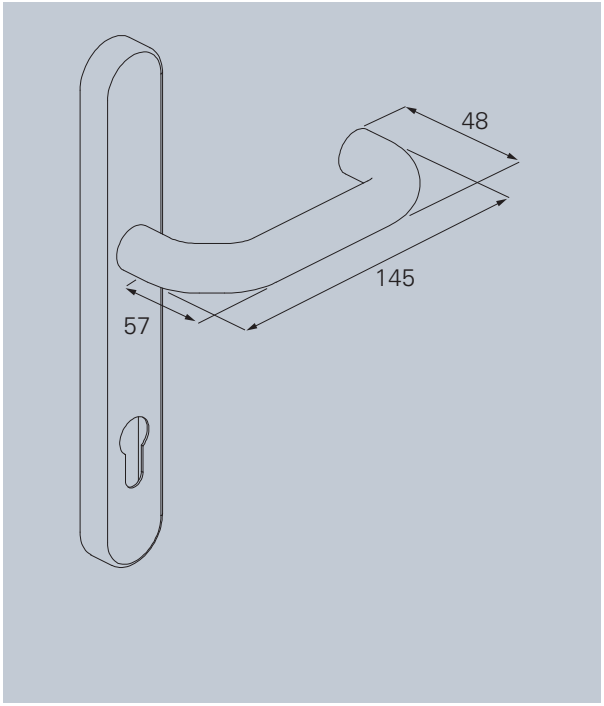

Profiltür

Material:

ER Edelstahl Rostfrei

AI Aluminium

Lagertechnik:

OGL

PRODUKTFAMILIE D-100

Standardbeschlag



D-110 . Seite 238



D-120 . Seite 246



D-190 . Seite 250

Lang- / Kurzschildbeschlag



D-110 . Seite 288



D-110 . Seite 292

Ovalrosettenbeschlag



D-115 . Seite 328



D-116 . Seite 332

Schutzbeschlag



D-110 . Seite 364



D-111 . Seite 374



D-116 . Seite 386

Fenstergriff



F-110 . Seite 421

D-116 Rohrrahmenschutzbeschlag ES 1 OGL

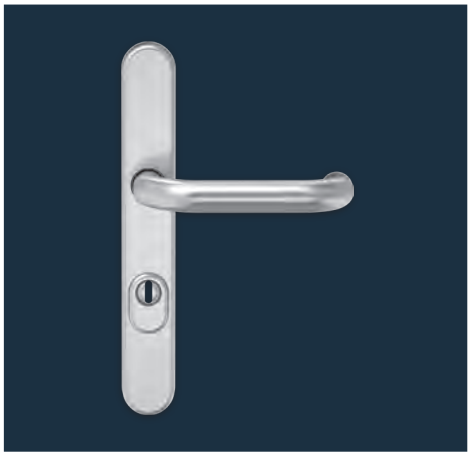

D-116 Rohrrahmenschutzbeschlag mit OGL – Gleitlagertechnik

Festdrehbar gelagert im wartungsfreien Gleitlager. Einbruchsicherheit ES 1 / Klasse 2. Als Wechselbeschlag mit Knopf K-160 erhältlich.

Benutzerkategorie Klasse 4, Stützknocken Ø 8 x 5 mm

Außenseite: Bauhöhe 15 mm
Entfernung 72 mm auch als Feuerschutz mit 9 mm Vierkant.
Befestigungsbolzen (kurz) Ø12 x 9 mm auf Anfrage.

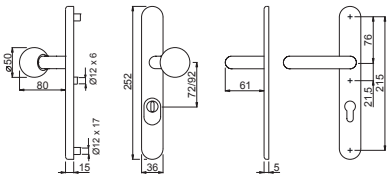

WSG K-160
FS-WSG ZA F

PZ

OGL – ROHRRAHMENSCHUTZBESCHLAG

ER

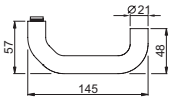

MPA NRW. Materialprüfungsamt Nordrhein-Westfalen | EN 1906 | EN 179 | F

F = 4 | 7 | - | B1 | 1 | 4 | 2 | U

OGL

	∅	Lochung	⊠	Beschlag-Set PZ		Beschlag-Set ZA	
S	21 mm	72 mm	8 mm	822311.46	822341.46	822312.46	822342.46
F	21 mm	92 mm	9 mm	824511.46	824541.46	824512.46	824542.46
⌂	21 mm	92 mm	10 mm	826511.46	826541.46	826512.46	826542.46

Oberfläche: matt gebürstet, weitere Farben auf Anfrage

AI

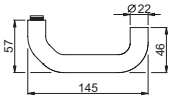

MPA NRW. Materialprüfungsamt Nordrhein-Westfalen | EN 1906 | EN 179 | F

F = 4 | 7 | - | D1 | 1 | 4 | 2 | U

	∅	Lochung	⊠	Beschlag-Set PZ		Beschlag-Set ZA	
S	22 mm	72 mm	8 mm	822311.30	822341.30	822312.30	822342.30
F	22 mm	92 mm	9 mm	824511.30	824541.30	824512.30	824542.30
⌂	22 mm	92 mm	10 mm	826511.30	826541.30	826512.30	826542.30

Oberfläche: Aluminium eloxiert F1, weitere Farben auf Anfrage

Die Ausführung ZA ist für Zylinderüberstände von 11 – 14 mm ausgelegt.
S Standardbeschlag für Türstärken: 38 – 45 mm. F Feuerschutztüren und Paniktüren für Türstärken: 40 – 65 mm. Bitte geben Sie bei Ihrer Bestellung die Türstärke an.



ECO **D-100**
Der U-Form-Drücker.

Ein Klassiker mit Mehrwert: Der u-förmige Drücker hat seinen Vorteil in der zweiten 90-Grad-Biegung. Er wurde klassisch immer dann eingesetzt, wenn ein „Einfädeln“ von Mensch oder Material befürchtet werden musste: Die hintere Kröpfung des Griffs hilft zu vermeiden, dass Einkaufstaschen oder Mantelärmel sich in der Klinke verfangen.

Darüber hinaus hat der U-Form-Drücker auch Komfortqualitäten, denn die hintere Kröpfung unterstützt den Handballen beim Öffnen der Tür.

ECO Schulte hat den U-Form-Drücker auch als Schmalschildschutzbeschlag D-116 im Sortiment.

ECO **D-315 Schutzbeschläge**

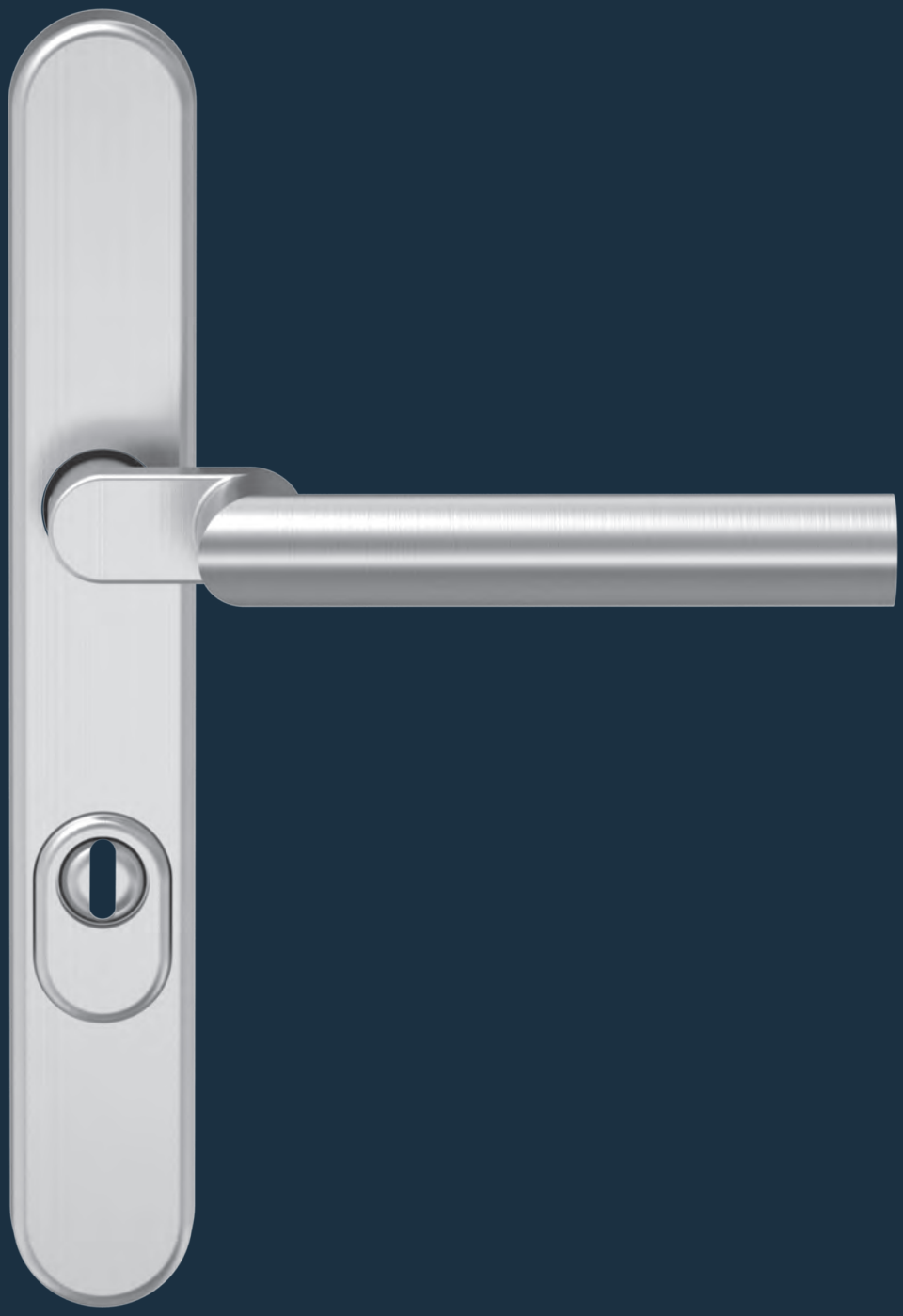

Leistungskriterien

Geprüft nach	EN 1906
mit 9 mm Vierkantstift nach DIN 18273 Feuerschutz geprüft	F
Geprüft nach	DIN 18 257
Festdrehbar	■
Stahlunterkonstruktion im Innen- und Außenschild	■
Verdeckte, durchgehende 3-fach Verschraubung	■
Innenseite mit Drücker	■
DIN-L/R	■

Klassifizierungsschlüssel EN 1906

4	7	-	B1	1	4	2	U

■ Ja – Nein ◘ Option

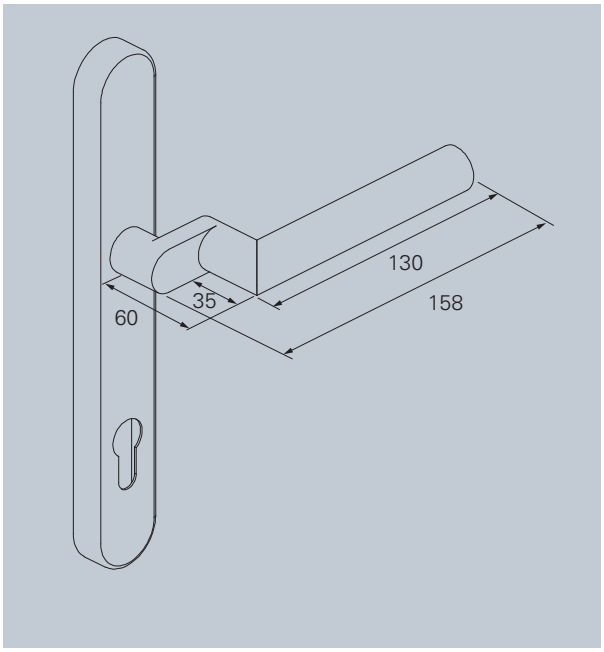

Profiltür

Material:

ER Edelstahl Rostfrei

AI Aluminium

Lagertechnik:

OGL

PRODUKTFAMILIE D-300

Standardbeschlag

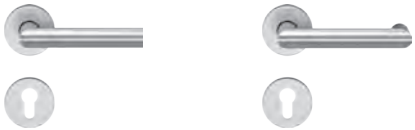

D-310 . Seite 264

D-330 . Seite 266

Lang- / Kurzschildbeschlag



D-330 . Seite 312



D-330 . Seite 314

Ovalrosettenbeschlag



D-310 . Seite 336



D-315 . Seite 341

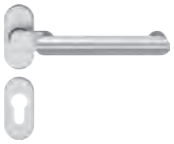

D-335 . Seite 344

Schutzbeschlag



D-310 . Seite 378



D-315 . Seite 390

Fenstergriff



F-310 . Seite 421

D-315 Rohrrahmenschutzbeschlag ES 1

OGL

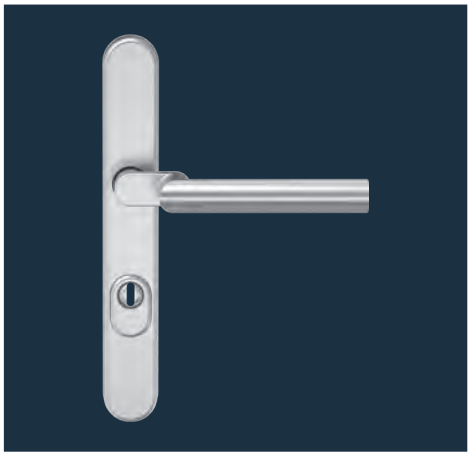

D-315 Rohrrahmenschutzbeschlag mit OGL – Gleitlagertechnik

Festdrehbar gelagert im wartungsfreien Gleitlager. Einbruchsicherheit ES 1 / Klasse 2. Als Wechselbeschlag mit Knopf K-160 erhältlich.

Benutzerkategorie Klasse 4, Stützknocken Ø 8 x 5 mm

Außenseite: Bauhöhe 15 mm
Entfernung 72 mm auch als Feuerschutz mit 9 mm Vierkant.
Befestigungsbolzen (kurz) Ø12 x 9 mm auf Anfrage.

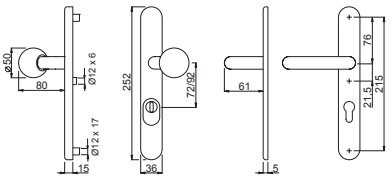

OGL – ROHRRAHMENSCHUTZBESCHLAG

ER

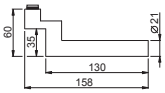

MPA NRW. Materialprüfungsamt Nordrhein-Westfalen | DIN 18 257 | EN 1906 | F

F = 4 | 7 | - | B1 | 1 | 4 | 2 | U

OGL

	∅	Lochung	▨	Beschlag-Set PZ		Beschlag-Set ZA	
S	21 mm	72 mm	8 mm	852311.46	852341.46	852312.46	852342.46
F	21 mm	92 mm	9 mm	854511.46	854541.46	854512.46	854542.46
⌂	21 mm	92 mm	10 mm	856511.46	856541.46	856512.46	856542.46

Oberfläche: matt gebürstet, weitere Farben auf Anfrage

AI

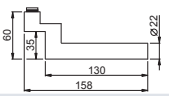

MPA NRW. Materialprüfungsamt Nordrhein-Westfalen | DIN 18 257 | EN 1906 | F

F = 4 | 7 | - | D1 | 1 | 4 | 2 | U

OGL

	∅	Lochung	▨	Beschlag-Set PZ		Beschlag-Set ZA	
S	22 mm	72 mm	8 mm	882311.30	882341.30	882312.30	882342.30
F	22 mm	92 mm	9 mm	884511.30	884541.30	884512.30	884542.30
⌂	22 mm	92 mm	10 mm	886811.30	886541.30	886512.30	886542.30

Oberfläche: Aluminium eloxiert F1, weitere Farben auf Anfrage

Die Ausführung ZA ist für Zylinderüberstände von 11 – 14 mm ausgelegt.

S Standardbeschlag für Türstärken: 38 – 45 mm. F Feuerschutztüren für Türstärken: 40 – 65 mm. Bitte geben Sie bei Ihrer Bestellung die Türstärke an.



Europaparlament, Brüssel,
Belgien

ECO **Beschlagtechnik**
Klinken in die Hand geben.

Die ergonomische Form des Drückers ergibt sich weitgehend aus der Funktion: Der Drücker ist selbstverständlich intuitiv zu lokalisieren und zu bedienen. Ein sicherer Griff und eine sichere Kraftübertragung sind gewährleistet. Weil beim Öffnen einer Tür erhebliche Kräfte umgesetzt werden, soll die Form ein Klemmen oder Quetschen der Finger vermeiden helfen. Eine normgerechte Ausführung sorgt zudem für ein Höchstmaß an Funktionssicherheit.

G-170 beschusshemmender Schutzbeschlag ES 3 OGL

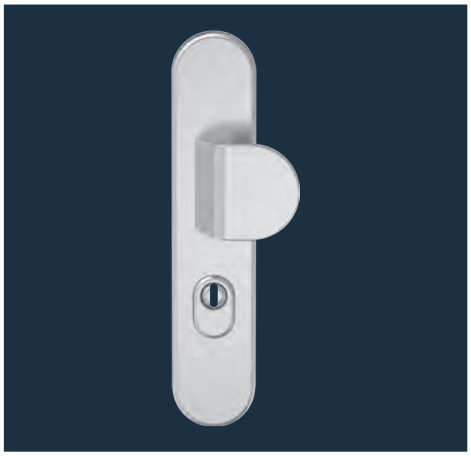

G-170 Beschusshemmender Schutzbeschlag ES 3 mit OGL – Gleitlagertechnik

Einbruchsicherheit ES 3 nach DIN 18257 und EN 1906 Klasse 4.
Als Wechselbeschlag mit Drücker D-110 erhältlich.

Wartungsfreies Gleitlager. DIN L / R verwendbar.
Benutzerkategorie Klasse 4.

Außenseite: Bauhöhe 15 mm
Kurze Befestigungsbolzen auf Anfrage.

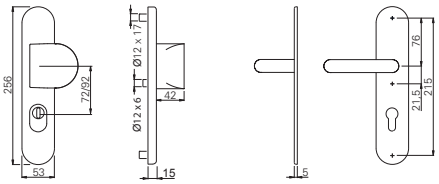

WSG G-170
FS-WSG ZA F

OGL – BESCHUSSHEMMENDER SCHUTZBESCHLAG

ER

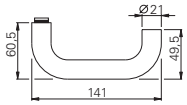

EN 1522 DIN 18 257 EN 1906 EN 179 F

F = 4 7 - B1 1 3 4 U

OGL

	∅	Lochung	▨	Beschlag-Set ZA
F	21 mm	72 mm	9 mm	5030037868
F	21 mm	92 mm	9 mm	5030037870

Oberfläche: matt gebürstet, weitere Farben auf Anfrage

AI

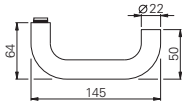

EN 1522 DIN 18 257 EN 1906 EN 179 F

F = 4 7 - D1 1 3 4 U

	∅	Lochung	▨	Beschlag-Set ZA
F	22 mm	72 mm	9 mm	5030037871
F	22 mm	92 mm	9 mm	5030037872

Oberfläche: Aluminium eloxiert F1, weitere Farben auf Anfrage



Gezielt geprüfte Sicherheit in Extremsituationen.

Beschusshemmende Schutzbeschläge von ECO Schulte – dienen dem Personenschutz und/oder der Objektsicherheit. Je nach Widerstandsklasse sind unsere Beschläge in der Lage Projektile zu stoppen.
Nach **EN 1522** können ECO Beschläge im Rahmen eines Sicherheitskonzeptes geplant werden. Sie sind stets als Schutzbeschlag erhältlich.

Mögliche Einsatzorte:
Polizeidienststellen, Ministerien und Behörden, Botschaften, Banken und Flughäfen





Schutzbeschlag mit Panikfunktion

Außen: Einbruchhemmend
Langschildschutzgarnitur ES3

Für den Schutz von Personen und Sachwerten in öffentlichen Gebäuden oder Privathaushalten bietet ECO Schulte die einbruchhemmende Langschildschutzgarnitur ES3, die durch ihre hervorragend, robuste Beschaffenheit einbruch- und durchschusshemmende Anforderungen erfüllt.

- Einbruch durch gewaltsames Abschlagen des Beschlages ist speziell gesichert i. V. m. **DIN EN 1627-1630**
- zum Patent angemeldete Sonderlösung
- Einbruchhemmung nach **EN 1627** bis Widerstandsklasse **RC4 (WK 4)**

Innen: Antipanikfunktion
Langschildgarnitur mit Panik-Wechselfunktion

Kommt es aufgrund von Feuerausbruch oder anderen Notfällen zu Panik, muss ein einfaches, schnelles und sicheres Flüchten möglich sein. Für diese Situation bietet ECO Schulte Einsteckschlösser mit Panikfunktion und rettet im Notfall Menschenleben.

- Panikfunktion nach **EN 179**
- Geeignet für Panikschlösser Panikfunktion E (Knopf) und D, B, C (Drücker)

K-130/D-110 Schutzbeschlag RC 4-Panik



G-190 Einbruchhemmende Langschildschutzgarnitur ES 3 und D-110 Langschildbeschlag mit Panik-Wechselfunktion
Einbruchschutz ES 3 nach DIN 18257.
Geeignet für die Widerstandsklasse RC 4.
Als Wechselbeschlag mit Langschild D-110 mit Panikfunktion erhältlich.
Panikfunktion nach EN 179. Geeignet für Panikschlösser.
Panikfunktion E (Knopf) und D, B, C (Drücker).

Wartungsfreies Gleitlager.
DIN L / R verwendbar.
Benutzerkategorie Klasse 4.

Außenseite: Bauhöhe 15 mm
Kurze Befestigungsbolzen auf Anfrage.

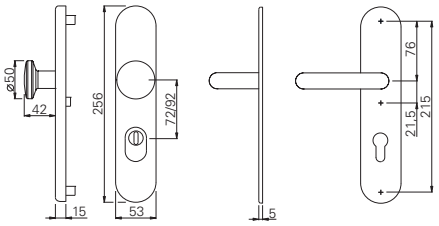

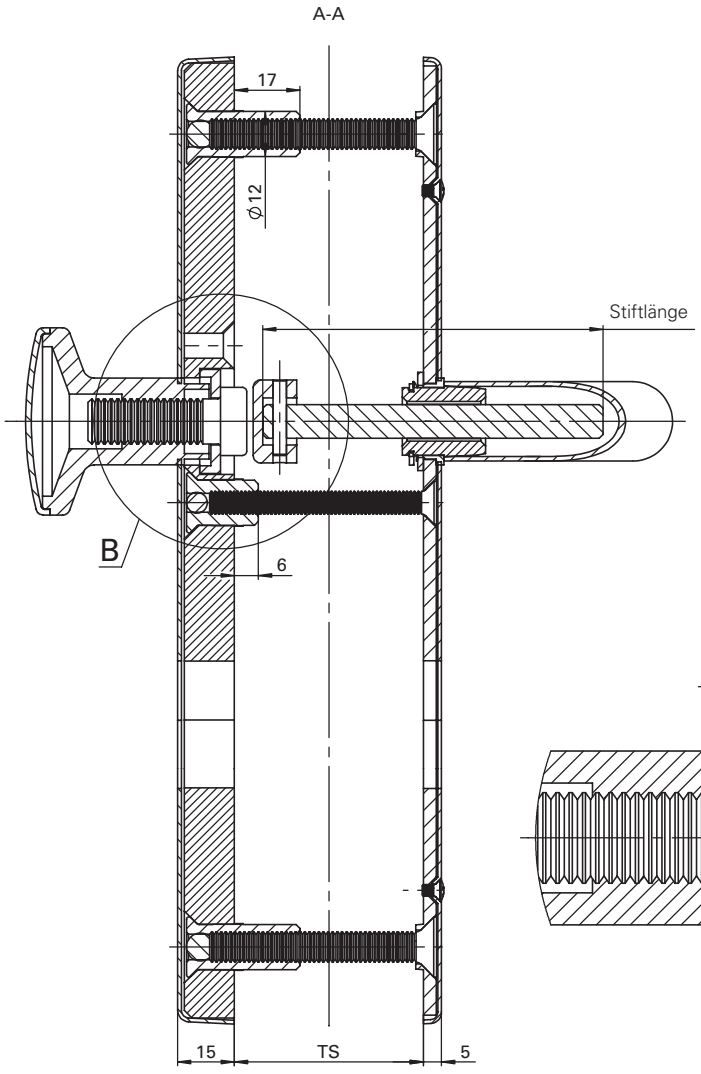

Stiftlängen	
Türstärke (TS)	Stiftlänge
55	75 mm
65	75 mm
75	85 mm

Einbruch durch gewaltsames Abschlagen des Beschlages ist speziell gesichert i. V. m. DIN EN 1627-1630.
Zum Patent angemeldete Sonderlösung.

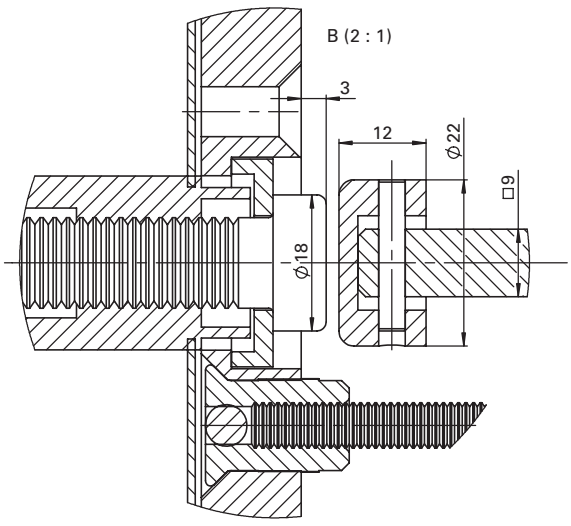

D-110/D-110 Schutzbeschlag RC 4-Panik



D-110 Einbruchhemmende Langschildschutzgarnitur ES 3 und D-110 Langschildbeschlag mit Panik-Wechselfunktion
Einbruch durch gewaltsames Abschlagen des Beschlages ist speziell gesichert i. V. m. DIN EN 1627-1630. Zum Patent angemeldete Sonderlösung. Einbruchschutz ES 3 nach DIN 18257.
Geeignet für die Widerstandsklasse RC 4.
Panikfunktion nach EN 179. Geeignet für Panikschlösser.
Panikfunktion E (Knopf) und D, B, C (Drücker).

Wartungsfreies Gleitlager.
DIN L / R verwendbar.
Benutzerkategorie Klasse 4.

Außenseite: Bauhöhe 15 mm
Kurze Befestigungsbolzen auf Anfrage.

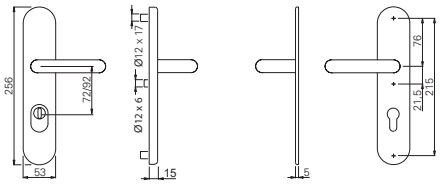

DD D-110
FS-DD ZA

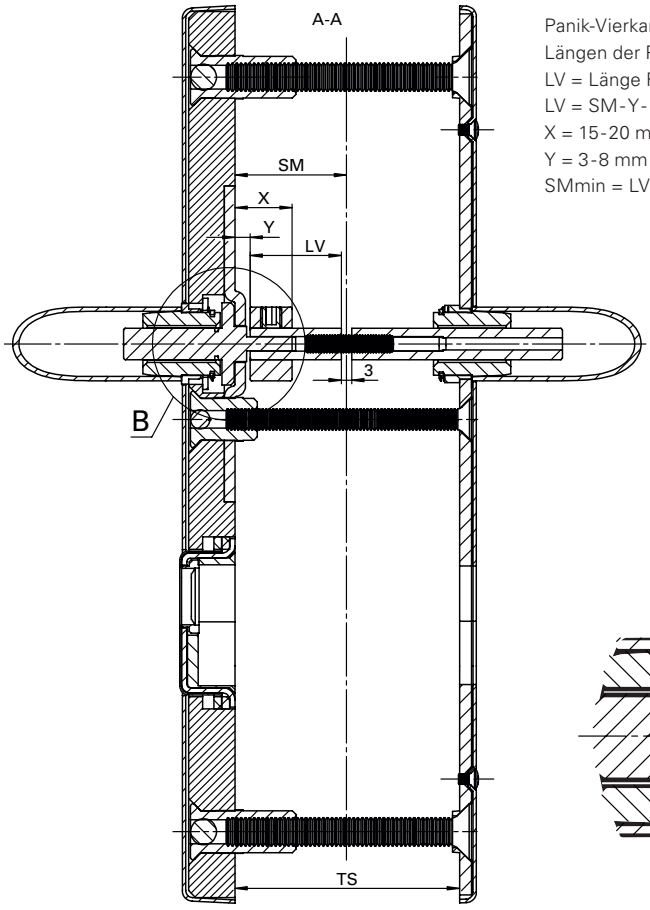

Panik-Vierkantstift für RC4:
Längen der Panikstifte müssen auftragsbezogen ermittelt werden!
LV = Länge RC4 VKT-Stift :
LV = SM-Y-1,5 mm; (LVmin = 23 mm) SM=Schloßmitte
X = 15-20 mm
Y = 3-8 mm
SMmin = LVmin + Ymin + 1,5 mm = 28 mm

Einbruch durch gewaltsames Abschlagen des Beschlages ist speziell gesichert i. V. m. DIN EN 1627-1630.
Zum Patent angemeldete Sonderlösung.

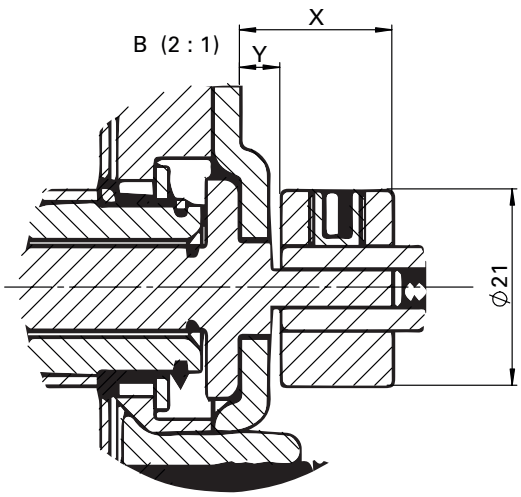

Kombi-Schutzbeschläge



ECO **D-110 Kombi-Schutzbeschlag**



Leistungskriterien

Geprüft nach	EN 1906
mit 9 mm Vierkantstift nach DIN 18273 Feuerschutz geprüft	F
Drückerform für Flucht- und Rettungswegetüren	EN 179
Geprüft nach	DIN 18 257
Festdrehbar	■
Stahlunterkonstruktion Innenrosette und Außenschild	■
Verdeckte, durchgehende Verschraubung	■
Innenseite mit Drücker / OGL **Click**	■
DIN-L/R	■
Mit Rückholfeder	A
Für Widerstandsklasse **RC2** und **RC3** geeignet	■

Klassifizierungsschlüssel EN 1906

4	7	-	B1/D1	1	4	2	A

■ Ja – Nein ◘ Option

 Stahltür

 Holztür

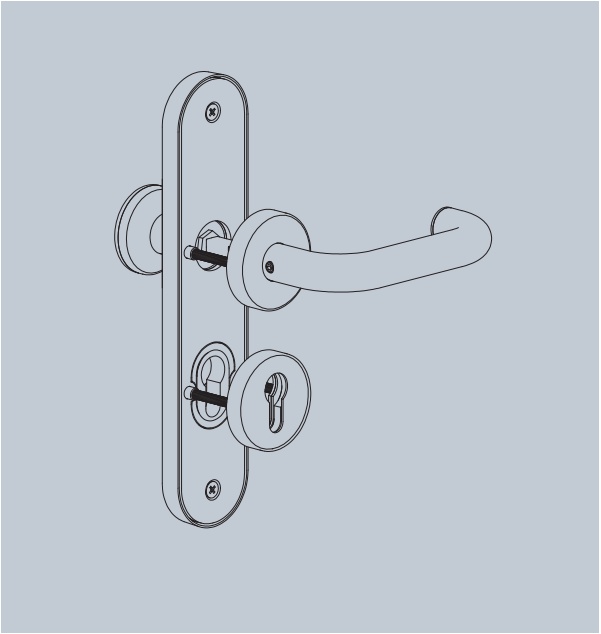

Material:

ER Edelstahl Rostfrei

Al Aluminium

Lagertechnik:

OGL Click

PRODUKTFAMILIE D-100

Standardbeschlag



D-110 . Seite 238



D-120 . Seite 246



D-190 . Seite 250

Ovalrosettenbeschlag

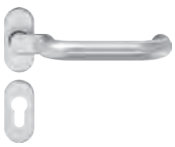

D-115 . Seite 328



D-116 . Seite 332

Fenstergriff



F-110 . Seite 421

Lang- / Kurzschildbeschlag



D-110 . Seite 288



D-110 . Seite 292

Schutzbeschlag



D-110 . Seite 400



D-110 . Seite 364



D-111 . Seite 374



D-116 . Seite 388

D-110 Kombi-Schutzbeschlag ES 1



D-110 Kombi-Schutzbeschlag ES 1 mit OGL Click

- Festdrehbar gelagert (durch ECO OGL **Click**-System) im wartungsfreien Gleitlager
- Feuerschutz zugelassen
- Einbruchsicherheit ES 1
- Für Widerstandsklasse RC 2 geeignet
- Als Wechselbeschlag mit Knopf K-130, K-160, K-165 und Griffplatten G-150, G-160, G-180 erhältlich.
- Mit Rückholfeder (Typ A)
- Hochfeste Stiftverbindung (genuteter Vierkantstift mit stanzender Madenschraube
- Gebrauchskategorie Klasse 4

OGL – KOMBI-SCHUTZBESCHLAG

ER

F = 4 | 7 | - | B1 | 1 | 4 | 2 | A

	∅	Lochung	⧄	Schutzbeschlag ZA/Rosettenbeschlag PZ					
				K-130/D-110	K-160/D-110	K-165/D-110	G-150/D-110	G-160/D-110	G-180/D-110
S	21 mm	72 mm	8 mm	5030048752	5030048753	5030048754	5030048755	5030048756	5030048757
F	21 mm	72 mm	9 mm	5030048758	5030048759	5030048760	5030048761	5030048762	5030048763

Oberfläche: matt gebürstet, weitere Farben und Ausführungen auf Anfrage.

AI

F = 4 | 7 | - | D1 | 1 | 4 | 2 | A

	∅	Lochung	⧄	Schutzbeschlag ZA/Rosettenbeschlag PZ					
				K-130/D-110	K-160/D-110	K-165/D-110	G-150/D-110	G-160/D-110	G-180/D-110
S	22 mm	72 mm	8 mm	5030048812	5030048814	5030048815	5030048817	5030048818	5030048819
F	22 mm	72 mm	9 mm	5030048820	5030048821	5030048822	5030048823	5030048824	5030048826

Oberfläche: Aluminium eloxiert F1, weitere Farben und Ausführungen auf Anfrage.

Die Ausführung ZA ist für Zylinderüberstände von 10 – 15 mm ausgelegt.

S Standardbeschlag für Türstärken: 38 – 45 mm. F Feuerschutztüren für Türstärken: 44 – 54 mm. Kombi-Schutzbeschläge für weitere Türstärken auf Anfrage erhältlich.

D-110 Kombi-Schutzbeschlag ES 1

OGL Click

Knöpfe

K-130 / D-110

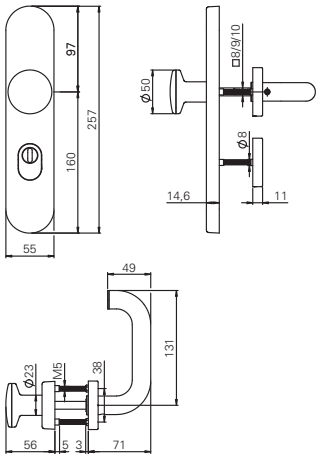

K-160 / D-110

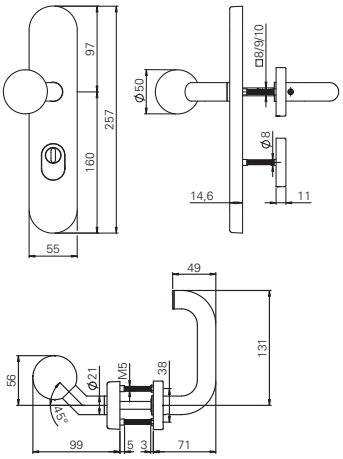

K-165 / D-110

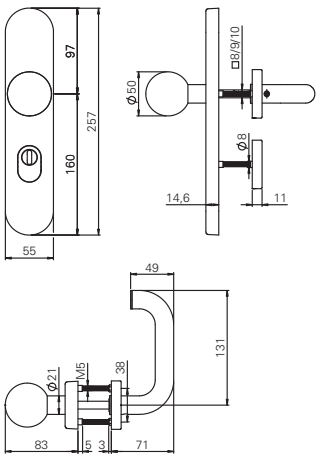

Griffplatten

G-150 / D-110

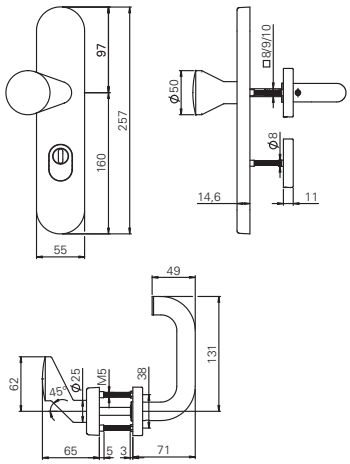

G-160 / D-110

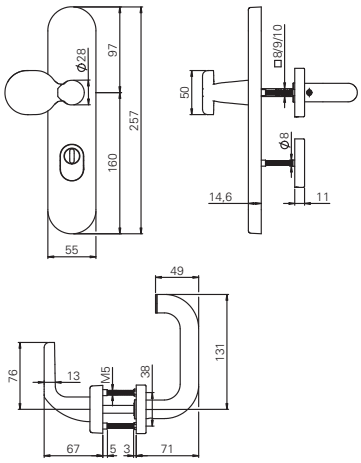

G-180 / D-110

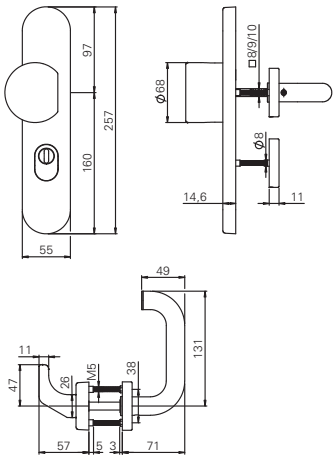

Knöpfe



ES 1 Langschild
ZA / K-130



ES 1 Langschild
ZA / K-160



ES 1 Langschild
ZA / K-165

Griffplatten



ES 1 Langschild
ZA / G-150



ES 1 Langschild
ZA / G-160



ES 1 Langschild
ZA / G-180

ECO **D-310 Kombi-Schutzbeschlag**



Leistungskriterien

Geprüft nach	EN 1906
mit 9 mm Vierkantstift nach DIN 18273 Feuerschutz geprüft	F
Geprüft nach	DIN 18 257
Festdrehbar	■
Stahlunterkonstruktion Innenrosette und Außenschild	■
Verdeckte, durchgehende Verschraubung	■
Innenseite mit Drücker / OGL **Click**	■
DIN-L/R	■
Mit Rückholfeder	A
Für Widerstandsklasse **RC2** und **RC3** geeignet	■

Klassifizierungsschlüssel EN 1906

4	7	-	B1/D1	1	4	2	A

■ Ja – Nein ◘ Option

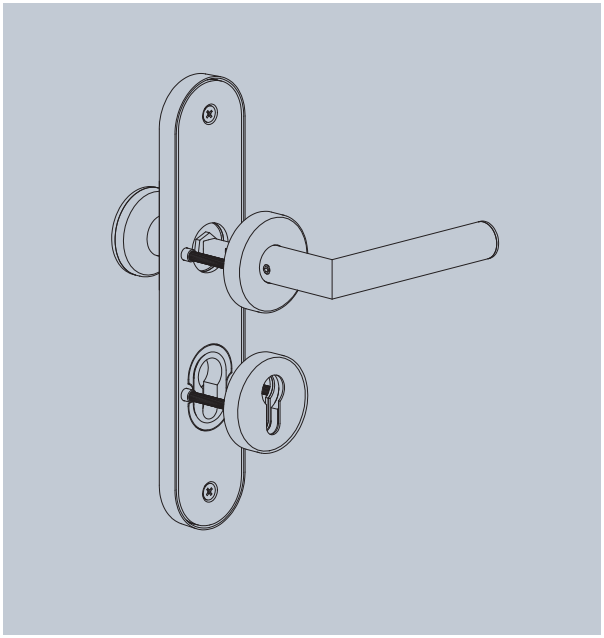

Material:

ER ER Edelstahl Rostfrei

Al Al Aluminium

Lagertechnik:

OGL Click

Stahltür

Holztür

PRODUKTFAMILIE D-300

Standardbeschlag



D-310 . Seite 260



D-330 . Seite 266

Ovalrosettenbeschlag



D-310 . Seite 336



D-315 . Seite 341

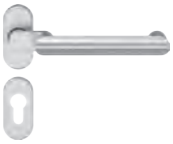

D-335 . Seite 344

Fenstergriff



F-310 . Seite 421

Lang- / Kurzschildbeschlag



D-330 . Seite 312



D-330 . Seite 314

Kombi- / Schutzbeschlag



D-310 . Seite 404



D-310 . Seite 378



D-315 . Seite 390

D-310 Kombi-Schutzbeschlag ES 1

OGL Click



D-310 Kombi-Schutzbeschlag ES 1 mit OGL Click

- Festdrehbar gelagert (durch ECO OGL **Click**-System) im wartungsfreien Gleitlager
- Feuerschutz zugelassen
- Einbruchsicherheit ES 1
- Für Widerstandsklasse RC 2 geeignet
- Als Wechselbeschlag mit Knopf K-130, K-160, K-165 und Griffplatten G-150, G-160, G-180 erhältlich.
- Mit Rückholfeder (Typ A)
- Hochfeste Stiftverbindung (genuteter Vierkantstift mit stanzender Madenschraube
- Gebrauchskategorie Klasse 4

OGL – KOMBI-SCHUTZBESCHLAG

ER

MPA NRW. Materialprüfungsamt Nordrhein-Westfalen | DIN 18 257 | EN 1906 | F

F = 4 | 7 | - | B1 | 1 | 4 | 2 | A

OGL Click

	∅	Lochung	⊠	Schutzbeschlag ZA/Rosettenbeschlag PZ					
				K-130/D-310	K-160/D-310	K-165/D-310	G-150/D-310	G-160/D-310	G-180/D-310
S	21 mm	72 mm	8 mm	5030048764	5030048765	5030048766	5030048767	5030048770	5030048772
F	21 mm	72 mm	9 mm	5030048773	5030048774	5030048775	5030048776	5030048777	5030048783

Oberfläche: matt gebürstet, weitere Farben und Ausführungen auf Anfrage.

AI

MPA NRW. Materialprüfungsamt Nordrhein-Westfalen | DIN 18 257 | EN 1906 | F

F = 4 | 7 | - | D1 | 1 | 4 | 2 | A

OGL Click

	∅	Lochung	⊠	Schutzbeschlag ZA/Rosettenbeschlag PZ					
				K-130/D-310	K-160/D-310	K-165/D-310	G-150/D-310	G-160/D-310	G-180/D-310
S	22 mm	72 mm	8 mm	5030048827	5030048828	5030048829	5030048830	5030048831	5030048832
F	22 mm	72 mm	9 mm	5030048834	5030048835	5030048836	5030048837	5030048838	5030048839

Oberfläche: Aluminium eloxiert F1, weitere Farben und Ausführungen auf Anfrage.

Die Ausführung ZA ist für Zylinderüberstände von 10 – 15 mm ausgelegt.

S Standardbeschlag für Türstärken: 38 – 45 mm. F Feuerschutztüren und R Paniktüren für Türstärken: 40 – 65 mm. Bitte geben Sie bei Ihrer Bestellung die Türstärke an.

D-310 Kombi-Schutzbeschlag ES 1

OGL Click

Knöpfe

K-130 / D-310

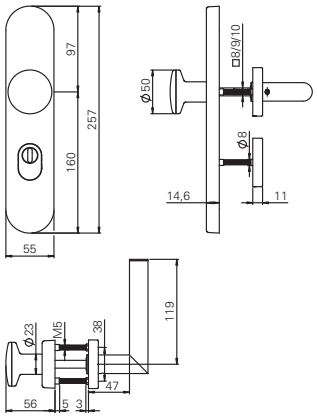

K-160 / D-310

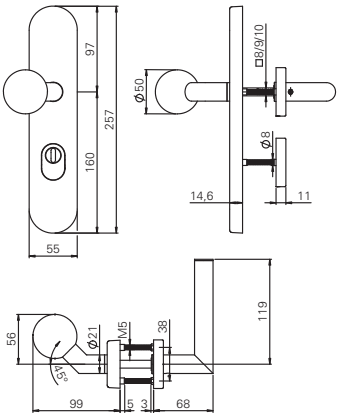

K-165 / D-310

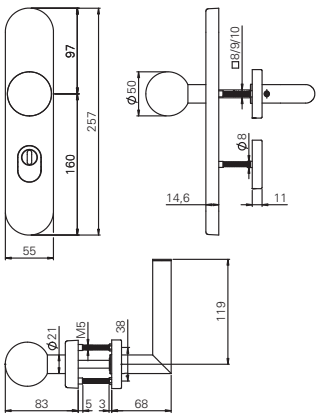

Griffplatten

G-150 / D-310

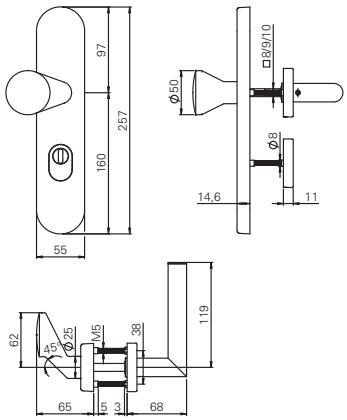

G-160 / D-310

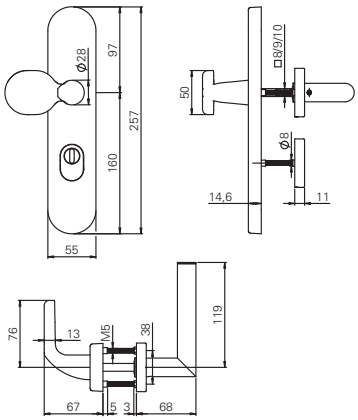

G-180 / D-310

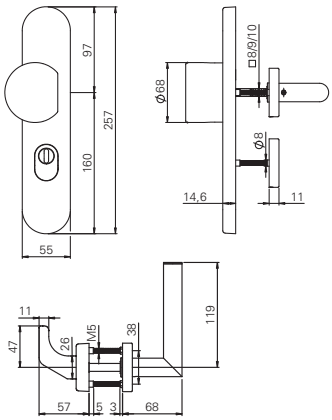

Knöpfe



ES 1 Langschild
ZA / K-130



ES 1 Langschild
ZA / K-160



ES 1 Langschild
ZA / K-165

Griffplatten



ES 1 Langschild
ZA / G-150



ES 1 Langschild
ZA / G-160



ES 1 Langschild
ZA / G-180

ECO **D-410 Kombi-Schutzbeschlag**



Leistungskriterien

Geprüft nach	EN 1906
mit 9 mm Vierkantstift nach DIN 18273 Feuerschutz geprüft	F
Drückerform für Flucht- und Rettungswegetüren	EN 179
Geprüft nach	DIN 18 257
Festdrehbar	■
Stahlunterkonstruktion Innenrosette und Außenschild	■
Verdeckte, durchgehende Verschraubung	■
Innenseite mit Drücker / OGL **Click**	■
DIN-L/R	■
Mit Rückholfeder	A
Für Widerstandsklasse **RC2** und **RC3** geeignet	■

Klassifizierungsschlüssel EN 1906

4	7	-	B1/D1	1	4	2	A

■ Ja – Nein ◘ Option

 Stahltür

 Holztür

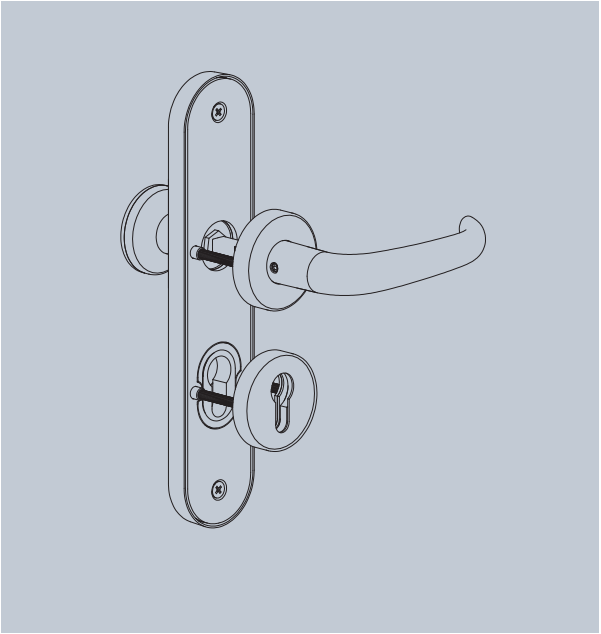

Material:

ER Edelstahl Rostfrei

Al Aluminium

Lagertechnik:

OGL Click

PRODUKTFAMILIE D-400

Standardbeschlag



D-410 . Seite 272



D-490 . Seite 278

Ovalrosettenbeschlag



D-410 . Seite 348



D-415 . Seite 352

Fenstergriff



F-410 . Seite 421

Lang- / Kurzschildbeschlag



D-410 . Seite 318



D-410 . Seite 320

Kombi- / Schutzbeschlag



D-410 . Seite 408

D-410 Kombi-Schutzbeschlag ES 1



D-410 Kombi-Schutzbeschlag ES 1 mit OGL Click

- Festdrehbar gelagert (durch ECO OGL **Click**-System) im wartungsfreien Gleitlager
- Feuerschutz zugelassen
- Einbruchsicherheit ES 1
- Für Widerstandsklasse RC 2 geeignet
- Als Wechselbeschlag mit Knopf K-130, K-160, K-165 und Griffplatten G-150, G-160, G-180 erhältlich.
- Mit Rückholfeder (Typ A)
- Hochfeste Stiftverbindung (genuteter Vierkantstift mit stanzender Madenschraube
- Gebrauchskategorie Klasse 4

OGL – KOMBI-SCHUTZBESCHLAG

ER

F = 4 | 7 | - | B1 | 1 | 4 | 2 | A

	∅	Lochung	⧄	Schutzbeschlag ZA/Rosettenbeschlag PZ					
				K-130/D-410	K-160/D-410	K-165/D-410	G-150/D-410	G-160/D-410	G-180/D-410
S	21 mm	72 mm	8 mm	5030048784	5030048785	5030048786	5030048787	5030048788	5030048789
F	21 mm	72 mm	9 mm	5030048793	5030048794	5030048795	5030048796	5030048797	5030048798

Oberfläche: matt gebürstet, weitere Farben und Ausführungen auf Anfrage.

AI

F = 4 | 7 | - | D1 | 1 | 4 | 2 | A

	∅	Lochung	⧄	Schutzbeschlag ZA/Rosettenbeschlag PZ					
				K-130/D-410	K-160/D-410	K-165/D-410	G-150/D-410	G-160/D-410	G-180/D-410
S	22 mm	72 mm	8 mm	5030048841	5030048844	5030048846	5030048847	5030048848	5030048849
F	22 mm	72 mm	9 mm	5030048850	5030048851	5030048852	5030048853	5030048855	5030048856

Oberfläche: Aluminium eloxiert F1, weitere Farben und Ausführungen auf Anfrage.

Die Ausführung ZA ist für Zylinderüberstände von 10 – 15 mm ausgelegt.

S Standardbeschlag für Türstärken: 38 – 45 mm. F Feuerschutztüren für Türstärken: 44 – 54 mm. Kombi-Schutzbeschläge für weitere Türstärken auf Anfrage erhältlich.

D-410 Kombi-Schutzbeschlag ES 1

OGL Click

Knöpfe

K-130 / D-410

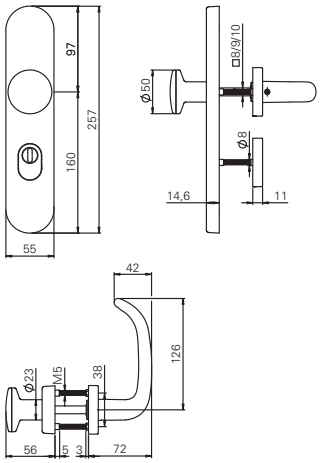

K-160 / D-410

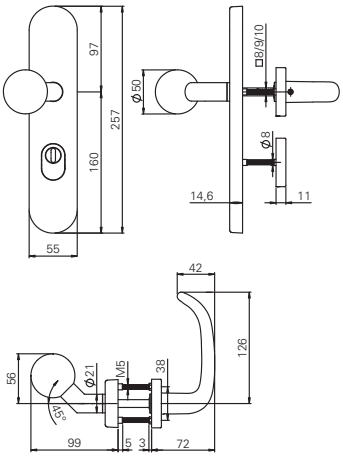

K-165 / D-410

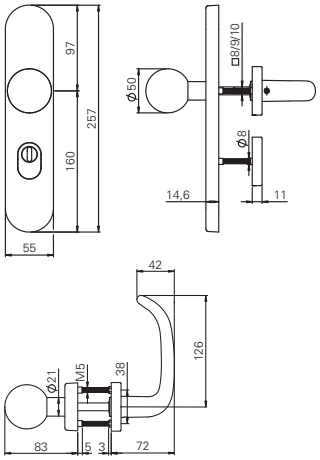

Griffplatten

G-150 / D-410

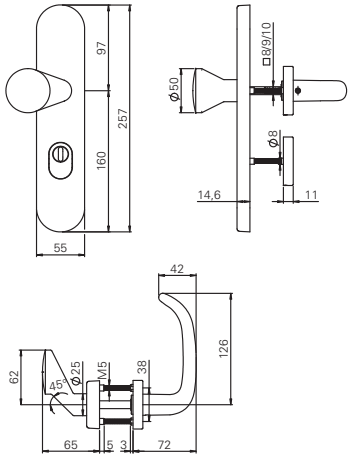

G-160 / D-410

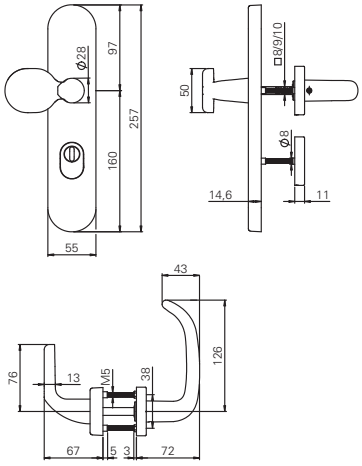

G-180 / D-410

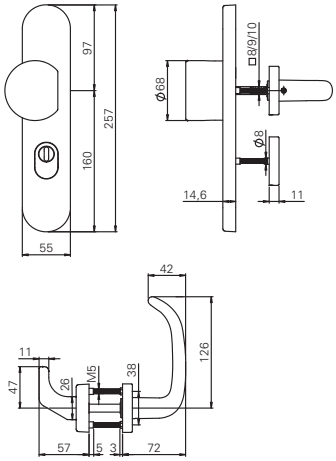

Knöpfe



ES 1 Langschild
ZA / K-130



ES 1 Langschild
ZA / K-160



ES 1 Langschild
ZA / K-165

Griffplatten



ES 1 Langschild
ZA / G-150



ES 1 Langschild
ZA / G-160



ES 1 Langschild
ZA / G-180

ECO **D-510 Kombi-Schutzbeschlag**



Leistungskriterien

Geprüft nach	EN 1906
mit 9 mm Vierkantstift nach DIN 18273 Feuerschutz geprüft	F
Drückerform für Flucht- und Rettungswegetüren	EN 179
Geprüft nach	DIN 18 257
Festdrehbar	■
Stahlunterkonstruktion Innenrosette und Außenschild	■
Verdeckte, durchgehende Verschraubung	■
Innenseite mit Drücker / OGL **Click**	■
DIN-L/R	■
Mit Rückholfeder	A
Für Widerstandsklasse **RC2** und **RC3** geeignet	■

Klassifizierungsschlüssel EN 1906

4	7	-	B1/D1	1	4	2	A

■ Ja – Nein ◘ Option

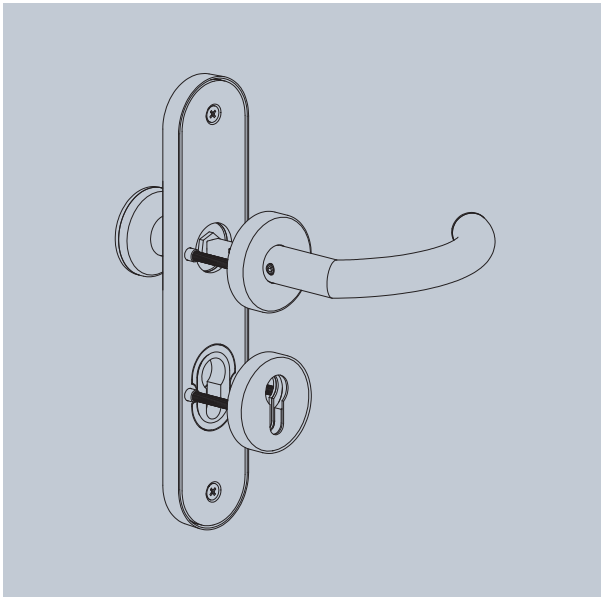

Material:

ER ER Edelstahl Rostfrei

Al Al Aluminium

Lagertechnik:

OGL Click

Stahltür

Holztür

PRODUKTFAMILIE D-500

Standardbeschlag



D-510 . Seite 282

Ovalrosettenbeschlag



D-515 . Seite 356

Lang- / Kurzschildbeschlag



D-510 . Seite 324

Kombi- / Schutzbeschlag



D-510 . Seite 412

D-510 Kombi-Schutzbeschlag ES 1



D-510 Kombi-Schutzbeschlag ES 1 mit OGL Click

- Festdrehbar gelagert (durch ECO OGL **Click**-System) im wartungsfreien Gleitlager
- Feuerschutz zugelassen
- Einbruchsicherheit ES 1
- Für Widerstandsklasse RC 2 geeignet
- Als Wechselbeschlag mit Knopf K-130, K-160, K-165 und Griffplatten G-150, G-160, G-180 erhältlich.
- Mit Rückholfeder (Typ A)
- Hochfeste Stiftverbindung (genuteter Vierkantstift mit stanzender Madenschraube
- Gebrauchskategorie Klasse 4

OGL – KOMBI-SCHUTZBESCHLAG

ER

F = 4 | 7 | - | B1 | 1 | 4 | 2 | A

OGL Click				Schutzbeschlag ZA/Rosettenbeschlag PZ					
				K-130/D-510	K-160/D-510	K-165/D-510	G-150/D-510	G-160/D-510	G-180/D-510
	∅	Lochung	⧄						
S	21 mm	72 mm	8 mm	5030048799	5030048800	5030048801	5030048802	5030048803	5030048804
F	21 mm	72 mm	9 mm	5030048805	5030048806	5030048807	5030048809	5030048810	5030048811

Oberfläche: matt gebürstet, weitere Farben und Ausführungen auf Anfrage.

AI

F = 4 | 7 | - | D1 | 1 | 4 | 2 | A

OGL Click				Schutzbeschlag ZA/Rosettenbeschlag PZ					
				K-130/D-510	K-160/D-510	K-165/D-510	G-150/D-510	G-160/D-510	G-180/D-510
	∅	Lochung	⧄						
S	22 mm	72 mm	8 mm	5030048857	5030048858	5030048859	5030048860	5030048861	5030048862
F	22 mm	72 mm	9 mm	5030048863	5030048864	5030048865	5030048866	5030048867	5030048868

Oberfläche: Aluminium eloxiert F1, weitere Farben und Ausführungen auf Anfrage.

Die Ausführung ZA ist für Zylinderüberstände von 10 – 15 mm ausgelegt.

S Standardbeschlag für Türstärken: 38 – 45 mm. F Feuerschutztüren für Türstärken: 44 – 54 mm. Kombi-Schutzbeschläge für weitere Türstärken auf Anfrage erhältlich.

D-510 Kombi-Schutzbeschlag ES 1

OGL Click

Knöpfe

K-130 / D-510

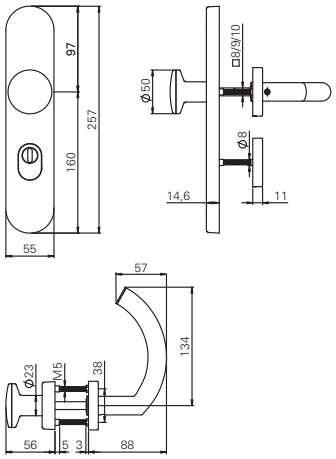

K-160 / D-510

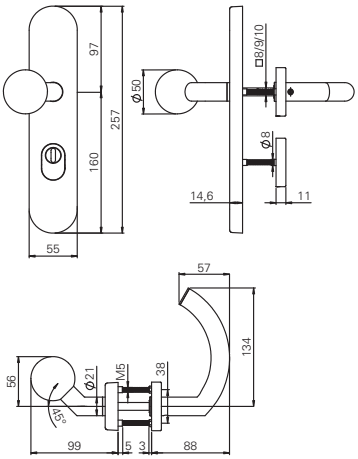

K-165 / D-510

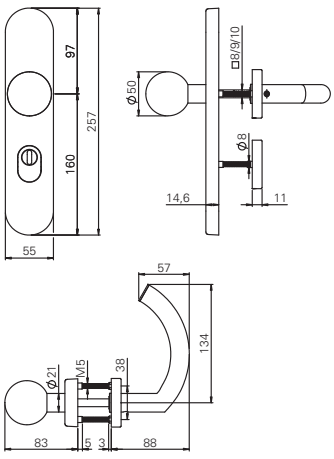

Griffplatten

G-150 / D-510

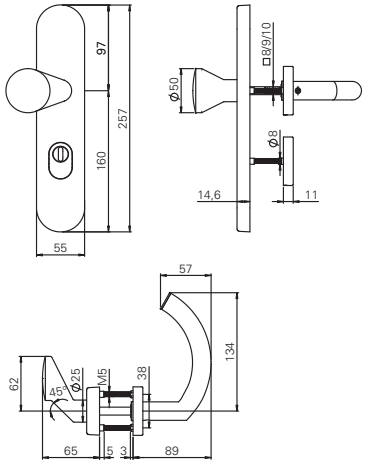

G-160 / D-510

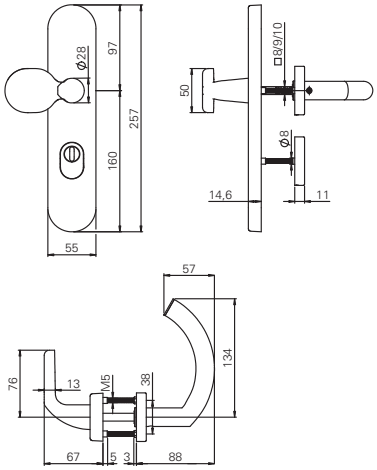

G-180 / D-510

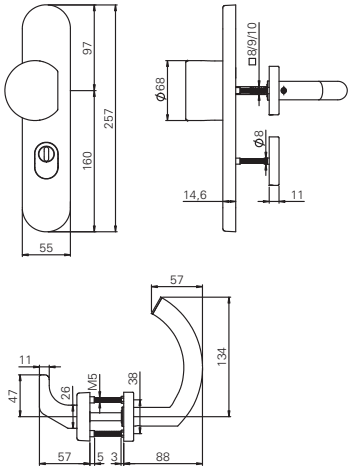

Knöpfe



ES 1 Langschild
ZA / K-130



ES 1 Langschild
ZA / K-160



ES 1 Langschild
ZA / K-165

Griffplatten



ES 1 Langschild
ZA / G-150



ES 1 Langschild
ZA / G-160



ES 1 Langschild
ZA / G-180

Fenstergriffe



Fenstergriffe Objekt ▪ Abschließbar



FO-110 A

Abschließbarer und objekttauglicher Fenstergriff mit 90° Kugelrastung. Druckzylinder im Griffstück (1 Schlüssel gleichschließend). Verdeckte Verschraubung mit Bohrabstand 43 mm.

Weitere Stiftlängen auf Anfrage

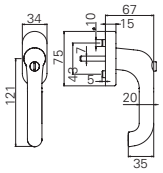

ER AL

FO-110 A U-Form	Farbe	Nocken	Stift	Art.-Nr.
FO-110 A ER	Edelstahl, matt gebürstet	∅ 10 mm	7 x 35 mm	102728064610835
FO-110 A AL	Aluminium, F1 eloxiert	∅ 10 mm	7 x 35 mm	102728063010835



FO-210 A

Abschließbarer und objekttauglicher Fenstergriff mit 90° Kugelrastung. Druckzylinder im Griffstück (1 Schlüssel gleichschließend). Verdeckte Verschraubung mit Bohrabstand 43 mm.

Weitere Stiftlängen auf Anfrage

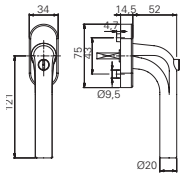

AL

FO-210 A L-Form	Farbe	Nocken	Stift	Art.-Nr.
FO-210 A AL	Aluminium, F1 eloxiert	∅ 10 mm	7 x 35 mm	102728363010835



FO-310 A

Abschließbarer und objekttauglicher Fenstergriff mit 90° Kugelrastung. Druckzylinder im Griffstück (1 Schlüssel gleichschließend). Verdeckte Verschraubung mit Bohrabstand 43 mm.

Weitere Stiftlängen auf Anfrage

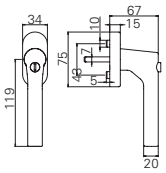

ER AL

FO-310 A CL-Form	Farbe	Nocken	Stift	Art.-Nr.
FO-310 A ER	Edelstahl, matt gebürstet	∅ 10 mm	7 x 35 mm	102728664610835
FO-310 A AL	Aluminium, F1 eloxiert	∅ 10 mm	7 x 35 mm	102728663010835



FO-410 A

Abschließbarer und objekttauglicher Fenstergriff mit 90° Kugelrastung. Druckzylinder im Griffstück (1 Schlüssel gleichschließend). Verdeckte Verschraubung mit Bohrabstand 43 mm.

Weitere Stiftlängen auf Anfrage

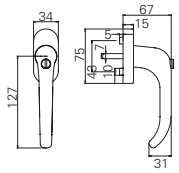

ER AL

FO-410 A U-Form	Farbe	Nocken	Stift	Art.-Nr.
FO-410 A ER	Edelstahl, matt gebürstet	∅ 10 mm	7 x 35 mm	102727044610835
FO-410 A AL	Aluminium, F1 eloxiert	∅ 10 mm	7 x 35 mm	102727043010835


Prüfbescheinigung

Das Zertifikat finden Sie auch im Internet unter:
http://zertifikate.eco-schulte.de

Diese abschließbaren Objektfenstergriffe sind separat nach **EN 1627**: 2011-09, Anhang B, Tabelle B1 auf 100 Nm geprüft worden.

Fenstergriffe Objekt ■ TBT



FO-110 TBT

Abschließbarer und objekttauglicher Fenstergriff mit 90° Kugelrastung. Druckzylinder im Griffstück (1 Schlüssel gleichschließend). Verdeckte Verschraubung mit Bohrabstand 43 mm. **TBT-Ausführung**

Weitere Stiftlängen auf Anfrage

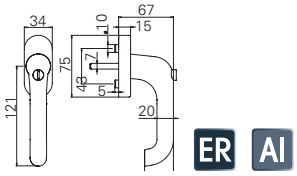

FO-110 TBT U-Form	Farbe	Nocken	Stift	Art.-Nr.
FO-110 TBT ER	Edelstahl, matt gebürstet	∅ 10 mm	7 x 35 mm	102728064610935
FO-110 TBT AL	Aluminium, F1 eloxiert	∅ 10 mm	7 x 35 mm	102728063010935



FO-210 TBT

Abschließbarer und objekttauglicher Fenstergriff mit 90° Kugelrastung. Druckzylinder im Griffstück (1 Schlüssel gleichschließend). Verdeckte Verschraubung mit Bohrabstand 43 mm. **TBT-Ausführung**

Weitere Stiftlängen auf Anfrage

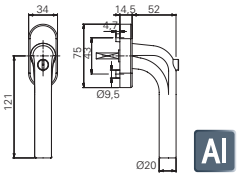

FO-210 TBT L-Form	Farbe	Nocken	Stift	Art.-Nr.
FO-210 TBT AL	Aluminium, F1 eloxiert	∅ 10 mm	7 x 35 mm	102728363010935



FO-310 TBT

Abschließbarer und objekttauglicher Fenstergriff mit 90° Kugelrastung. Druckzylinder im Griffstück (1 Schlüssel gleichschließend). Verdeckte Verschraubung mit Bohrabstand 43 mm. **TBT-Ausführung**

Weitere Stiftlängen auf Anfrage

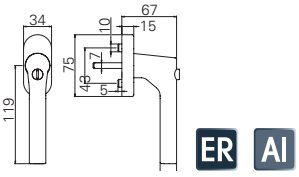

FO-310 TBT CL-Form	Farbe	Nocken	Stift	Art.-Nr.
FO-310 TBT ER	Edelstahl, matt gebürstet	∅ 10 mm	7 x 35 mm	102728664610935
FO-310 TBT AL	Aluminium, F1 eloxiert	∅ 10 mm	7 x 35 mm	102728663010935



FO-410 TBT

Abschließbarer und objekttauglicher Fenstergriff mit 90° Kugelrastung. Druckzylinder im Griffstück (1 Schlüssel gleichschließend). Verdeckte Verschraubung mit Bohrabstand 43 mm. **TBT-Ausführung**

Weitere Stiftlängen auf Anfrage

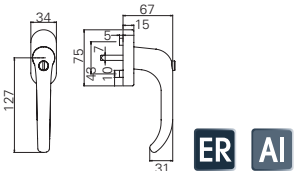

FO-410 TBT U-Form	Farbe	Nocken	Stift	Art.-Nr.
FO-410 TBT ER	Edelstahl, matt gebürstet	∅ 10 mm	7 x 35 mm	auf Anfrage
FO-410 TBT AL	Aluminium, F1 eloxiert	∅ 10 mm	7 x 35 mm	102727043010935

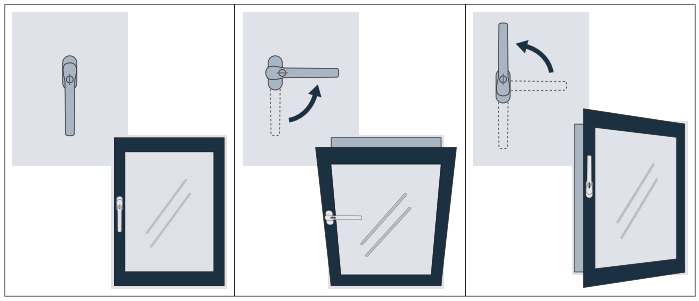

Die TBT-Technik (**T**ilt **b**efore **T**urn) ermöglicht dabei eine Verriegelung des Griffes in der Kippstellung (90°-Position) mit einem Schlüssel.

Ein Weiterdrehen des Griffes in die Öffnungsstellung (180°-Position) ist nur nach erneutem Entriegeln möglich.

Um diese Funktion zu nutzen muss das Fenster entsprechend **vorgerichtet** sein. Nur allein der Fenstergriff reicht nicht aus um diese Funktion zu ermöglichen.

Fenstergriffe Objekt



FO-110

Objekttauglicher Fenstergriff mit 90° Kugelrastung auf stabiler Unterkonstruktion.

Verdeckte Verschraubung mit Bohrabstand 43 mm.

Weitere Stiftlängen auf Anfrage

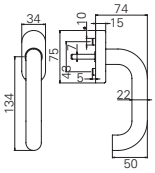

ER Al

FO-110 U-Form	Farbe	Nocken	Stift	Art.-Nr.
FO-110 ER	Edelstahl, matt gebürstet	∅ 10 mm	7 x 35 mm	102728064610735
FO-110 AL	Aluminium, F1 eloxiert	∅ 10 mm	7 x 35 mm	102728063010735



FO-210

Objekttauglicher Fenstergriff mit 90° Kugelrastung auf stabiler Unterkonstruktion.

Verdeckte Verschraubung mit Bohrabstand 43 mm.

Weitere Stiftlängen auf Anfrage

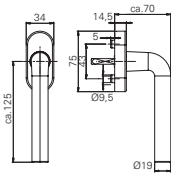

Al

FO-210 L-Form	Farbe	Nocken	Stift	Art.-Nr.
FO-210 AL	Aluminium, F1 eloxiert	∅ 10 mm	7 x 35 mm	102728363010735



FO-310

Objekttauglicher Fenstergriff mit 90° Kugelrastung auf stabiler Unterkonstruktion.

Verdeckte Verschraubung mit Bohrabstand 43 mm.

Weitere Stiftlängen auf Anfrage

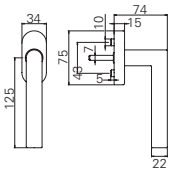

ER Al

FO-310 CL-Form	Farbe	Nocken	Stift	Art.-Nr.
FO-310 ER	Edelstahl, matt gebürstet	∅ 10 mm	7 x 35 mm	102728664610735
FO-310 AL	Aluminium, F1 eloxiert	∅ 10 mm	7 x 35 mm	102728663010735

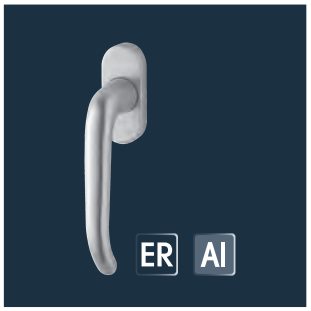

FO-410

Objekttauglicher Fenstergriff mit 90° Kugelrastung auf stabiler Unterkonstruktion.

Verdeckte Verschraubung mit Bohrabstand 43 mm.

Weitere Stiftlängen auf Anfrage

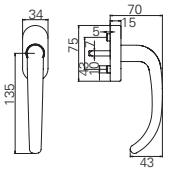

ER Al

FO-410 U-Form	Farbe	Nocken	Stift	Art.-Nr.
FO-410 ER	Edelstahl, matt gebürstet	∅ 10 mm	7 x 35 mm	102727044610735
FO-410 AL	Aluminium, F1 eloxiert	∅ 10 mm	7 x 35 mm	102727043010735

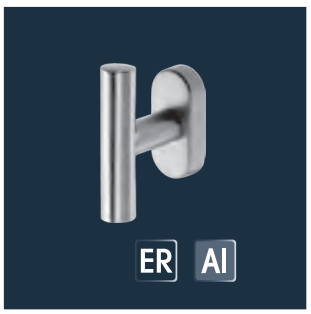

FO-333

Objekttauglicher Fenstergriff mit 90° Kugelrastung auf stabiler Unterkonstruktion.

Verdeckte Verschraubung mit Bohrabstand 43 mm.

Weitere Stiftlängen auf Anfrage

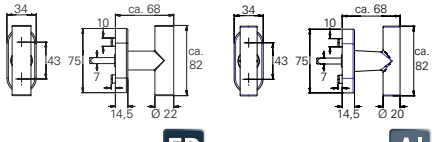

ER Al

FO-333 T-Griff	Farbe	Nocken	Stift	Art.-Nr.
FO-333 ER	Edelstahl, matt gebürstet	∅ 10 mm	7 x 35 mm	102728864610735
FO-333 AL	Aluminium, F1 eloxiert	∅ 10 mm	7 x 35 mm	102728863010735

Fenstergriffe



F-110

Fenstergriff auf Kunststoffgrundrosette mit Stützknocken 10 / 12 mm.
Griffdurchmesser 21 mm, 7 mm Vierkantstift, Bohrabstand 43 mm, 90° Rastpunkt.

Weitere Stiftlängen auf Anfrage

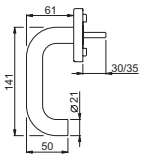

F-110 ER U-Form	Farbe	Nocken	Stift	Art.-Nr.
F-110 ER 12/30	ER, matt gebürstet	∅ 12 mm	7 x 30 mm	270807.46
F-110 ER 12/35	ER, matt gebürstet	∅ 12 mm	7 x 35 mm	270808.46
F-110 ER 10/30	ER, matt gebürstet	∅ 10 mm	7 x 30 mm	270805.46
F-110 ER 10/35	ER, matt gebürstet	∅ 10 mm	7 x 35 mm	270806.46



F-210

Fenstergriff auf Kunststoffgrundrosette mit Stützknocken 10 / 12 mm.
Griffdurchmesser 21 mm, 7 mm Vierkantstift, Bohrabstand 43 mm, 90° Rastpunkt.

Weitere Stiftlängen auf Anfrage

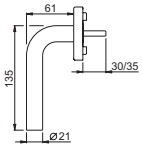

F-210 ER L-Form	Farbe	Nocken	Stift	Art.-Nr.
F-210 ER 12/30	ER, matt gebürstet	∅ 12 mm	7 x 30 mm	270837.46
F-210 ER 12/35	ER, matt gebürstet	∅ 12 mm	7 x 35 mm	270838.46
F-210 ER 10/30	ER, matt gebürstet	∅ 10 mm	7 x 30 mm	270835.46
F-210 ER 10/35	ER, matt gebürstet	∅ 10 mm	7 x 35 mm	270836.46



F-310

Fenstergriff auf Kunststoffgrundrosette mit Stützknocken 10 / 12 mm.
Griffdurchmesser 21 mm, 7 mm Vierkantstift, Bohrabstand 43 mm, 90° Rastpunkt.

Weitere Stiftlängen auf Anfrage

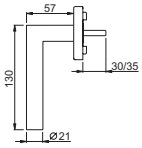

F-310 ER CL-Form	Farbe	Nocken	Stift	Art.-Nr.
F-310 ER 12/30	ER, matt gebürstet	∅ 12 mm	7 x 30 mm	270867.46
F-310 ER 12/35	ER, matt gebürstet	∅ 12 mm	7 x 35 mm	270868.46
F-310 ER 10/30	ER, matt gebürstet	∅ 10 mm	7 x 30 mm	270865.46
F-310 ER 10/35	ER, matt gebürstet	∅ 10 mm	7 x 35 mm	270866.46



F-410

Fenstergriff auf Kunststoffgrundrosette mit Stützknocken 10 / 12 mm.
Griffdurchmesser 21 mm, 7 mm Vierkantstift, Bohrabstand 43 mm, 90° Rastpunkt.

Weitere Stiftlängen auf Anfrage

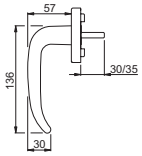

F-410 ER U-Form	Farbe	Nocken	Stift	Art.-Nr.
F-410 ER 12/30	ER, matt gebürstet	∅ 12 mm	7 x 30 mm	270701.46
F-410 ER 12/35	ER, matt gebürstet	∅ 12 mm	7 x 35 mm	270703.46
F-410 ER 10/30	ER, matt gebürstet	∅ 10 mm	7 x 30 mm	270700.46
F-410 ER 10/35	ER, matt gebürstet	∅ 10 mm	7 x 35 mm	270704.46

ECO **ALERT** ▪ Alarm-Fenstergriff mit Klimafunktion



FO-310 AK
Der innovative und qualitativ hochwertige FO-310 AK verbindet die standardmäßige Dreh-Kipp-Funktion mit einer autarken Alarm- und Klimafunktion. Einfache Benutzbarkeit mit objekttauglicher 90° Kugelrastung.

- Ideal zum Nachrüsten für Fenster und Terrassentüren
- Kein Stromanschluss
- Alarmfunktion mit 115 dB(A)
- VDS geprüft
- Inkl. Befestigungsschrauben und Batterie
- Klimafunktion 50, 55, und 60% relative Luftfeuchtigkeit

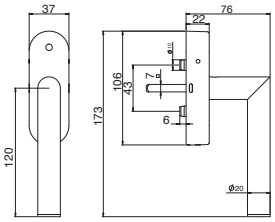

FO-310 AK CL-Form	Material	Nocken	gemesse Stiftlänge (**L**)*	Stiftlänge FO-310 AK	Art.-Nr.
FO-310 AK ER	Edelstahl, matt gebürstet	∅ 10 mm / 12 mm	30 - 34 mm	32 mm	102730004600032
FO-310 AK ER	Edelstahl, matt gebürstet	∅ 10 mm / 12 mm	35 - 40 mm	37 mm	102730014600037
FO-310 AK ER	Edelstahl, matt gebürstet	∅ 10 mm / 12 mm	41 - 45 mm	43 mm	102730024600043

Produktinformation

■ Ihr Zuhause sicherer
Glasbruch und Aufhebeln des Fensters – das sind die häufigsten Fälle von Einbruchversuchen am Fenster. Hier spielt der Alarmgriff seine ganze Stärke aus. Durch den integrierten 3D-Sensor erkennt er jede Bewegung des Fensters. Fühlen Sie sich sicherer!

■ Alarmfunktion
Der Fenstergriff erkennt einbruchstypische Bewegungs- und Erschütterungsmuster durch die im Griff verbaute 3D-Sensorik und reagiert mit einem 115 dB(A) lauten Alarmton für die Dauer von drei Minuten (ähnlich Rauchwarnmelder).

■ Schimmel vorbeugen
Schimmel ist der Albtraum in jeder Wohnung. Damit er erst gar nicht entsteht, zeigt der Alarmgriff an, wenn das Raumklima in einem kritischen Bereich liegt – bevor es für den Menschen wahrnehmbar wird. Lüften Sie richtig!

■ Kein Stromanschluss notwendig
Der Alarmgriff lässt sich schnell montieren, einfach einstellen und kann unabhängig vom Stromnetz mit einer handelsüblichen Batterie (1/2AA 3,6V) betrieben werden. Bis zu zwei Jahre mit nur einer Batterie. Warnung bei niedriger Batterieladung durch ein akustisches Signal.

■ Einfache Nachrüstung für Alt- und Neubau
Der Alarmgriff ist in drei unterschiedlichen Stiftlängen verfügbar und daher bestens für Altbau, Neubau und als Ersatz für Ihre bisherigen Fenstergriffe hervorragend geeignet. Alles was Sie benötigen ist ein Schraubendreher.

■ Formschönes Design
Zeitlos und edel, trifft auf innovative Technik. Der Edelstahl Fenstergriff ist komplett unabhängig vom Stromnetz. Jeder Fenstergriff für sich genommen ist ein autarkes System ohne komplizierte Steuereinheit.

Aufgrund seiner VdS-zertifizierten Sensibilität, übernimmt ein ECO **ALERT** Alarm-Fenstergriff auch die Überwachung von mehrflügeligen Fenstern. Um die optische Einheitlichkeit zu gewährleisten, bieten wir Ihnen auch Fenstergriffe ohne Alarm- und Klimafunktion im selben hochwertigen Design an.

Welche Stiftlänge wird benötigt?
Sie schrauben ihren alten Fenstergriff ab und messen die vor-/herausstehende Stiftlänge (**L**)* des Vierkantstiftes in mm (siehe Tabelle oben).

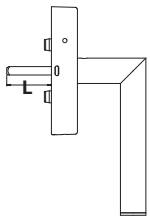



Zubehör



Knöpfe–OKL Magis



K-116 Rundrosette

OKL-Feuerschutz-Rundrosette mit Knopf K-116. Komplett mit Abdeckrosette, vormontierten Hülsenmuttern (M5 x 30 mm). Erhältlich in der Ausführung mit 9 mm Vierkant oder fest vernietet mit **M12 Gewinde für Rollenwechselstifte.**

(Befestigungsmaterial bitte separat bestellen.)

EN 1906 F OKL Magis

	Ausführung	
ER	Knopf links fest	174056.46
ER	Knopf rechts fest	174055.46

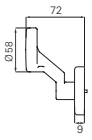



K-135 Rundrosette

OKL-Feuerschutz-Rundrosette mit Knopf K-135. Komplett mit Abdeckrosette, vorm. sowie Grund- und Abdeckrosette PZ. Erhältlich in der Ausführung mit 9 mm Vierkant oder fest vernietet mit **M12 Gewinde für Rollenwechselstifte.**

(Befestigungsmaterial bitte separat bestellen.)

EN 1906 F OKL Magis

	Ausführung	
ER	Knopf fest	174053.46

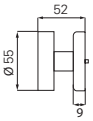



K-160 Rundrosette

OKL-Feuerschutz-Rundrosette mit Knopf K-160. Komplett mit Abdeckrosette, vormontierten Hülsenmuttern (M5 x 30 mm). Erhältlich in der Ausführung mit 9 mm Vierkant oder fest vernietet mit **M12 Gewinde für Rollenwechselstifte.**

(Befestigungsmaterial bitte separat bestellen.)

EN 1906 F OKL Magis

	Ausführung	
ER	Knopf links fest	174058.46
ER	Knopf rechts fest	174057.46

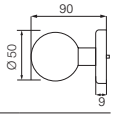



K-165 Rundrosette

OKL-Feuerschutz-Rundrosette mit Knopf K-165. Komplett mit Abdeckrosette, vormontierten Hülsenmuttern (M5 x 30 mm). Erhältlich in der Ausführung mit 9 mm Vierkant oder fest vernietet mit **M12 Gewinde für Rollenwechselstifte.**

(Befestigungsmaterial bitte separat bestellen.)

EN 1906 F OKL Magis

	Ausführung	
ER	Knopf fest	174054.46

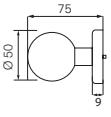

Knöpfe–OGL



K-130

Rundrosette mit Knopf K-130. Fest vernietet auf Grundrosette. Komplett mit Abdeckrosette und vormontierten Hülsenmuttern (M5 x 30 mm). Gewinde zur Aufnahme eines **Wechselstiftes / Rollenwechselstiftes / M8 / M12.**

Bitte bestellen Sie ggf. das Befestigungsmaterial mit.

EN 1906 F OGL

ER	5030012313	691500.46	691440.46		
AI	5030012409	691500.30	691440.30	691501.30	691441.30

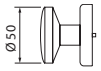



K-135

OGL-FS-Rundrosette mit Knopf K-135. Fest vernietet auf Grundrosette (ER). Komplett mit Abdeckrosette (matt gebürstet) und vormontierten Hülsenmuttern (M5 x 30 mm).

M12 Gewinde zur Aufnahme eines Rollenwechselstiftes.

Bitte bestellen Sie ggf. das Befestigungsmaterial mit.

EN 1906 F OGL

ER	366155.46	694500.46	694550.46	M8
ER	693000.46	693500.46	693550.46	M12

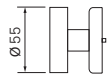



K-165

Rundrosette mit Knopf K-165. Fest vernietet auf Grundrosette. Komplett mit Abdeckrosette und vormontierten Hülsenmuttern (M5 x 30 mm).

M12 Gewinde zur Aufnahme eines Rollenwechselstiftes.

Bitte bestellen Sie ggf. das Befestigungsmaterial mit.

EN 1906 F OGL

ER	691571.46	692200.46	692300.46

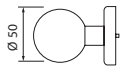



K-165 Ovalrosette

Ovalrosette mit Knopf K-165. Fest verschweisst auf Stahlgrundrosette. Komplett mit Abdeckrosette. **M12 Gewinde zur Aufnahme eines Rollenwechselstiftes.** Die Ausführung Aluminum ist poliert.

Bitte bestellen Sie ggf. das Befestigungsmaterial mit.

F OGL

	Ausführung	
ER	fest	101783004600010
AI F1p	fest	101783004600010.3a
ER	fest drehbar	101782244600010
AI F1p	fest drehbar	101782244600010.3a



Knöpfe–OGL gewinkelt



K-110 Ovalrosette

Ovalrosette mit Knopf K-110. Fest fixiert mit Stahlgrundrosette. Komplett mit Abdeckrosette.
M8 Gewinde zur Aufnahme eines Wechselstiftes.
Inkl. Befestigungsmaterial.

OGL EN 1906 F

ER	101782164600010

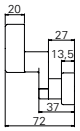



K-116 Ovalrosette

Ovalrosette mit Knopf K-116. Fest fixiert mit Stahlgrundrosette. Komplett mit Abdeckrosette.
M8 Gewinde zur Aufnahme eines Wechselstiftes.
Inkl. Befestigungsmaterial.

OGL EN 1906 F

ER	101782174600010

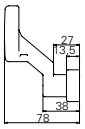



K-120 Ovalrosette

Ovalrosette mit Knopf K-120. Fest fixiert mit Stahlgrundrosette. Komplett mit Abdeckrosette.
M8 Gewinde zur Aufnahme eines Rollenwechselstiftes.
Inkl. Befestigungsmaterial.

OGL EN 1906 F

ER	17821446

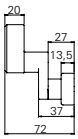



K-160 Ovalrosette

Ovalrosette mit Knopf K-160. Fest verschweisst auf Stahlgrundrosette. Komplett mit Abdeckrosette. **M12 Gewinde zur Aufnahme eines Rollenwechselstiftes.** Die Ausführung Aluminum ist poliert.
Bitte bestellen Sie ggf. das Befestigungsmaterial mit.

OGL EN 1906 F

	Ausführung	
ER	fest	101782004600010
AI F1p	fest	101782003a00010
ER	fest drehbar	101782044600010
AI F1p	fest drehbar	101782043a00010

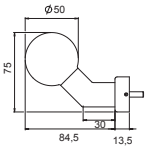

Schutzrosetten



Schutzrosettensatz ES 1 / Klasse 2 mit ZA-Lochung

Material: Edelstahl Rostfrei

- Schutzrosette mit Stützknocken (ZA), Stahlgrundrosette mit Abdeckrosette (PZ)
- Befestigungsset
- Zylinderabdeckung (ZA) für Zylinderüberstand 7–15 mm
- Türstärken in 38–45mm und in weiteren 5 mm Schritten erhältlich
- **DIN 18257** ES 1 (Für Widerstandsklasse **RC 2** geeignet)

Ausführung	14 mm
ER	5030049324

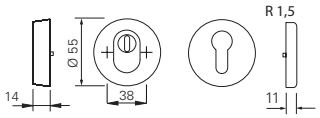



Schutzrosettensatz ES 1 / Klasse 2 mit PZ-Lochung

Material: Edelstahl Rostfrei

- Schutzrosette mit Stützknocken (PZ)
- Stahlgrundrosette mit Abdeckrosette (PZ)
- Befestigungsset
- Türstärken in 38–45mm und in weiteren 5 mm Schritten erhältlich
- **DIN 18257** ES 1 (Für Widerstandsklasse **RC 2** geeignet)

Ausführung	14 mm
ER	5030049350

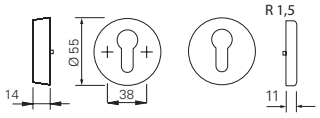



Schutzrosettensatz mit ZA-Lochung

Material: Edelstahl Rostfrei, matt gebürstet

- Schutzrosette mit Stützknocken (ZA), Stahlgrundrosette mit Abdeckrosette (PZ)
- Befestigungsset
- Zylinderabdeckung (ZA) für Zylinderüberstand 7–15 mm
- Türstärke bitte angeben
- Andere Türstärken auf Anfrage

  Standard Türstärke 38-45 mm / 40–66 mm

Ausführung	14 mm
ER	5030012524

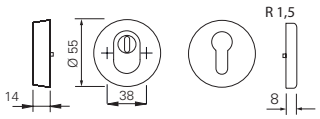

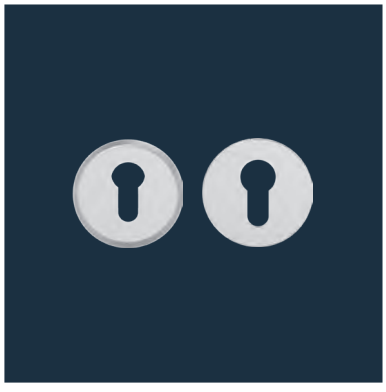

Schutzrosettensatz mit PZ-Lochung

Material: Edelstahl Rostfrei, matt gebürstet

- Schutzrosette mit Stützknocken (PZ)
- Stahlgrundrosette mit Abdeckrosette (PZ)
- Befestigungsset
- Türstärke bitte angeben
- Andere Türstärken auf Anfrage

  Standard Türstärke 38-45 mm / 40–66 mm

Ausführung	11 mm	14 mm
ER	5030012379	5030012440

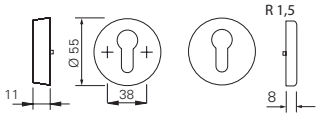

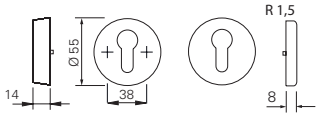

Rosettensätze OKL Magis



Rosettensatz mit PZ-Lochung

Material: Edelstahl Rostfrei

- Komplettset inkl. Grundrosetten und Schrauben
- Kantenradius: 0,5 mm
- Türstärke TS: 38 - 45 mm
- Rosettentiefe: 9 mm
- Andere Türstärken auf Anfrage

ER

OKL Magis

Ausführung	OKL Magis
ER	5030022436

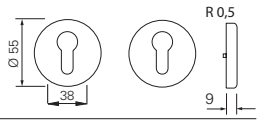



Rosettensatz mit BB-Lochung

Material: Edelstahl Rostfrei

- Komplettset inkl. Grundrosetten und Schrauben
- Kantenradius: 0,5
- Türstärke TS: 38 - 45 mm
- Rosettentiefe: 9 mm
- Andere Türstärken auf Anfrage

ER

OKL Magis

Ausführung	OKL Magis
ER	5030026402

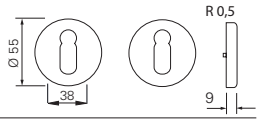

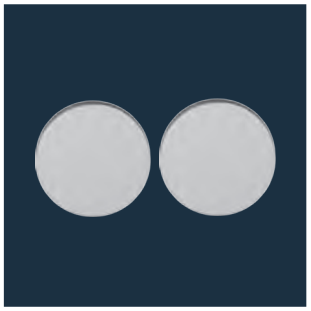

Rosettensatz UG

Material: Edelstahl Rostfrei

- Komplettset inkl. Grundrosetten und Schrauben
- Kantenradius: 0,5
- Türstärke TS: 38 - 45 mm
- Rosettentiefe: 9 mm
- Andere Türstärken auf Anfrage

ER

OKL Magis

Ausführung	OKL Magis
ER	5030047413

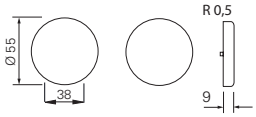

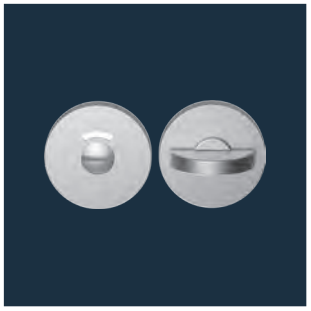

WC-Rosettensatz SK

Material: Edelstahl Rostfrei

- Komplettset inkl. Vierkantstift und Schrauben
- Kantenradius: 0,5
- Türstärke TS: 38 - 42 mm
- Rosettentiefe: 9 mm
- Andere Türstärken auf Anfrage

ER

OKL Magis

Ausführung	OKL Magis
ER	5030021253

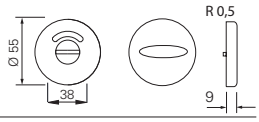

Rosettensätze OGL Click



Rosettensatz mit PZ-Lochung

Material: Edelstahl Rostfrei matt satiniert oder Aluminium F1

- Komplettset inkl. Grundrosetten und Schrauben
- Kantenradius: 1,5
- Rosettentiefe: 9 mm
- Türstärke TS: 38 - 45 mm
- Andere Türstärken auf Anfrage

ER AI

OGL Click

Ausführung	OGL Click
ER	5030053796
AI	5030053797

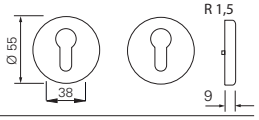



Rosettensatz mit BB-Lochung

Material: Edelstahl Rostfrei matt satiniert oder Aluminium F1

- Komplettset inkl. Grundrosetten und Schrauben
- Kantenradius: 1,5
- Rosettentiefe: 9 mm
- Türstärke TS: 38 - 45 mm
- Andere Türstärken auf Anfrage

ER AI

OGL Click

Ausführung	OGL Click
ER	5030053799
AI	5030053800

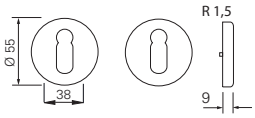

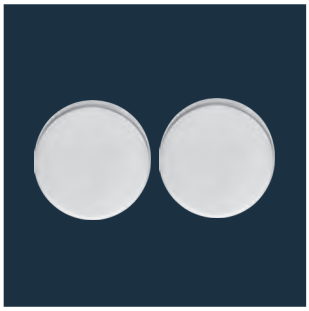

Rosettensatz UG

Material: Edelstahl Rostfrei matt satiniert oder Aluminium F1

- Komplettset inkl. Grundrosetten und Schrauben
- Kantenradius: 1,5
- Rosettentiefe: 9 mm
- Türstärke TS: 38 - 45 mm
- Andere Türstärken auf Anfrage

ER AI

OGL Click

Ausführung	OGL Click
ER	5030053801
AI	5030053802

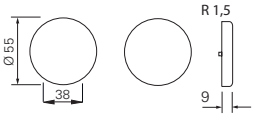



WC-Rosettensatz SK

Material: Edelstahl Rostfrei

- Komplettset inkl. Vierkantstift und Schrauben
- Kantenradius: 1,5
- Rosettentiefe: 9 mm
- Türstärke: OGL Click: 38 - 42 mm
- Andere Türstärken auf Anfrage

ER AI

OGL Click

Ausführung	OGL Click
ER	5030053854
AI	5030053856

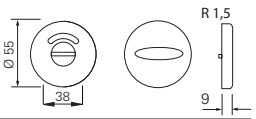



WC-Rosettensatz AV

Material: Edelstahl Rostfrei

- Komplettset inkl. Vierkantstift und Schrauben
- Kantenradius: 1,5
- Rosettentiefe: 9 mm
- Türstärke: OGL Click: 38 - 42 mm
- Andere Türstärken auf Anfrage

ER AI

OGL Click

Ausführung	OGL Click
ER	5030053860
AI	5030053861

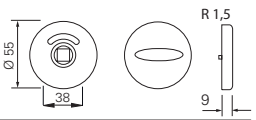

Rosettensätze OGL und SGL Click



Rosettensatz mit PZ-Lochung

Material: Edelstahl Rostfrei matt satiniert oder Aluminium F1

- Komplettset inkl. Grundrosetten und Schrauben
- Kantenradius: 1,5
- Rosettentiefe: 8 mm
- Türstärke TS: 38 - 45 mm
- Andere Türstärken auf Anfrage

ER AI OGL SGL Click

Ausführung	OGL	SGL Click
ER	5030012574	5030053314
AI	5030012623	5030053795

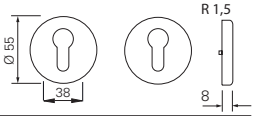



Rosettensatz mit BB-Lochung

Material: Edelstahl Rostfrei matt satiniert oder Aluminium F1

- Komplettset inkl. Grundrosetten und Schrauben
- Kantenradius: 1,5
- Rosettentiefe: 8 mm
- Türstärke TS: 38 - 45 mm
- Andere Türstärken auf Anfrage

ER AI OGL SGL Click

Ausführung	OGL	SGL Click
ER	5030013849	5030053804
AI	5030012612	5030053803

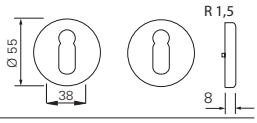

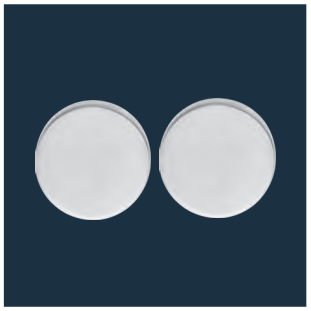

Rosettensatz UG

Material: Edelstahl Rostfrei matt satiniert oder Aluminium F1

- Komplettset inkl. Grundrosetten und Schrauben
- Kantenradius: 1,5
- Rosettentiefe: 8 mm
- Türstärke TS: 38 - 45 mm
- Andere Türstärken auf Anfrage

ER AI OGL SGL Click

Ausführung	OGL	SGL Click
ER	5030013850	5030053805
AI	5030012615	5030053806

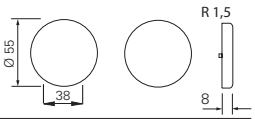



WC-Rosettensatz SK

Material: Edelstahl Rostfrei

- Komplettset inkl. Vierkantstift und Schrauben
- Kantenradius: 1,5
- Rosettentiefe: 8 mm
- Türstärke: OGL/ SGL Click: 38 - 43 mm
- Andere Türstärken auf Anfrage

ER AI OGL SGL Click

Ausführung	OGL/ SGL Click
ER	5030012606
AI	5030012635

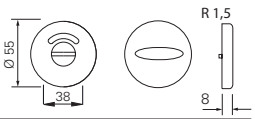



WC-Rosettensatz AV

Material: Edelstahl Rostfrei

- Komplettset inkl. Vierkantstift und Schrauben
- Kantenradius: 1,5
- Rosettentiefe: 8 mm
- Türstärke: OGL/ SGL Click: 38 - 43 mm
- Andere Türstärken auf Anfrage

ER AI OGL SGL Click

Ausführung	OGL/ SGL Click
ER	5030012597
AI	5030012633

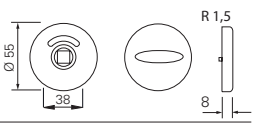

Schieberosetten



Schieberosette 6,5 mm

Material: Edelstahl matt

ER

Bestehend aus:

- Grundrosette mit Schraubensenkung für M5
- Mittelteil und Abdeckrosette aus Edelstahl

Die Schieberosetten sind so konstruiert, dass die Befestigungsschrauben im montierten Zustand verdeckt sind. Zur Demontage ist es notwendig, den Schließzylinder herauszunehmen, damit das Mittelteil der Rosette verschiebbar wird, um an die Befestigungschrauben zu können.

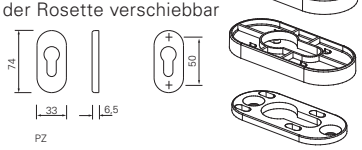

Ausführung	6,5 mm
Artikelnummer	10214810.46



Schieberosette 9 mm

Material: Edelstahl matt

ER

Bestehend aus:

- Grundrosette mit Schraubensenkung für M5
- Mittelteil und Abdeckrosette aus Edelstahl

Die Schieberosetten sind so konstruiert, dass die Befestigungsschrauben im montierten Zustand verdeckt sind. Zur Demontage ist es notwendig, den Schließzylinder herauszunehmen, damit das Mittelteil der Rosette verschiebbar wird, um an die Befestigungschrauben zu können.

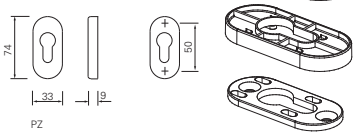

Ausführung	9 mm
Artikelnummer	10214820.46

Bodenstopper

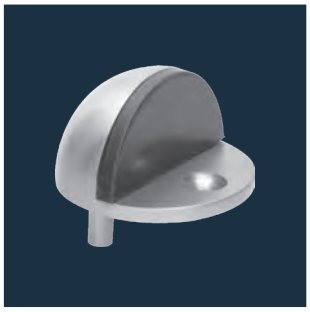

Bodenstopper BS 44

Material: Edelstahl Rostfrei 1.4301
Oberfläche matt gebürstet. Inkl. Standard Befestigungsmaterial.

ER

Ausführung	Bodenstopper BS 44
Artikelnummer	257001.46

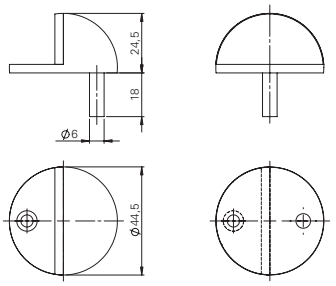



Bodenstopper BS 45

Material: Edelstahl Rostfrei 1.4301
Oberfläche matt gebürstet. Inkl. Standard Befestigungsmaterial.

ER

Ausführung	Bodenstopper BS 45
Artikelnummer	257002.46

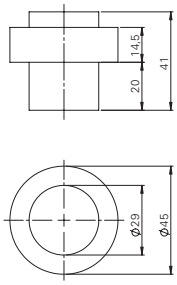

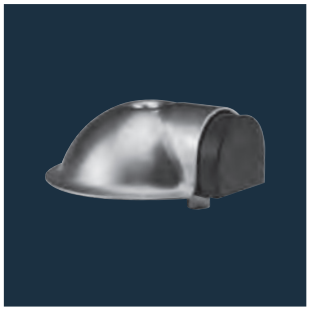

Bodenstopper BS 64

Material: Edelstahl Rostfrei 1.4301 / Objekttauglich
Oberfläche matt gebürstet. Inkl. Befestigungsmaterial.

ER

Ausführung	Bodenstopper BS 64	Unterlegplatte für BS 64
Artikelnummer	5030035065	5030035067

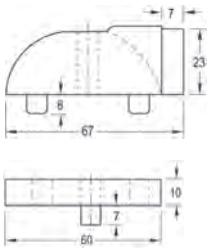



Bodenstopper BS 65

Material: Edelstahl Rostfrei 1.4301 / Objekttauglich
Oberfläche matt gebürstet. Inkl. Befestigungsmaterial.

ER

Ausführung	Bodenstopper BS 65	Unterlegplatte für BS 65 13 mm hoch (schwarz lackiert)
Artikelnummer	257009.46	25701214

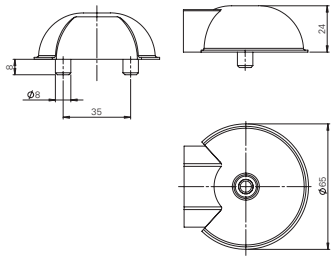

Wandstopper



Wandstopper WS 46

Material: Edelstahl Rostfrei 1.4301
Oberfläche matt gebürstet. inkl. Befestigungsmaterial.

ER

Ausführung	Wandstopper WS 46
Artikelnummer	5030012981

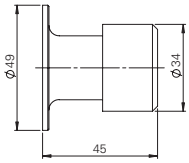



Wandstopper WS 76

Material: Edelstahl Rostfrei 1.4301.
Oberfläche matt gebürstet. inkl. Befestigungsmaterial.

ER

Ausführung	Wandstopper WS 76
Artikelnummer	5030012982

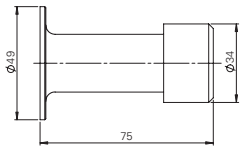



Wandstopper WS 82

Material: Edelstahl Rostfrei 1.4301.
Oberfläche matt gebürstet. Inkl. Befestigungsmaterial.

ER

Ausführung	Wandstopper WS 82
Artikelnummer	5030012984

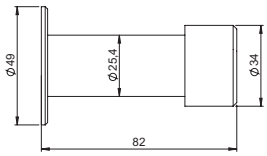



Wandstopper WS 96

Material: Edelstahl Rostfrei 1.4301.
Oberfläche matt gebürstet. Inkl. Befestigungsmaterial.

ER

Ausführung	Wandstopper WS 96
Artikelnummer	5030012986

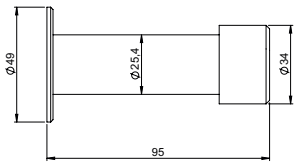

Stoßgriffe



S-110 Stoßgriff gerade

Griffdurchmesser 32 mm. Lochabstand 300 mm. Einfache, schnelle Montage.
Befestigung einseitig oder beidseitig möglich.
Hinweis:
Andere Lochabstände auf Anfrage.
Das Zubehör für die einseitige Befestigung muss separat bestellt werden.

ER

Ausführung	Einseitig ohne Befestigung	Beidseitig inkl. Befestigung
Artikelnummer	255611.46	255621.46

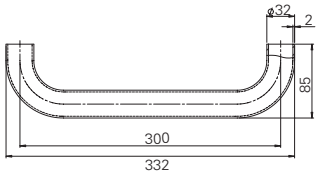

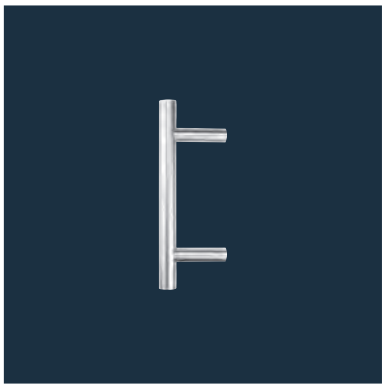

S-330 Stoßgriff

Griffdurchmesser 32 mm. Lochabstand 210 mm. Länge 330 mm.
Einfache, schnelle Montage.
Für einseitige Befestigung.
Das Befestigungsset ist Türstärken unabhängig und muss separat bestellt werden.
Befestigungsset für Holztüren: Art.-Nr. 10916252
Befestigungsset für Stahl- und Profiltüren: Art.-Nr. 10916251

ER

Artikelnummer	102557034600080

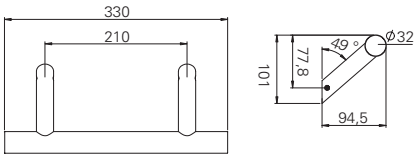

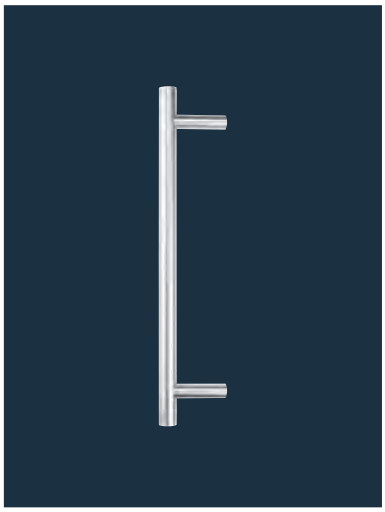

S-310 Stoßgriff

Griffdurchmesser 32 mm. Lochabstand 600 mm. Länge 1.000 mm.
Einfache, schnelle Montage.
Für einseitige Befestigung.
Das Befestigungsset ist Türstärken unabhängig und muss separat bestellt werden.
Befestigungsset für Holztüren: Art.-Nr. 10916252
Befestigungsset für Stahl- und Profiltüren: Art.-Nr. 10916251

ER

Artikelnummer	102557014600080

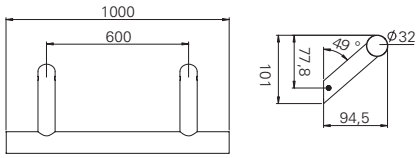

Befestigungslösungen Stoßgriffe


Befestigungslösung 1

Befestigungssystem für Stoßgriffe (Befestigungslösung 1)

Einseitige Befestigung für Türstärke 50–80 mm.

Befestigungssystem für Stoßgriffe (Befestigungslösung 2)

Paarweise Befestigung ohne Rosetten für Türstärken 10–40 mm / 40–80 mm.
Unsichtbar verschraubt, Zubehörset ohne Abbildung.

Ausführung	Befestigungssystem 1 für Stoßgriffe	Befestigungssystem 2 für Stoßgriffe
Artikelnummer	255601	255600


Befestigungslösung 3

Befestigungssystem für Stoßgriffe (Befestigungslösung 3)

Beidseitige Befestigung mit Rosetten zum Aufschrauben.

Ausführung	Befestigungssystem 3 für Stoßgriffe
Artikelnummer	255602


Befestigungslösung 4

Befestigungssystem für Stoßgriffe (Befestigungslösung 4)

Einseitige Befestigung mit Rosetten zum Aufschrauben.

Ausführung	Befestigungssystem 4 für Stoßgriffe
Artikelnummer	255603

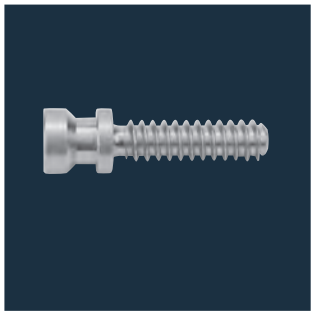

Befestigungsschrauben für Stoßgriffe S-330 / S-310 / S-316

Holztüren

(2 Schrauben)

Gewinde: 8 mm x 27 mm

Ausführung	Befestigungsschrauben S-330 / S-310 für Stoßgriffe / Holztüren
Artikelnummer	10916252



Befestigungsschrauben für Stoßgriffe S-330 / S-310 / S-316

Stahl- und Profiltüren

(ggf. Einnietmutter verwenden)
(2 Schrauben)

Gewinde: M8 x 25 mm

Ausführung	Befestigungsschrauben S-330 / S-310 für Stoßgriffe / Stahl- und Profiltüren
Artikelnummer	10916251

Vierkantstifte für Standard-Beschläge



Vierkantstift (8 mm)

Für Standard-Beschläge:
Die Fixierung erfolgt über eine „Madenschraube mit Ringschneide“ **(DIN 916)**.
Beim Festdrehen drückt sich die Schraube an bzw. in den Stift.
Weitere Längen auf Anfrage.

Artikelnummer	Vierkantstift	Länge
900607.43	⍁ 8 mm	60 mm
900584.43	⍁ 8 mm	90 mm
900591.43	⍁ 8 mm	100 mm
900594.43	⍁ 8 mm	120 mm
900601.43	⍁ 8 mm	140 mm

Vierkantstift (8,5 mm) Ö-Norm

Für Standard-Beschläge:
Die Fixierung erfolgt über eine „Madenschraube mit Ringschneide“ **(DIN 916)**.
Beim Festdrehen drückt sich die Schraube an bzw. in den Stift.
Weitere Längen auf Anfrage.

Artikelnummer	Vierkantstift	Länge
900744.43	⍁ 8,5 mm	110 mm
900745.43	⍁ 8,5 mm	125 mm
900746.43	⍁ 8,5 mm	137 mm

Vierkantstift (9 mm)

F

Für Standard-Beschläge im FS-Bereich:
Die Fixierung erfolgt über eine „Madenschraube mit Ringschneide“ **(DIN 916)**.
Beim Festdrehen drückt sich die Schraube an bzw. in den Stift.
Weitere Längen auf Anfrage.

Artikelnummer	Vierkantstift	Länge
900511.43	⍁ 9 mm	60 mm
900571.43	⍁ 9 mm	70 mm
900577.43	⍁ 9 mm	100 mm
900581.43	⍁ 9 mm	125 mm
900551.43	⍁ 9 mm	140 mm

Vierkantstift (10 mm)

Für Standard-Beschläge:
Die Fixierung erfolgt über eine „Madenschraube mit Ringschneide“ **(DIN 916)**.
Beim Festdrehen drückt sich die Schraube an bzw. in den Stift.
Weitere Längen auf Anfrage.

Artikelnummer	Vierkantstift	Länge
901040.43	⍁ 10 mm	113 mm
901041.43	⍁ 10 mm	120 mm
901042.43	⍁ 10 mm	125 mm
901043.43	⍁ 10 mm	130 mm
901044.43	⍁ 10 mm	145 mm

Vierkantstifte genutet



Vierkantstift genutet (8 mm)

Für eine hochfeste Verbindung (Stift/Drücker) bei Beschlägen.
Die Fixerung erfolgt über eine „Madenschraube mit Stempel".
Hierbei schneidet sich der Stempel in die Stiftnut.
Positionierung erforderlich.

Weitere Stiftlängen auf Anfrage.

Artikelnummer	Vierkantstift	Länge
1317408143	⍁ 8 mm	55
1317408543	⍁ 8 mm	65
1317408343	⍁ 8 mm	70
1317408943	⍁ 8 mm	75
1317408743	⍁ 8 mm	80
1317409143	⍁ 8 mm	90
1317409343	⍁ 8 mm	100
1317403543	⍁ 8 mm	115
1317409443	⍁ 8 mm	120
1317403743	⍁ 8 mm	130
1317404143	⍁ 8 mm	135
1317403943	⍁ 8 mm	145
1317404343	⍁ 8 mm	150
1317404543	⍁ 8 mm	155
1317404743	⍁ 8 mm	170

Vierkantstift genutet (9 mm)

Für eine hochfeste Verbindung (Stift/Drücker) bei Beschlägen.
Die Fixerung erfolgt über eine „Madenschraube mit Stempel".
Hierbei schneidet sich der Stempel in die Stiftnut.
Positionierung erforderlich.

Weitere Stiftlängen auf Anfrage.

Artikelnummer	Vierkantstift	Länge
1317408243	⍁ 9 mm	55
1317408643	⍁ 9 mm	65
1317408443	⍁ 9 mm	70
1317409043	⍁ 9 mm	75
1317408843	⍁ 9 mm	80
1317409243	⍁ 9 mm	90
1317403643	⍁ 9 mm	115
1317403843	⍁ 9 mm	130
1317404243	⍁ 9 mm	135
1317404043	⍁ 9 mm	145
1317404443	⍁ 9 mm	150
1317404643	⍁ 9 mm	155
1317404843	⍁ 9 mm	170

Vierkantstifte ■ Vierkantspreizstifte

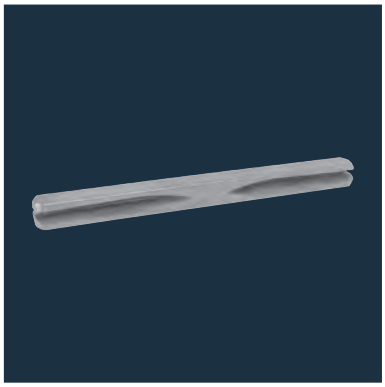

Vierkantspreizstift (8 mm)

Die Fixerung erfolgt über eine „Madenschraube mit Spitze“ **(DIN 914)**.
Hierbei taucht die Spitze der Schraube in den Schlitz. Der Stift drückt sich auseinander. Positionierung erforderlich!
Weitere Längen auf Anfrage.

Artikelnummer	Vierkantstift	Länge
901006.43	⍁ 8 mm	88 mm
900558.43	⍁ 8 mm	100 mm
901003.43	⍁ 8 mm	110 mm
900610.43	⍁ 8 mm	120 mm
908010.43	⍁ 8 mm	143 mm

Vierkantspreizstift (9 mm)

F

Die Fixerung erfolgt über eine „Madenschraube mit Spitze“ **(DIN 914)**.
Hierbei taucht die Spitze der Schraube in den Schlitz. Der Stift drückt sich auseinander. Positionierung erforderlich!
Weitere Längen auf Anfrage.

Artikelnummer	Vierkantstift	Länge
904006.43	⍁ 9 mm	90 mm
908017.43	⍁ 9 mm	100 mm
900259.43	⍁ 9 mm	110 mm
900394.43	⍁ 9 mm	120 mm
900565.43	⍁ 9 mm	130 mm

Vierkantspreizstift (10 mm)

Die Fixerung erfolgt über eine „Madenschraube mit Spitze“ **(DIN 914)**.
Hierbei taucht die Spitze der Schraube in den Schlitz. Der Stift drückt sich auseinander. Positionierung erforderlich!
Weitere Längen auf Anfrage.

Artikelnummer	Vierkantstift	Länge
908012.43	⍁ 10 mm	100 mm
908003.43	⍁ 10 mm	110 mm
908061.43	⍁ 10 mm	120 mm
908014.43	⍁ 10 mm	130 mm
500186.43	⍁ 10 mm	145 mm

Vierkantstifte ■ Panikstifte

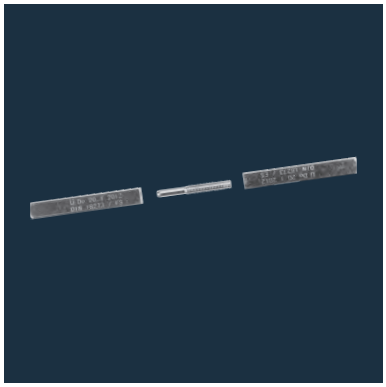

Panikstift-Set (9 mm)

Für Panik-Beschläge unter Verwendung von Schlössern mit geteilter Nuss.

Weitere Längen auf Anfrage.
Set enthält:

- Panikstift L1
- Panikstift L2
- Verbindungsschraube
- zwei Gewindestifte

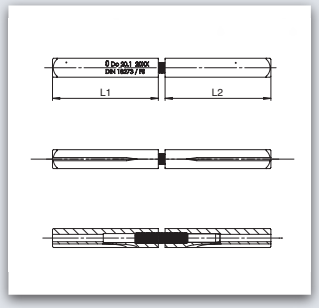



Artikelnummer	Vierkantstift	Länge (L1)	Länge (L2)
901800.43	⍁ 9 mm	40 mm	50 mm
901801.43	⍁ 9 mm	40 mm	55 mm
901802.43	⍁ 9 mm	40 mm	60 mm
901803.43	⍁ 9 mm	40 mm	65 mm
901804.43	⍁ 9 mm	40 mm	70 mm
901805.43	⍁ 9 mm	40 mm	75 mm
901806.43	⍁ 9 mm	40 mm	80 mm
901807.43	⍁ 9 mm	40 mm	85 mm
901808.43	⍁ 9 mm	45 mm	50 mm
901809.43	⍁ 9 mm	45 mm	55 mm
901810.43	⍁ 9 mm	45 mm	60 mm
901811.43	⍁ 9 mm	45 mm	65 mm
901812.43	⍁ 9 mm	45 mm	70 mm
901813.43	⍁ 9 mm	45 mm	75 mm
901814.43	⍁ 9 mm	45 mm	80 mm
901815.43	⍁ 9 mm	45 mm	85 mm
901816.43	⍁ 9 mm	50 mm	50 mm
901817.43	⍁ 9 mm	50 mm	55 mm
901818.43	⍁ 9 mm	50 mm	60 mm
901819.43	⍁ 9 mm	50 mm	65 mm
901820.43	⍁ 9 mm	50 mm	70 mm
901821.43	⍁ 9 mm	50 mm	75 mm
901822.43	⍁ 9 mm	50 mm	80 mm
901823.43	⍁ 9 mm	50 mm	85 mm
901824.43	⍁ 9 mm	56 mm	55 mm
901825.43	⍁ 9 mm	56 mm	60 mm
901826.43	⍁ 9 mm	56 mm	65 mm
901827.43	⍁ 9 mm	56 mm	70 mm
901828.43	⍁ 9 mm	56 mm	75 mm
901829.43	⍁ 9 mm	56 mm	80 mm
901830.43	⍁ 9 mm	56 mm	85 mm
901831.43	⍁ 9 mm	60 mm	60 mm
901832.43	⍁ 9 mm	60 mm	65 mm
901833.43	⍁ 9 mm	60 mm	70 mm
901834.43	⍁ 9 mm	60 mm	75 mm
901835.43	⍁ 9 mm	60 mm	80 mm
901836.43	⍁ 9 mm	60 mm	85 mm
901837.43	⍁ 9 mm	65 mm	65 mm
901838.43	⍁ 9 mm	65 mm	70 mm
901839.43	⍁ 9 mm	65 mm	75 mm
901840.43	⍁ 9 mm	65 mm	80 mm
901841.43	⍁ 9 mm	65 mm	85 mm

Vierkantstifte ■ Wechselstifte



Wechselstift (8 mm)

Für Wechselbeschläge wird der Stift in den Beschlag (Griffplatte/Knopf) min. 8 mm tief eingedreht. Nicht fest anziehen, da Funktion des Gegenbeschlages gewährleistet sein muss.
Weitere Längen auf Anfrage.

Artikelnummer	Vierkantstift	Länge
900557.43	⍁ 8 mm	65 mm
900680.43	⍁ 8 mm	90 mm
900681.43	⍁ 8 mm	105 mm
900683.43	⍁ 8 mm	120 mm
900684.43	⍁ 8 mm	130 mm

Wechselstift (9 mm)

F

Für Wechselbeschläge wird der Stift in den Beschlag (Griffplatte/Knopf) min. 8 mm tief eingedreht. Nicht fest anziehen, da Funktion des Gegenbeschlages gewährleistet sein muss.
Weitere Längen auf Anfrage.

Artikelnummer	Vierkantstift	Länge
900686.43	⍁ 9 mm	80 mm
900688.43	⍁ 9 mm	90 mm
900689.43	⍁ 9 mm	101 mm
900691.43	⍁ 9 mm	110 mm
900693.43	⍁ 9 mm	125 mm

Wechselstift (10 mm)

Für Wechselbeschläge wird der Stift in den Beschlag (Griffplatte/Knopf) min. 8 mm tief eingedreht. Nicht fest anziehen, da Funktion des Gegenbeschlages gewährleistet sein muss.
Weitere Längen auf Anfrage.

Artikelnummer	Vierkantstift	Länge
901048.43	⍁ 10 mm	110 mm
901047.43	⍁ 10 mm	120 mm

Rollenwechselstift genutet



Rollenwechselstift genutet (8 mm)

Für Wechselbeschläge mit M12 Knopfgewinde. Der Rollenwechselstift wird in den Beschlag (Griffplatte/Knopf) eingedreht und mit einem Schraubenschlüssel SW 14 fest angezogen. Die Fixerung erfolgt über eine „Madenschraube mit Stempel". Hierbei schneidet sich der Stempel in die Stiftnut. Positionierung erforderlich.

Weitere Stiftlängen auf Anfrage.

Artikelnummer	Vierkantstift	Länge
17406643	⍁ 8 mm	75
17407043	⍁ 8 mm	80
17407443	⍁ 8 mm	85
17407843	⍁ 8 mm	105

Rollenwechselstift genutet (9 mm)

Für Wechselbeschläge mit M12 Knopfgewinde. Der Rollenwechselstift wird in den Beschlag (Griffplatte/Knopf) eingedreht und mit einem Schraubenschlüssel SW 14 fest angezogen.
Die Fixerung erfolgt über eine „Madenschraube mit Stempel". Hierbei schneidet sich der Stempel in die Stiftnut. Positionierung erforderlich.

Weitere Stiftlängen auf Anfrage.

Artikelnummer	Vierkantstift	Länge
17406743	⍁ 9 mm	75
17407143	⍁ 9 mm	80
17407543	⍁ 9 mm	85
17407943	⍁ 9 mm	105

Haken-Wechselstift



Haken-Wechselstift

- Stahl galvanisch verzinkt
- für einseitig gebohrte Türen

Artikelnummer	Vierkantstift	Länge
1090038243 *	⍁ 9 mm	L = 57 mm
109003794300030	⍁ 8 mm	L = 60 mm
1090038343 *	⍁ 9 mm	L = 65 mm
1090038143 *	⍁ 9 mm	L = 75 mm
109003784300030	⍁ 8/10 mm	L = 60 mm

* Mit exzentrischer Bohrung

Zubehör



Einnietmutter für Ovalrosetten Halbgarnituren

Artikelnummer	Ausführung
1091050446	Filko-Blindeinnietmutter, Material: 1.4031 Maße: M5C/ROKS 2,5



Schraubenbeutel-Set Kurzschildbeschlag (K)

Set beinhaltet Schrauben und Hülsenmuttern für Drücker-Drücker
(2 Schrauben & 2 Hülsenmutter) oder Wechselbeschlag (2 Schrauben & 1 Hülsenmutter)

Artikelnummer	Ausführung
10916050	D/D – Türstärke 38 mm–45 mm
10916000	D/D – Türstärke 40 mm–66 mm
10916051	WSG – Türstärke 38 mm–45 mm
10916001	WSG – Türstärke 40 mm–66 mm



Schraubenbeutel-Set Rosetten (ROS)

Set beinhaltet Schrauben und Hülsenmuttern für Drücker-Drücker
(4 Schrauben & 4 Hülsenmuttern) oder Wechselbeschlag (4 Schrauben & 2 Hülsenmuttern)

Artikelnummer	Ausführung
10916058	D/D • Türstärke 38 mm–45 mm
10916004	D/D • Türstärke 40 mm–66 mm
10916055	WSG • Türstärke 38 mm–45 mm
10916005	WSG • Türstärke 40 mm–66 mm



Zubehör-Set BB-Einsatz

Set beinhaltet BB-Einsatz für PZ-Lochung mit Schlüssel und Montageschraube

Artikelnummer	Ausführung
10913641	Zubehörbeutel KS-BB-Einsatz Schl. 84 mm Nr. 1, Stulpschr.
10913642	Zubehörbeutel KS-BB-Einsatz Schl. 84 mm Nr. 2, Stulpschr.
10913643	Zubehörbeutel KS-BB-Einsatz Schl. 84 mm Nr. 3, Stulpschr.
10913644	Zubehörbeutel KS-BB-Einsatz Schl. 84 mm Nr. 4, Stulpschr.
10913645	Zubehörbeutel KS-BB-Einsatz Schl. 84 mm Nr. 5, Stulpschr.
10913646	Zubehörbeutel KS-BB-Einsatz Schl. 84 mm Nr. 6, Stulpschr.
10913647	Zubehörbeutel KS-BB-Einsatz Schl. 84 mm Nr. 7, Stulpschr.
10913648	Zubehörbeutel KS-BB-Einsatz Schl. 84 mm Nr. 8, Stulpschr.
10913649	Zubehörbeutel KS-BB-Einsatz Schl. 84 mm Nr. 9, Stulpschr.
10913640	Zubehörbeutel KS-BB-Einsatz Schl. 84 mm Nr. 10, Stulpschr.

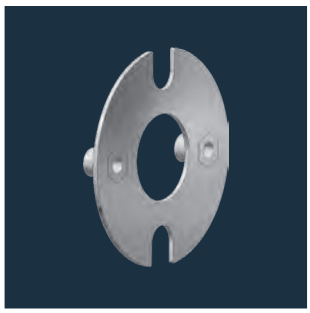

Befestigungsrosette

Befestigungsrosette ER Stütznocken, Stahl verzinkt

Artikelnummer	Ausführung
10910700.46	Zur einseitigen Befestigung von Halbgarnituren mit 38 mm Stichmaß. Stütznocken Ø 7 x 8 mm mit M5 Gewinde. Die Befestigungsrosette wird mit dem Einsteckschloss in die Schloßtasche gesteckt.

Hülsen



Hülsenmutter
zur Durchgangsverschraubung von Beschlägen.
Stahl verzinkt, M5 Innengewinde mit gestauchtem Vierkant 6,22 mm.

Artikelnummer	Ausführung
910251.43	10 mm
910252.43	15 mm
910254.43	20 mm
910275.43	24 mm
910120.43	30 mm
910130.43	40 mm

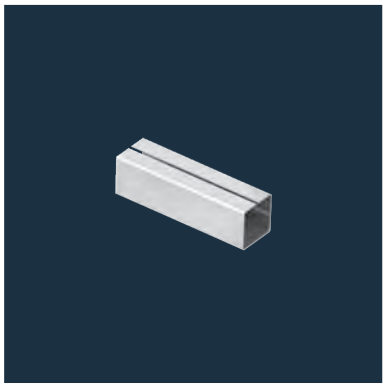

Ausgleichshülse 9 mm auf 8 mm Vierkant
zur Reduzierung von Vierkantquerschnitten.
Stahl verzinkt, längs geschlitzt

Artikelnummer	Länge
930351	15 mm
930363	30 mm

Ausgleichshülse 8,5 mm auf 8 mm Vierkant
zur Reduzierung von Vierkantquerschnitten.
Stahl verzinkt, längs geschlitzt

Artikelnummer	Länge	
930355	28 mm	Ausgleichshülsen sind für Feuerschutz Beschläge nicht zulässig!

Ausgleichshülse 8 mm auf 7 mm Vierkant
zur Reduzierung von Vierkantquerschnitten.
Stahl verzinkt, längs geschlitzt

Artikelnummer	Länge	
930364	15 mm	Ausgleichshülsen sind für Feuerschutz Beschläge nicht zulässig!

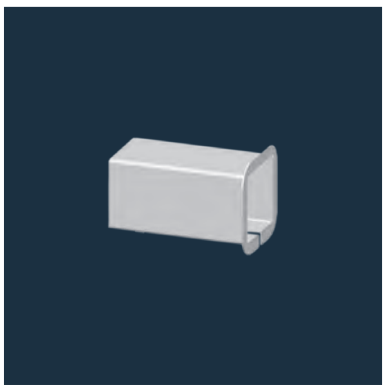

Ausgleichshülse mit Kragen 9 mm auf 8 mm Vierkant
zur Reduzierung von Vierkantquerschnitten.
Stahl verzinkt, längs geschlitzt

Artikelnummer	Länge	
930372	30 mm	Ausgleichshülsen sind für Feuerschutz Beschläge nicht zulässig!

Ausgleichshülse mit Kragen 9 mm auf 8,5 mm Vierkant
zur Reduzierung von Vierkantquerschnitten.
Stahl verzinkt, längs geschlitzt

Artikelnummer	Länge	
930362	18 mm	Ausgleichshülsen sind für Feuerschutz Beschläge nicht zulässig!

Ausgleichshülse mit Kragen 8,5 mm auf 8 mm Vierkant
zur Reduzierung von Vierkantquerschnitten.
Stahl verzinkt, längs geschlitzt

Artikelnummer	Länge	
930355	28 mm	Ausgleichshülsen sind für Feuerschutz Beschläge nicht zulässig!

Bohrschablonen / Bauschlüssel

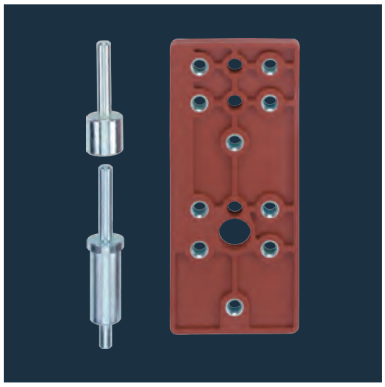

Bohrschablone mit Zentrierdorn für Zimmertürbeschläge

Bohrschablone für Kunststoff-Türbeschläge mit Rosetten oder Kurz- und Langschildbeschlägen nach **DIN 1906 (DIN 18 225)** in den Ausführungen BB, PZ, Wechsel oder WC.
Mit Stahlbohrbuchsen für einen Bohrerdurchmesser von 6,5 mm.

Artikelnummer	Ausführung
930317	Bohrschablone für Kunststofftürbeschläge

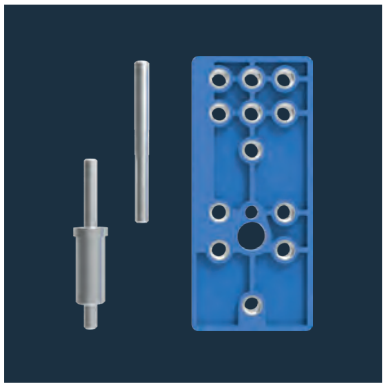

Bohrschablone mit Zentrierdorn für Zimmer- und Feuerschutzbeschläge

Bohrschablone für Edelstahl- und Leichtmetall-Türbeschläge mit Rosetten oder Kurz- und Langschildbeschlägen nach **EN 1906 (DIN 18 255 und DIN 18273)** in den Ausführungen BB, PZ, Wechsel oder WC. Mit Stahlbohrbuchsen für einen Bohrerdurchmesser von 8,5 mm.

Artikelnummer	Ausführung
930318	Bohrschablone für Edelstahl- und Leichtmetall-Türbeschläge

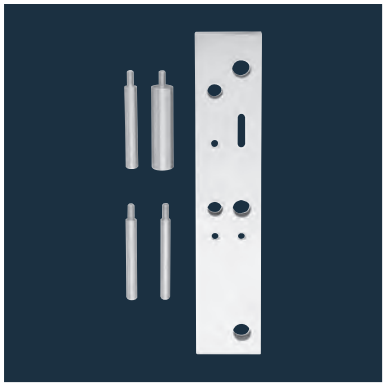

Bohrschablone mit Zentrierdorn für Schutzbeschläge

Bohrschablone für Schutzbeschläge nach **EN 1906 (DIN 18257 und DIN 18 255)** in den Ausführungen PZ / RZ / ZA. Mit Stahlbohrbuchsen für einen Bohrerdurchmesser von 13 mm.

Artikelnummer	Ausführung
930200	Bohrschablone für Schutzbeschläge



Bauschlüssel

ECO-Bauschlüssel mit Vierkant, Zylindermitnehmer und Mess-Skala.
Für Zylinder-Ausschnitt PZ. Mit diesem "Hausmeister Schlüssel" lassen sich Türen und Fenster öffnen und schließen, wenn der Türbeschlag noch nicht montiert ist. Gefertigt aus Kunststoff.

- Vierkant-Dornschlüssel 7 - 9 mm
- Mitnehmer für Schlösser mit Zylinderausschnitt
- mit Mess-Skala (30 - 70 mm) zum Ausmessen der Zylinderlänge

Artikelnummer	Ausführung
109700100000010	Bauschlüssel RAL 7016

ECO

Hardware für Sanitärtrennwände

Alles im Griff.

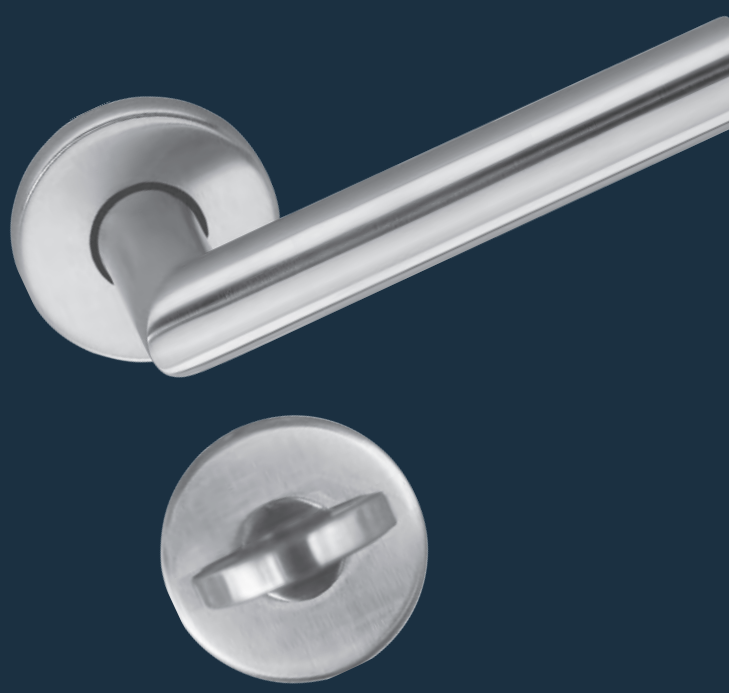

■ SYSTEMTECHNIK FÜR DIE TÜR

INHALTSÜBERSICHT

WC-Beschläge für Sanitärtrennwände

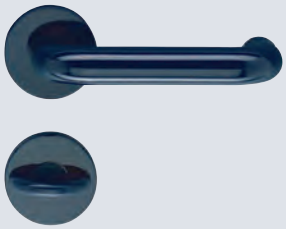

Kunststoff (Ku)
ab Seite 450



Aluminium (Al)
ab Seite 452

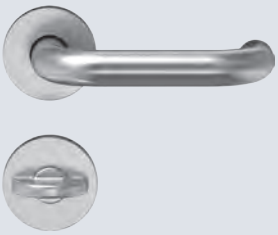

Edelstahl Rostfrei (ER)
ab Seite 455



Ku, Al, ER
Seite 458

Verriegelungen für Sanitärtrennwände



Kunststoff (Ku)
Seite 460



Ku, Al, ER
Seite 461



Überwurfverriegelung
Seite 462

Bänder für Sanitärtrennwände



für ungefälzte Türen (KU)
Seite 464

Zubehör für Sanitärtrennwände



Hakenpuffer / Haken (Ku)
ab Seite 470



Stoßgriffe (Ku)
ab Seite 472



Trennwandfüße (Ku)
Seite 474



Papierrollenhalter (Ku)
Seite 475



WC-Bürstengarnituren
(Ku) / Glas
Seite 476

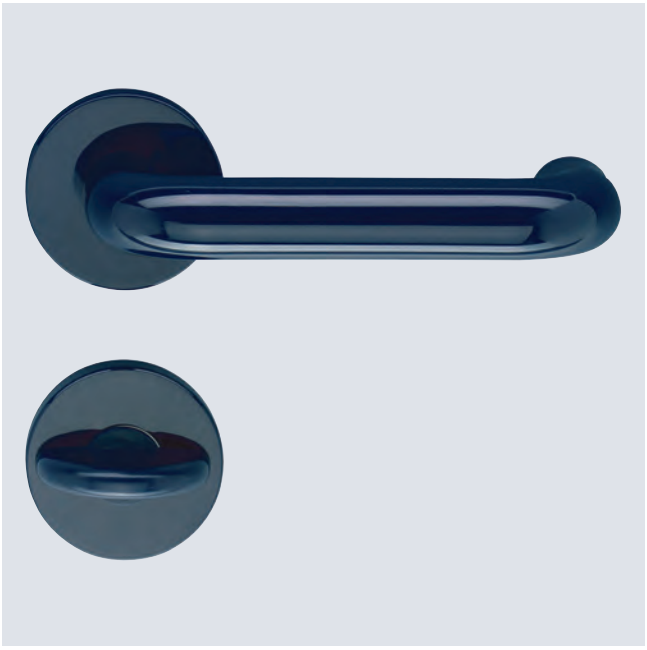

Leistungskriterien		
Nutzungskategorie		-
Durchgehender Stahlkern im Drücker		■
Drückerdurchmesser	20 mm	■
Kunststoffunterkonstruktion mit Stützknocken		■
Drücker festdrehbar gelagert		-
Vierkantstift	7 mm	◘
	8 mm	■
	8,5 mm	◘
Verdeckte, durchgehende Verschraubung		■

■ Ja – Nein ◘ auf Anfrage

Beschreibung

- erhältlich für alle gebräuchlichen Platten- bzw. Türstärken
- komplett mit Riegelolive und rot / weiß Schauscheibe
- Notöffnung über 8 mm Vierkantdorn
- Münzöffnung auf Anfrage
- auch in den Ausführungen BB, PZ und Wechsel
- andere Farben auf Anfrage
- passende Bohrschablone lieferbar (Art.-Nr.: 930317)
- auf Anfrage Ausführung WC mit Vierkant 5 mm, 6 mm, 7 mm oder 8 mm erhältlich
- Stift-Lochteillösung

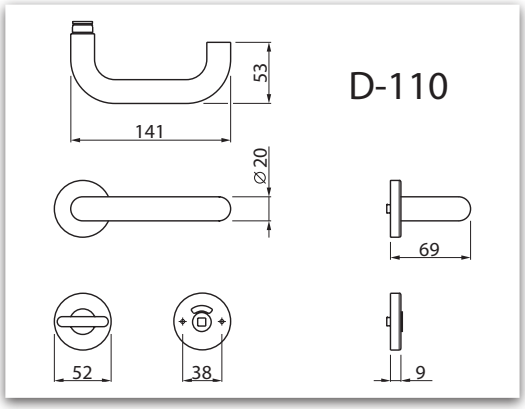

Bemaßung

Weiß
RAL 9010*

Dunkelgrau
RAL 7030 / 7038*

Rot
RAL 3003*

Dunkelblau
RAL 5011 / 5013*

Blau
RAL 5002*

Schwarz
RAL 9005*

*RAL-Ton ähnlich. Farbauswahl siehe Seite 477.



Ku

BGL
Zertifizierte Qualität

D-110	Artikelnummer	Ø	⧄	Außen-vierkant	Material
D-110.Ku.DD.WC	150670	20 mm	8 mm	◻	Kunststoff

Leistungskriterien		
Nutzungskategorie Klasse 3	EN 1906	■
Durchgehender Stahlkern im Drücker		■
Drückerdurchmesser	23 mm	■
Stahlunterkonstruktion mit Stützknocken		■
Drücker festdrehbar gelagert		■
Vierkantstift	7 mm	□
	8 mm	■
	8,5 mm	□
Verdeckte, durchgehende Verschraubung		■

■ Ja – Nein □ auf Anfrage

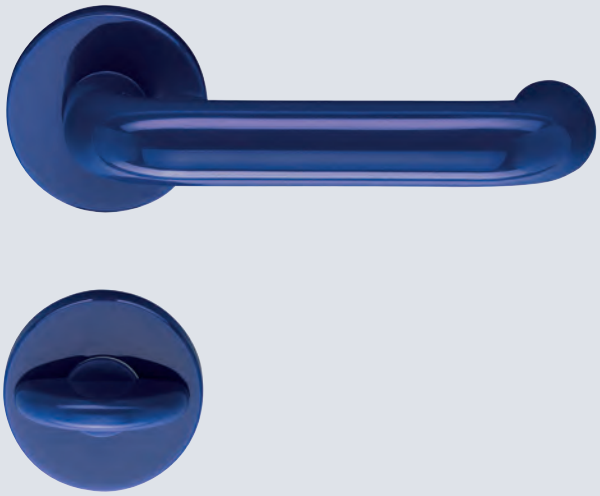

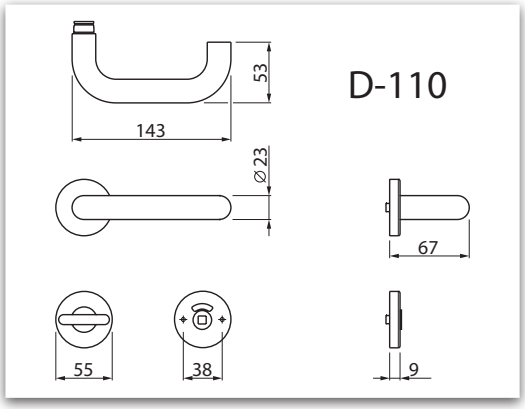

Bemaßung

Beschreibung

- erhältlich für alle gebräuchlichen Platten- bzw. Türstärken
- komplett mit Riegelolive und rot / weiß Schauscheibe
- Notöffnung über 8 mm Vierkantdorn
- Münzöffnung auf Anfrage
- auch in den Ausführungen BB, PZ und Wechsel
- andere Farben auf Anfrage
- passende Bohrschablone lieferbar (Art.-Nr.: 930317)

Weiß
RAL 9010*

Dunkelgrau
RAL 7030 / 7038*

Rot
RAL 3003*

Dunkelblau
RAL 5011 / 5013*

Blau
RAL 5002*

Schwarz
RAL 9005*

*RAL-Ton ähnlich. Farbauswahl siehe Seite 477.

EN 1906 OGL Zertifizierte Qualität Ku

D-110	Artikelnummer	Ø	⧄	Außen-vierkant	Material
D-110.Ku.DD.WC	154670	23 mm	8 mm		Kunststoff



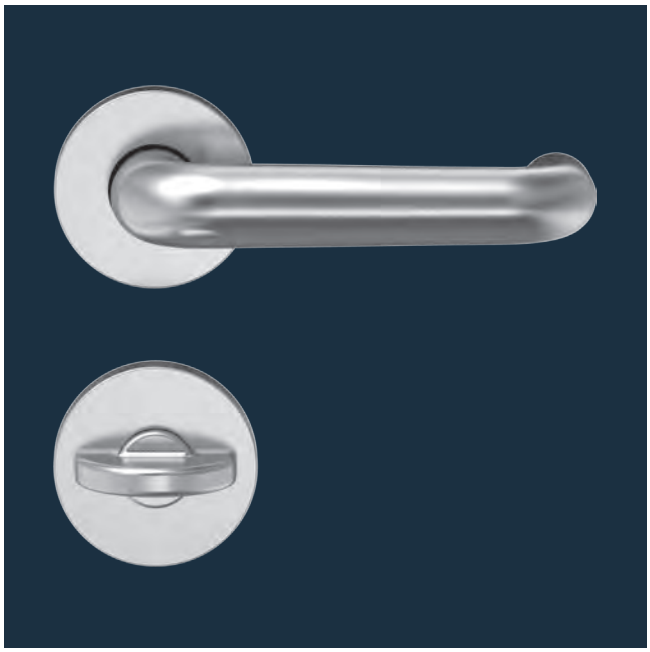

Leistungskriterien		
Nutzungskategorie		-
Durchgehender Stahlkern im Drücker		-
Drückerdurchmesser	20 mm	■
Kunststoffunterkonstruktion		■
Drücker festdrehbar gelagert		-
Vierkantstift	7 mm	□
	8 mm	■
	8,5 mm	□
Verdeckte, durchgehende Verschraubung		■

■ Ja – Nein □ auf Anfrage

Beschreibung

- erhältlich für alle gebräuchlichen Platten- bzw. Türstärken
- komplett mit Riegelolive und rot / weiß Schauscheibe
- Notöffnung über Münzöffnung
- auch in den Ausführungen BB, PZ und Wechsel
- passende Bohrschablone lieferbar (Art.-Nr.: 930317)
- Stift-Lochteillösung

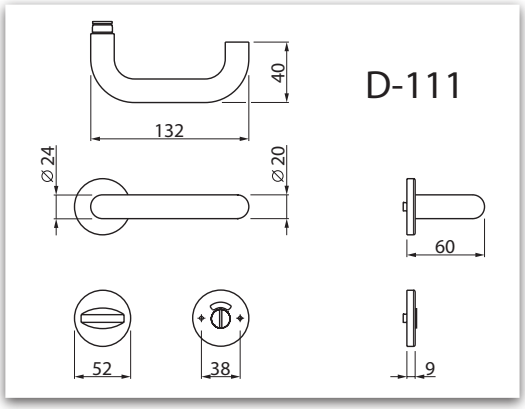

Bemaßung

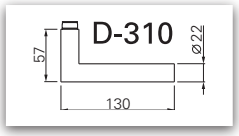



BGL Zertifizierte Qualität

Drücker	Artikelnummer	Form	⌀	Schlitz-knopf	Material
D-111.Al.10.WC	159112.30	U-Form	8 mm		Aluminium
D-310.Al.10.WC	159821.30	CL-Form	8 mm		Aluminium

Leistungskriterien		
Nutzungskategorie Klasse 3	EN 1906	■
Durchgehender Stahlkern im Drücker		-
Drückerdurchmesser	22 mm	■
Kunststoffunterkonstruktion mit Stützknocken		■
Drücker festdrehbar gelagert		■
Vierkantspreizstift	7 mm	□
	8 mm	■
	8,5 mm	□
Verdeckte, durchgehende Verschraubung		■

■ Ja – Nein □ auf Anfrage

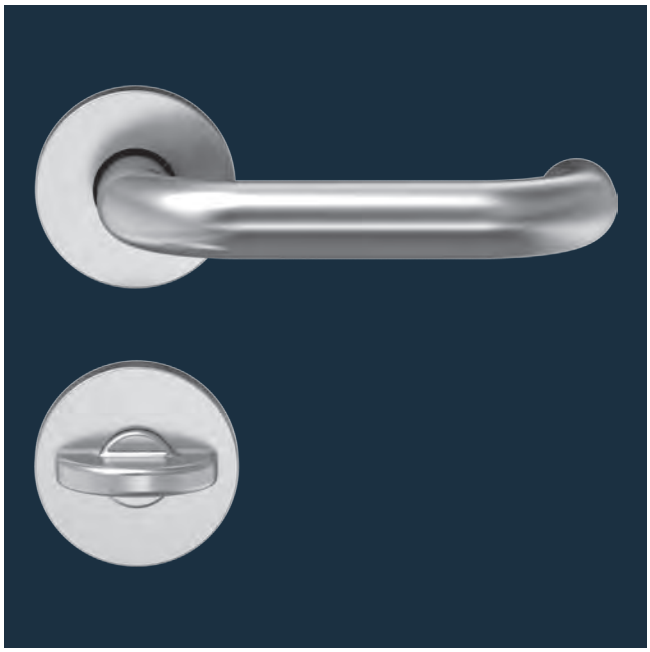

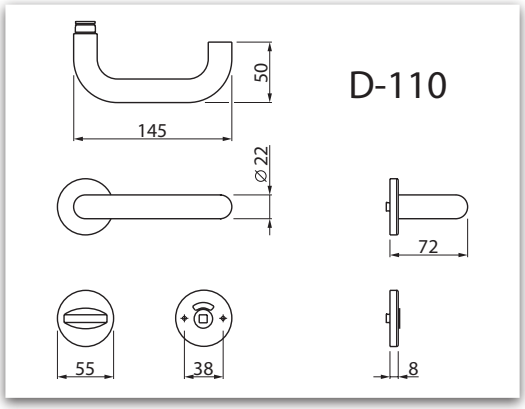

Bemaßung

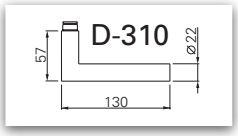

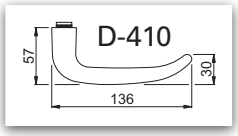

Beschreibung

- erhältlich für alle gebräuchlichen Platten- bzw. Türstärken
- komplett mit Riegelolive und rot / weiß Schauscheibe
- Notöffnung über 8 mm Vierkantdorn
- Münzöffnung auf Anfrage
- auch in den Ausführungen BB, PZ und Wechsel
- passende Bohrschablone lieferbar (Art.-Nr.: 930317)
- Drücker festdrehbar gelagert

EN 1906 SGL Zertifizierte Qualität Al

Drücker	Artikelnummer	Form	⍁	Außen-vierkant	Material
D-110.Al.12.WC	152520.30	U-Form	8 mm		Aluminium
D-310.Al.12.WC	152720.30	CL-Form	8 mm		Aluminium
D-410.Al.12.WC	152d20.30	U-Form	8 mm		Aluminium



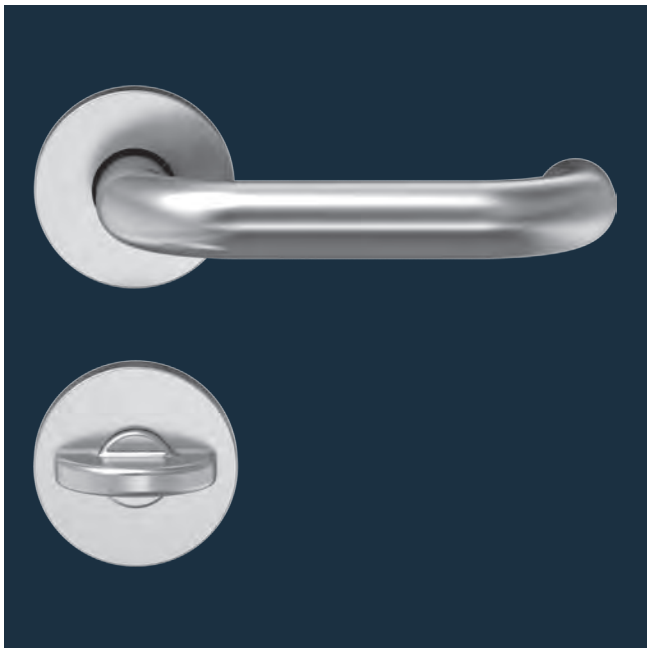

Leistungskriterien		
Nutzungskategorie Klasse 4	EN 1906	■
Durchgehender Stahlkern im Drücker		-
Drückerdurchmesser	22 mm	■
Stahlunterkonstruktion mit Stützknocken		■
Drücker festdrehbar gelagert		-
Vierkantstift	7 mm	□
	8 mm	■
	8,5 mm	□
Verdeckte, durchgehende Verschraubung		■

■ Ja – Nein □ auf Anfrage

Beschreibung

- erhältlich für alle gebräuchlichen Platten- bzw. Türstärken
- komplett mit Riegelolive und rot / weiß Schauscheibe
- Notöffnung über 8 mm Vierkantdorn
- Münzöffnung auf Anfrage
- auch in den Ausführungen BB, PZ und Wechsel
- passende Bohrschablone lieferbar (Art.-Nr.: 930317)
- Drücker festdrehbar gelagert

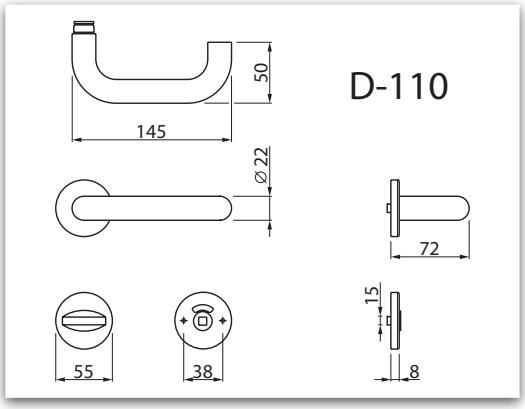

Bemaßung

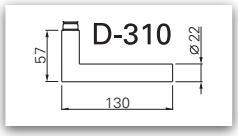



Al OGL Zertifizierte Qualität EN 179

D-110	Artikelnummer	Form	⌀	Außen-vierkant	Material
D-110.Al.13.WC	157520.30	U-Form	8 mm	□	Aluminium



Al OGL Zertifizierte Qualität EN 1906

D-310	Artikelnummer	Form	⌀	Außen-vierkant	Material
D-310.Al.13.WC	157720.30	CL-Form	8 mm	□	Aluminium

Leistungskriterien		
Nutzungskategorie		-
Drückerdurchmesser	19 mm	■
Stahlunterkonstruktion		■
Drücker festdrehbar gelagert		■
Vierkantstift	7 mm	□
	8 mm	■
	8,5 mm	□
Verdeckte, durchgehende Verschraubung		■

■ Ja – Nein □ auf Anfrage

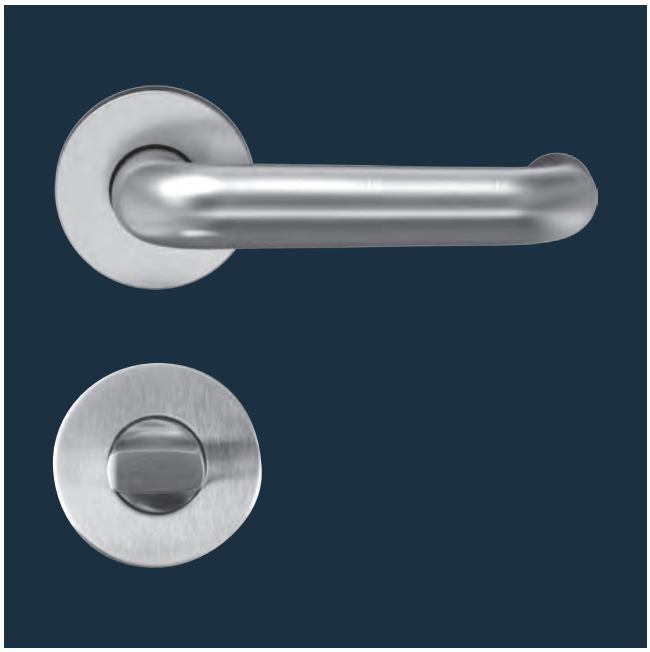

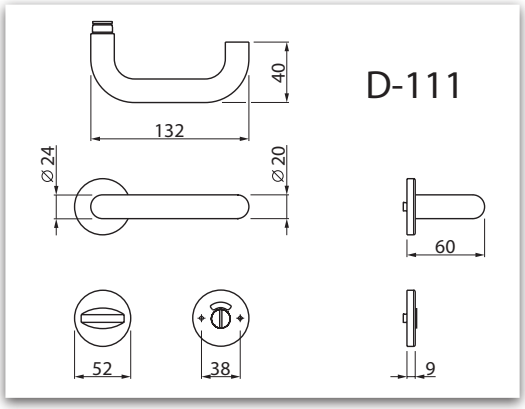

Bemaßung

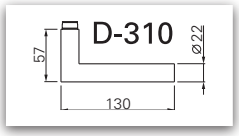

Beschreibung

- erhältlich für alle gebräuchlichen Platten- bzw. Türstärken
- komplett mit Riegelolive und rot / weiß Schauscheibe
- passende Bohrschablone lieferbar (Art.-Nr.: 930317)
- Stift-Lochteillösung

EN 1906 BGL Zertifizierte Qualität ER



Drücker	Artikelnummer	Form	⌀	Schlitz-knopf	Material
D-111.ER.10.WC	176516.46	U-Form	8 mm		Edelstahl Rostfrei
D-310.ER.10.WC	176519.46	CL-Form	8 mm		Edelstahl Rostfrei

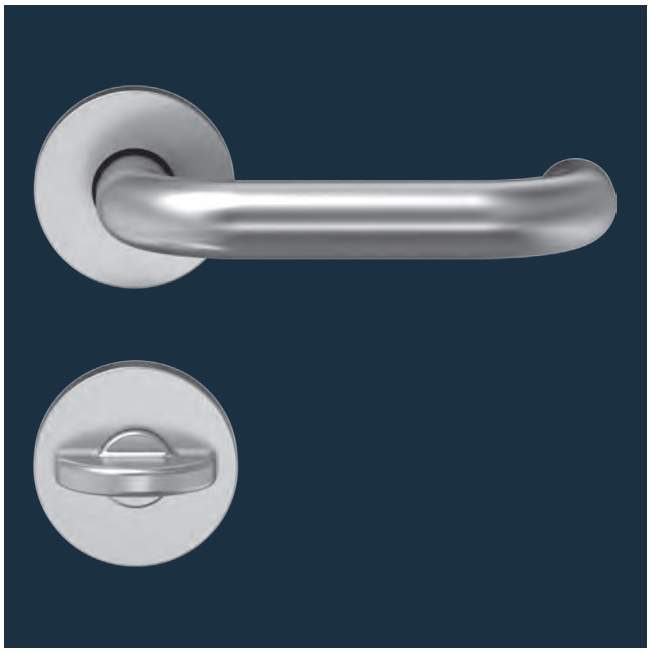

Leistungskriterien		
Nutzungskategorie Klasse 3	EN 1906	■
Wartungsfreie Drückerführung		■
Drückerdurchmesser	21 mm	■
Kunststoffunterkonstruktion mit Stützknocken		■
Drücker festdrehbar gelagert		■
Vierkantspreizstift	7 mm	-
	8 mm	■
	8,5 mm	-
Verdeckte, durchgehende Verschraubung		■

■ Ja – Nein ◘ auf Anfrage

Beschreibung

- erhältlich für alle gebräuchlichen Platten- bzw. Türstärken
- komplett mit Riegelolive und rot / weiß Schauscheibe
- Notöffnung über 8 mm Vierkantdorn
- Münzöffnung auf Anfrage
- auch in den Ausführungen BB, PZ und Wechsel
- passende Bohrschablone lieferbar (Art.-Nr.: 930317)
- Drücker festdrehbar gelagert mit Rückholfeder
- Oberfläche: Edelstahl matt satiniert

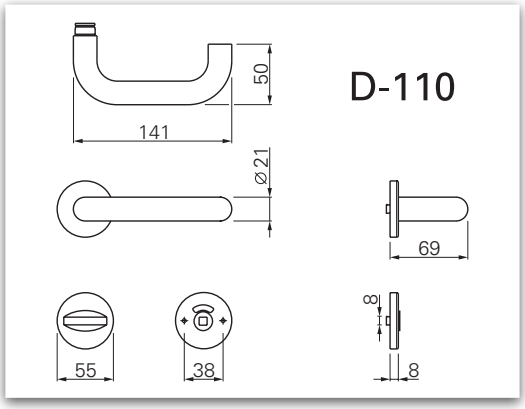

Bemaßung

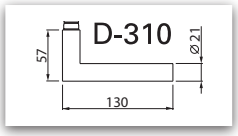

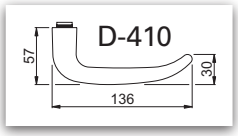



Drücker	Artikelnummer	Form	⍁	Außen-vierkant	Material
D-110.ER.12.WC	152520.46	U-Form	8 mm		Edelstahl Rostfrei
D-310.ER.12.WC	152720.46	CL-Form	8 mm		Edelstahl Rostfrei
D-410.ER.12.WC	152d20.46	U-Form	8 mm		Edelstahl Rostfrei

Leistungskriterien		
Nutzungskategorie Klasse 4	EN 1906	■
Wartungsfreie Drückerführung		■
Drückerdurchmesser	21 mm	■
Stahlunterkonstruktion mit Stützknocken		■
Drücker festdrehbar gelagert		■
Vierkantspreizstift	7 mm	-
	8 mm	■
	8,5 mm	-
Verdeckte, durchgehende Verschraubung		■

■ Ja – Nein ◘ auf Anfrage

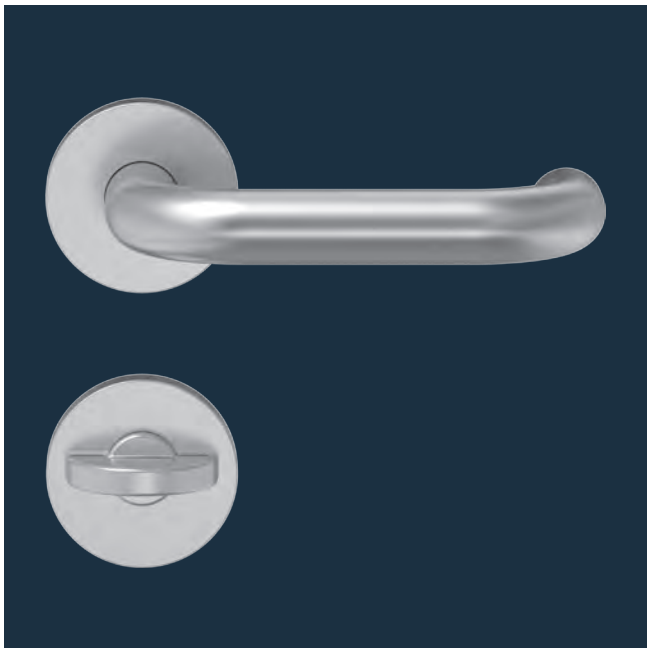

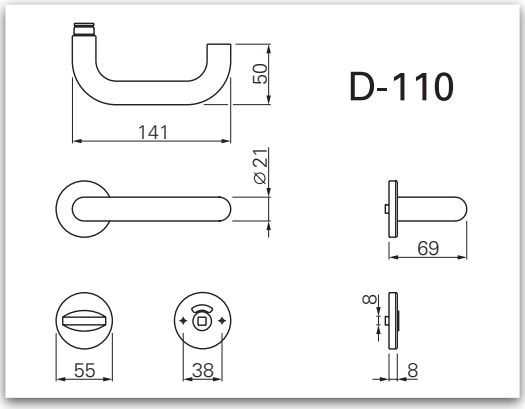

Bemaßung

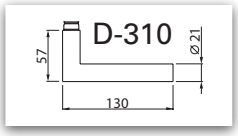

Beschreibung

- erhältlich für alle gebräuchlichen Platten- bzw. Türstärken
- komplett mit Riegelolive und rot/weiß Schauscheibe
- Notöffnung über 8 mm Vierkantdorn
- Münzöffnung auf Anfrage
- auch in den Ausführungen BB, PZ und Wechsel
- passende Bohrschablone lieferbar (Art.-Nr.: 930317)
- Drücker festdrehbar gelagert
- Oberfläche: Edelstahl matt satiniert

EN 1906 OGL Zertifizierte Qualität Edelstahl Rostfrei ER

Drücker	Artikelnummer	Form	⍁	Außen-vierkant	Material
D-110.ER.13.WC	156520.46	U-Form	8 mm	◻	Edelstahl Rostfrei
D-310.ER.13.WC	156720.46	CL-Form	8 mm		Edelstahl Rostfrei





Beschreibung

- 2 Stück Knöpfe Komplett mit WC Verriegelung
- Notöffnung über 8 mm Vierkantdorn (AV) oder
- Münzöffnung auf Anfrage (SK)
- verdeckte Verschraubung
- erhältlich für alle gebräuchlichen Plattenstärken

ER AI

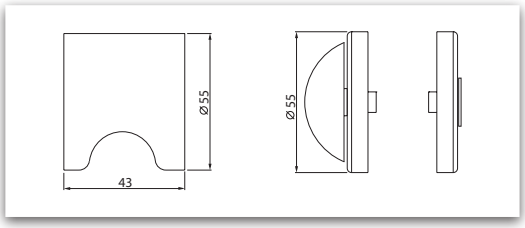

Ku

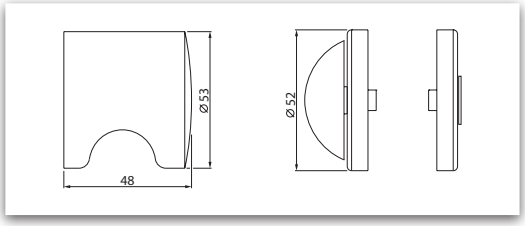



ER

Artikelnummer	Material	Ausführung
156031.46	Edelstahl Rostfrei	AV
156032.46	Edelstahl Rostfrei	SK



AI

Artikelnummer	Material	Ausführung
157032.30	Aluminium	AV
157034.30	Aluminium	SK

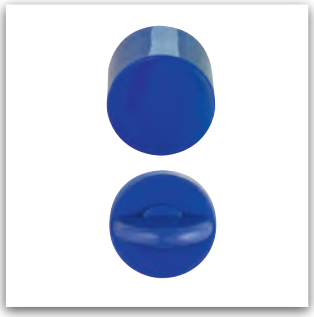

Ku

Artikelnummer	Material	Ausführung
150800	Kunststoff	AV
auf Anfrage	Kunststoff	SK

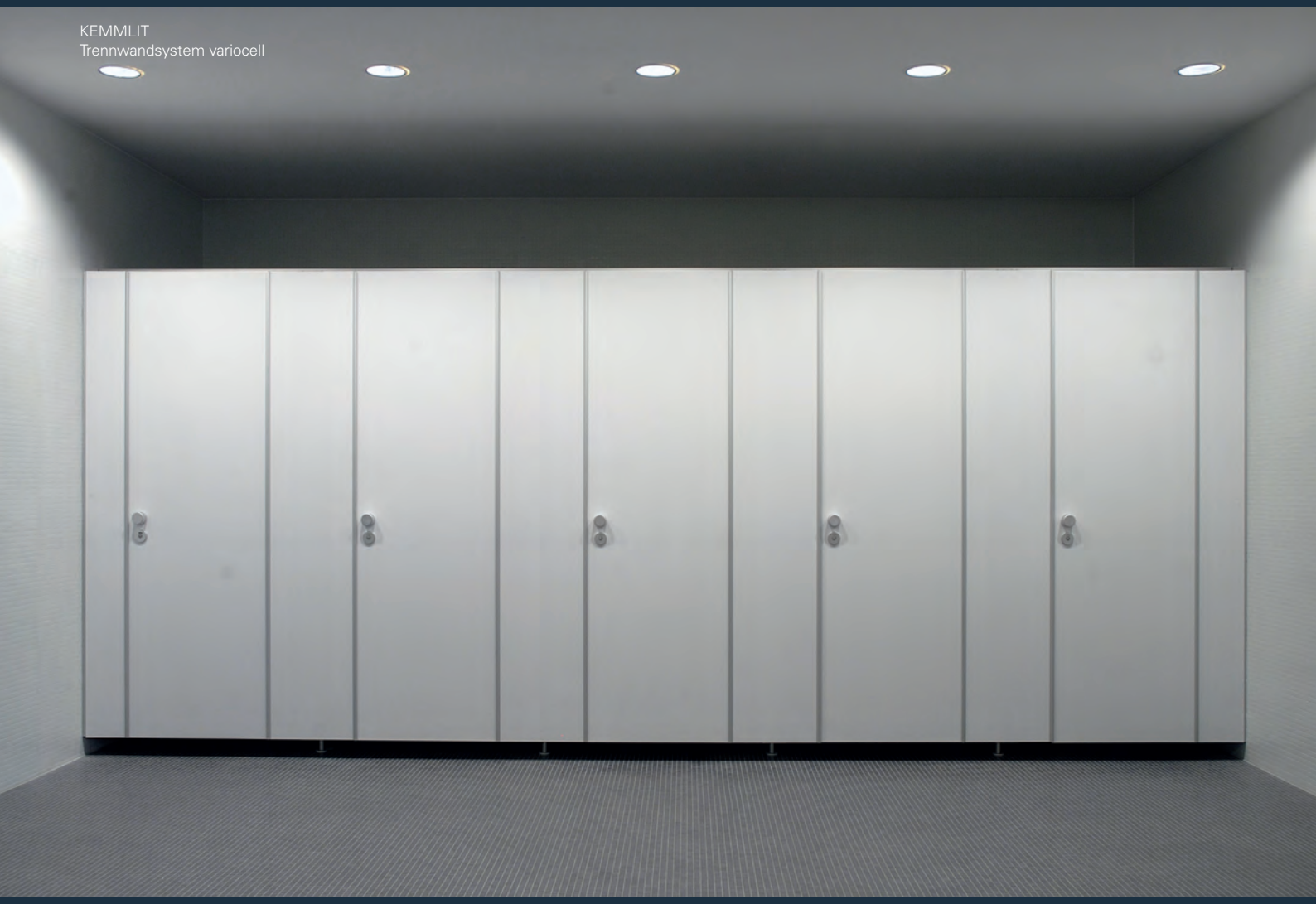

KEMMLIT
Trennwandsystem variocell

ECO **Hardware für Sanitärtrennwände**
Wo eine Tür ist...

Ob unter eigenem Markenzeichen oder als OEM-Partner-Produkt von renommierten Türenherstellern: Lösungen von ECO Schulte machen weltweit Türen funktionell. Wo eine Tür ist, ist ECO Schulte nicht weit.

Rund um den Globus verwirklichen Bauherren und Investoren zusammen mit Architekten und Planern anspruchsvolle Projekte. Stets sind dabei auch kluge Lösungen für den Umgang mit der Tür gefragt. Unsere Philosophie von Systemsicherheit an der Tür findet sich an zeitgenössischer Architektur genauso wie in beeindruckenden Hotels, in öffentlichen Gebäuden, privaten Residenzen, Königsschlössern, Privatwohnungen oder Stadien.



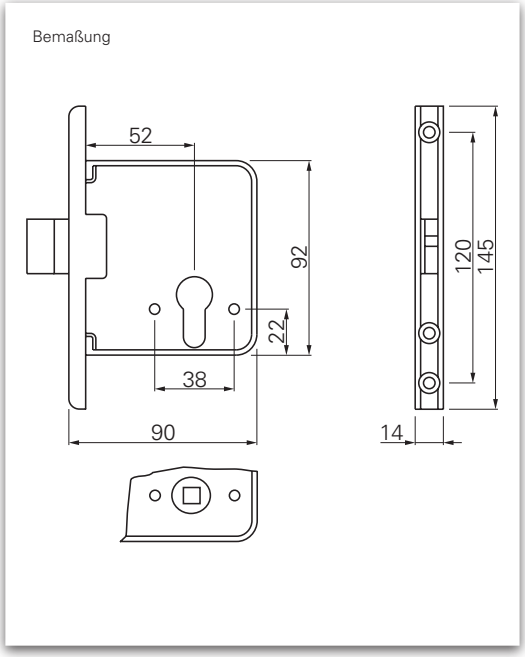

Beschreibung

- Ausführung WC oder PZ
- Riegel in Kunststoff
- Kasten in glänzend
- WC Vierkantnuss 8 mm
- *Riegel vernickelt, auf Anfrage



Ku

Riegeleinsteckschloss U-Profil-Stulp WC-Lochung	Artikelnummer	Riegel	Material
Riegeleinsteckschloss WC	260405	Kunststoff	Kunststoff



Ku

Riegeleinsteckschloss U-Profil-Stulp PZ-Lochung	Artikelnummer	Riegel	Material
Riegeleinsteckschloss PZ	260400	Kunststoff	Kunststoff

ECO

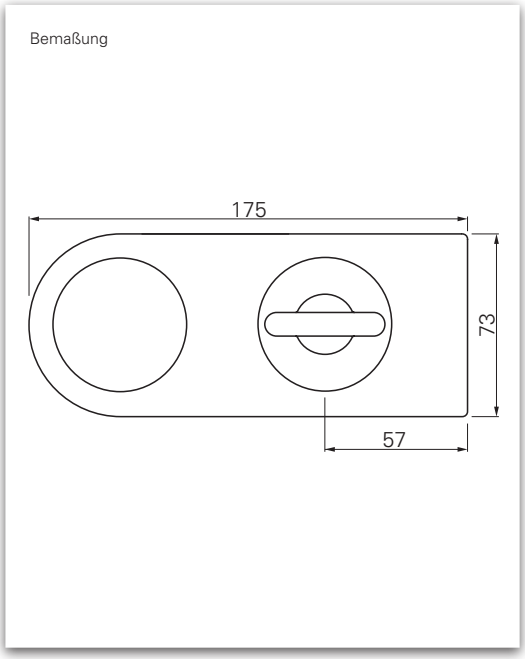

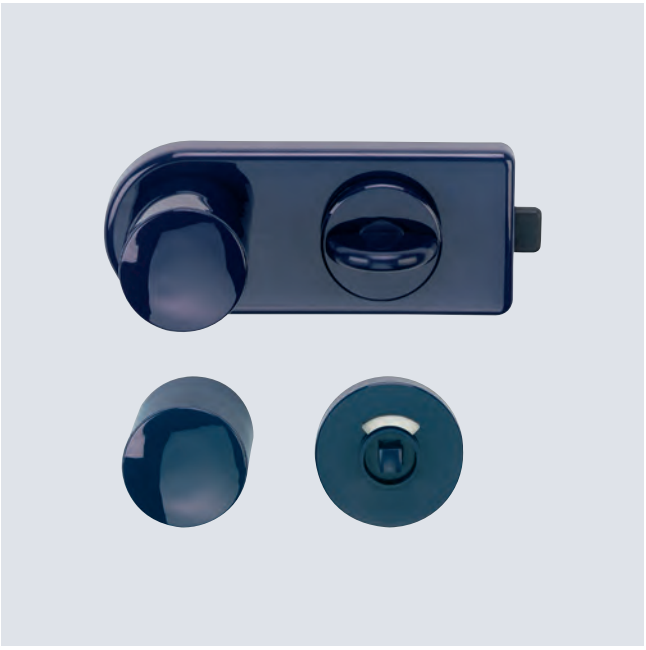

Beschreibung

- DIN-Rechts / Links WC: verwendbar
- mit 2 Knöpfen, WC-Riegelolive und rot / weiß Schauscheibe
- Notöffnung über Vierkantdorn (AV)
- verdeckte Montageplatte
- Vierkantstift 8 mm
- weitere Farben auf Anfrage

Weiß
RAL 9010*

Dunkelgrau
RAL 7030 / 7038*

Rot
RAL 3003*

Dunkelblau
RAL 5011 / 5013*

Blau
RAL 5002*

Schwarz
RAL 9005*

*RAL-Ton ähnlich. Farbauswahl siehe Seite 477.

WC-Rosettengarnitur Kunststoff	Riegel	Artikelnummer	Material
Schlossset WC-Lochung	Riegel bündig	260456	Kunststoff
Schlossset WC-Lochung	Riegel gekröpft	260459	Kunststoff
Schlossset PZ-Lochung	Riegel bündig (rechts)	260454	Kunststoff
Schlossset PZ-Lochung	Riegel bündig (links)	260455	Kunststoff
Schlossset PZ-Lochung	Riegel gekröpft (rechts)	260452	Kunststoff
Schlossset PZ-Lochung	Riegel gekröpft (links)	260451	Kunststoff

Ku



WC-Rosettengarnitur Edelstahl Rostfrei	Riegel	Artikelnummer	Material
Schlossset WC-Lochung	Riegel bündig	260456.46	Edelstahl Rostfrei
Schlossset WC-Lochung	Riegel gekröpft	260459.46	Edelstahl Rostfrei
Schlossset PZ-Lochung	Riegel bündig	260455.46	Edelstahl Rostfrei
Schlossset PZ-Lochung	Riegel gekröpft	260451.46	Edelstahl Rostfrei

ER

Edelstahl Rostfrei



WC-Rosettengarnitur Aluminium	Riegel	Artikelnummer	Material
Schlossset WC-Lochung	Riegel bündig	260456.30	Aluminium
Schlossset WC-Lochung	Riegel gekröpft	260459.30	Aluminium
Schlossset PZ-Lochung	Riegel bündig	260455.30	Aluminium
Schlossset PZ-Lochung	Riegel gekröpft	260451.30	Aluminium

Al





Beschreibung

- Ausführung aus Kunststoff
- DIN-Links / Rechts verwendbar
- Komplett mit WC-Riegelolive und rot / weiß Schauscheibe
- Notöffnung über Vierkantdorn (AV)
- Durchgehende Verschraubung
- Erhältlich für alle gebräuchlichen Plattenstärken
- Andere Farben auf Anfrage

Bemaßung

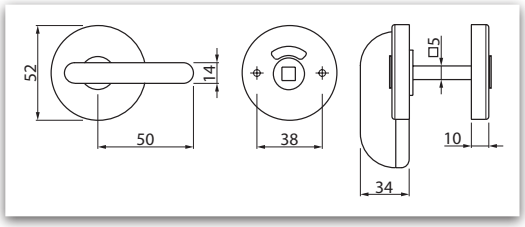

Weiß	Dunkelgrau	Rot	Dunkelblau	Blau	Schwarz
RAL 9010*	RAL 7030 / 7038*	RAL 3003*	RAL 5011 / 5013*	RAL 5002*	RAL 9005*

*RAL-Ton ähnlich. Farbauswahl siehe Seite 477.



Ku

WC-Überwurfverriegelung		Artikelnummer	Material
Überwurfverriegelung		260499	Kunststoff
Überwurf-Garnitur	zusätzlich mit 2 Knöpfen	150450	Kunststoff



Kindertagesstätte „De Laabfrosch“ in Brensbach, Deutschland
Foto: Schäfer Trennwandsysteme GmbH

ECO **Hardware für Sanitärtrennwände**
Beschläge aus Kunststoff.

ECO Beschläge aus hochwertigem Kunststoff bieten als Basisnutzen die Möglichkeit, mit Beschlägen farbliche Akzente in der Architektur zu setzen.

Der Werkstoff überzieht dabei einen Stahlkern und kombiniert damit angenehme Haptik mit robustem Auftreten. ECO Kunststoffbeschläge sind verschleißfest, farbecht und lichtbeständig. Die Oberflächen sind gesundheitlich und hygienisch unbedenklich, laden sich nicht elektrostatisch auf und bleiben formbeständig bei Wärme und Kälte. Auch im Kunststoffsortiment setzt ECO auf klare Formen und bietet über die Türbeschläge hinaus ein vielfältiges Beschlags- und Zubehör-Sortiment.



Leistungskriterien		
Ausführung	24 / 21	■
	24 / 28	-
Einlage Stahlblech	3 mm	■
Zweiteilig mit 2 Kappen		■
Unsichtbare Befestigung		■
Unterlegscheiben (als Zubehör erhältlich)	1 mm	■
	2 mm	■
	3 mm	-

■ Ja – Nein ◘ auf Anfrage

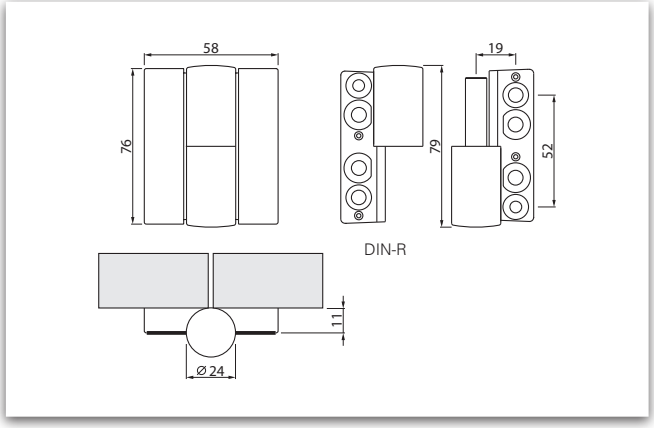

Bemaßung

Weiß
RAL 9010*

Dunkelgrau
RAL 7030 / 7038*

Rot
RAL 3003*

Dunkelblau
RAL 5011 / 5013*

Blau
RAL 5002*

Schwarz
RAL 9005*

*RAL-Ton ähnlich. Farbauswahl siehe Seite 477.

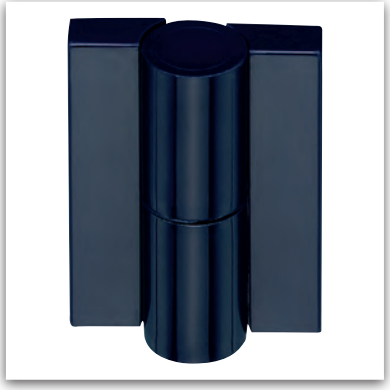

Ku

Kunststoffband für ungefältze Türen	Artikelnummer	Beschreibung	Material
Kunststoffband	260300	24 / 21 DIN-R	Kunststoff
Kunststoffband	260305	24 / 21 DIN-L	Kunststoff
Unterlegscheibe	260379	1 mm	
Unterlegscheibe	260382	2 mm	

Leistungskriterien		
Ausführung	24 / 21	-
	24 / 28	■
Einlage Stahlblech	3 mm	■
Zweiteilig mit 2 Kappen		■
Unsichtbare Befestigung		■
Unterlegscheiben (als Zubehör erhältlich)	1 mm	-
	2 mm	-
	3 mm	■

■ Ja – Nein ◘ auf Anfrage



Weiß
RAL 9010*

Dunkelgrau
RAL 7030 / 7038*

Rot
RAL 3003*

Dunkelblau
RAL 5011 / 5013*

Blau
RAL 5002*

Schwarz
RAL 9005*

*RAL-Ton ähnlich. Farbauswahl siehe Seite 477.

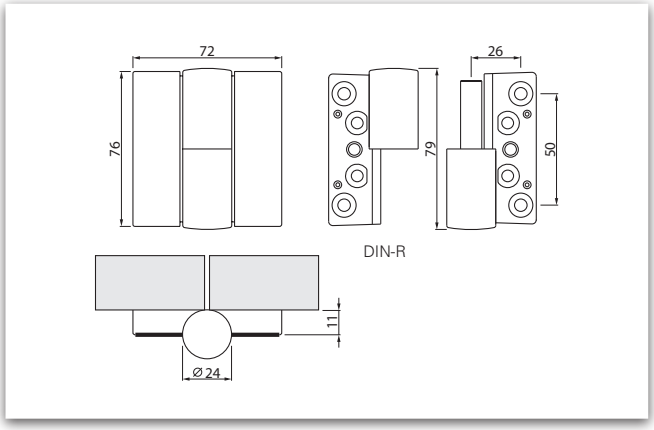

Bemaßung

Ku

Kunststoffband für ungefältze Türen	Artikelnummer	Beschreibung	Material
Kunststoffband	260350	24 / 28 DIN-R	Kunststoff
Kunststoffband	260355	24 / 28 DIN-L	Kunststoff
Unterlegscheibe	260383	3 mm / DIN-R	
Unterlegscheibe	260384	3 mm / DIN-L	





Leistungskriterien		
Ausführung	24 / 21	-
	24 / 28	■
Einlage Stahlblech	3 mm	■
Zweiteilig mit 2 Kappen		■
Unsichtbare Befestigung		■
Unterlegscheiben verkürzt (als Zubehör erhältlich)	1 mm	-
	2 mm	-
	3 mm	■

■ Ja – Nein ◘ auf Anfrage

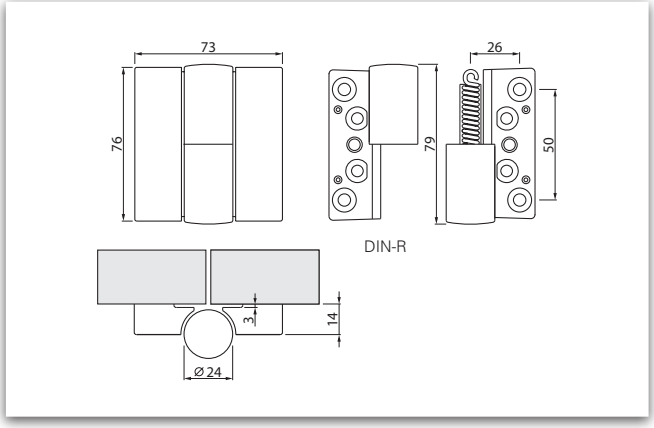

Bemaßung

Weiß
RAL 9010*

Dunkelgrau
RAL 7030 / 7038*

Rot
RAL 3003*

Dunkelblau
RAL 5011 / 5013*

Blau
RAL 5002*

Schwarz
RAL 9005*

*RAL-Ton ähnlich. Farbauswahl siehe Seite 477.

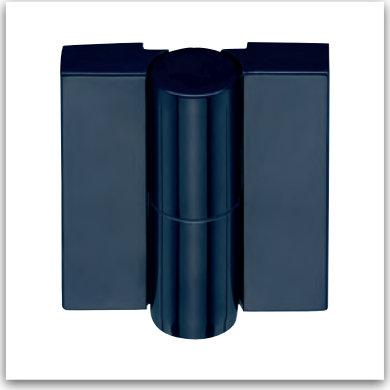

Ku

Kunststoff(feder)band für ungefältze Türen	Artikelnummer	Beschreibung	Material
Kunststoffband	260368	24 / 28 DIN-L	Kunststoff
Kunststoffband	260369	24 / 28 DIN-R	Kunststoff
Kunststofffederband	260668	24 / 28 DIN-L	Kunststoff
Kunststofffederband	260669	24 / 28 DIN-R	Kunststoff

Leistungskriterien		
Ausführung	24 / 21	-
	24 / 28	■
Einlage Stahlblech	3 mm	■
Zweiteilig mit 2 Kappen		■
Unsichtbare Befestigung		■
Unterlegscheiben klippbar (als Zubehör erhältlich)	1 mm	-
	2 mm	-
	3 mm	■

■ Ja – Nein ◘ auf Anfrage

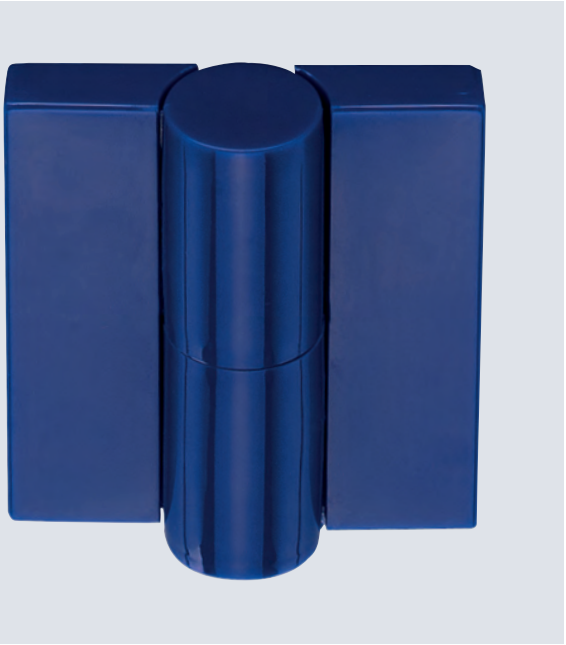

Weiß
RAL 9010*

Dunkelgrau
RAL 7030 / 7038*

Rot
RAL 3003*

Dunkelblau
RAL 5011 / 5013*

Blau
RAL 5002*

Schwarz
RAL 9005*

*RAL-Ton ähnlich. Farbauswahl siehe Seite 477.

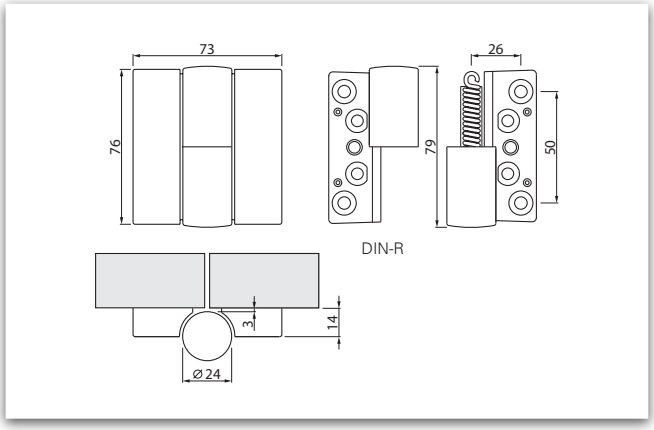

Bemaßung

Ku

Kunststoff(feder)band für ungefältze Türen	Artikelnummer	Beschreibung	Material
Kunststofffederband	260600	24 / 28 DIN-R	Kunststoff
Kunststofffederband	260605	24 / 28 DIN-L	Kunststoff
Unterlegscheibe	260383	3 mm / DIN-R	
Unterlegscheibe	260384	3 mm / DIN-L	





Leistungskriterien		
Ausführung	24 / 21	-
	24 / 28	■
Einlage Stahlblech	3 mm	■
Steigendes Band: Selbstschließend		■
Fallendes Band: Selbstöffnend		-
Zweiteilig mit 2 Kappen		■
Unsichtbare Befestigung		■
Unterlegscheiben klippbar (als Zubehör erhältlich)	1 mm	-
	2 mm	-
	3 mm	■

■ Ja – Nein ◘ auf Anfrage

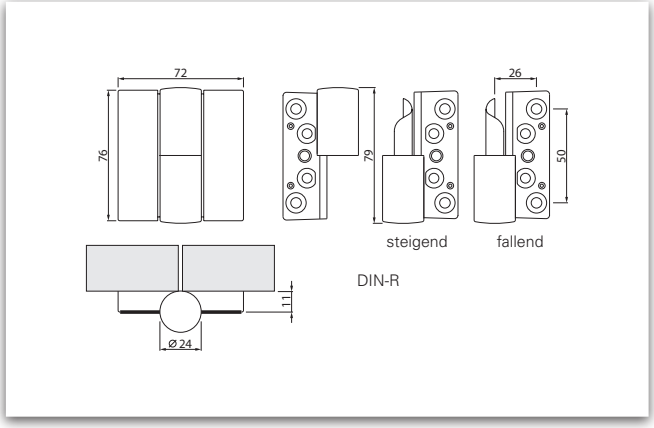

Bemaßung

Weiß
RAL 9010*

Dunkelgrau
RAL 7030 / 7038*

Rot
RAL 3003*

Dunkelblau
RAL 5011 / 5013*

Blau
RAL 5002*

Schwarz
RAL 9005*

*RAL-Ton ähnlich. Farbauswahl siehe Seite 477.

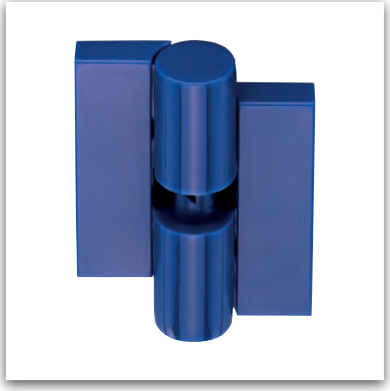

Ku

Kunststoff(feder)band steigend ungefältze Türen	Artikelnummer	Beschreibung	Material
Kunststoffband	260700	24 / 28, steigend DIN-R	Kunststoff
Kunststoffband	260705	24 / 28, steigend DIN-L	Kunststoff
Unterlegscheibe	260383	3 mm / DIN-R	
Unterlegscheibe	260384	3 mm / DIN-L	

Hakenpuffer aus Kunststoff ▪ mit Anschlagschutz



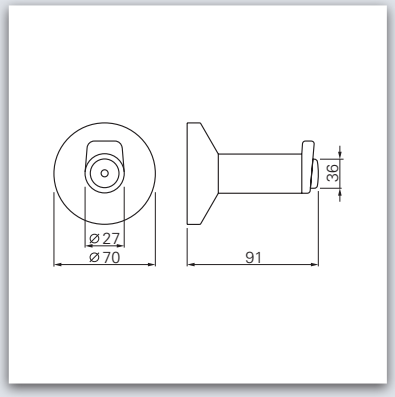

Bemaßung

- nutzbar auch als Kleiderhaken
- mit integriertem Wand-Türpuffer
- verdeckte Verschraubung
- weitere Farben auf Anfrage

Weiß
RAL 9010*

Dunkelgrau
RAL 7030 / 7038*

Rot
RAL 3003*

Dunkelblau
RAL 5011 / 5013*

Blau
RAL 5002*

Schwarz
RAL 9005*

*RAL-Ton ähnlich. Farbauswahl siehe Seite 477.

Ku

	Artikelnummer	Beschreibung	Material
Hakenpuffer	260030	mit Anschlagschutz	Kunststoff

Knopf aus Kunststoff ▪ mit und ohne Anschlagschutz



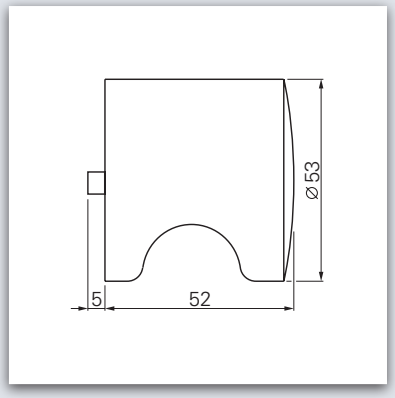

Bemaßung

- mit Stützknocken als Verschiebesicherung
- weitere Farben auf Anfrage

Weiß
RAL 9010*

Dunkelgrau
RAL 7030 / 7038*

Rot
RAL 3003*

Dunkelblau
RAL 5011 / 5013*

Blau
RAL 5002*

Schwarz
RAL 9005*

*RAL-Ton ähnlich. Farbauswahl siehe Seite 477.

Ku

	Artikelnummer	Beschreibung	Material
Knopf	110826	mit Anschlagschutz	Kunststoff
Knopf	110825	ohne Anschlagschutz	Kunststoff
Knopf Paar	110828	ohne Anschlagschutz	Kunststoff

Hut- und Mantelhaken aus Kunststoff



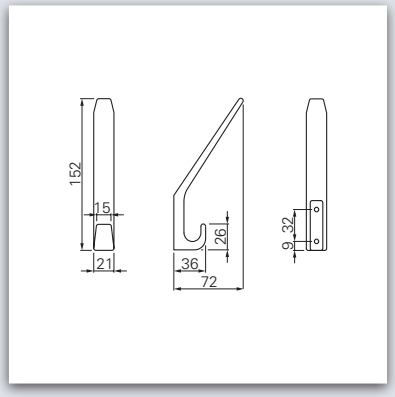

Bemaßung

- verdeckte Anschraubleiste
- weitere Farben auf Anfrage

Weiß
RAL 9010*

Dunkelgrau
RAL 7030 / 7038*

Rot
RAL 3003*

Dunkelblau
RAL 5011 / 5013*

Blau
RAL 5002*

Schwarz
RAL 9005*

*RAL-Ton ähnlich. Farbauswahl siehe Seite 477.

Ku

	Artikelnummer	Material
Hut- und Mantelhaken	260150	Kunststoff

Garderobenhaken aus Kunststoff



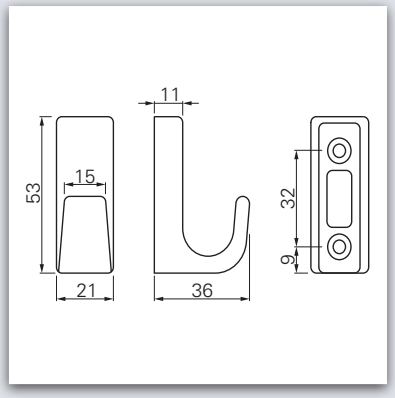

Bemaßung

- verdeckte Anschraubleiste
- weitere Farben auf Anfrage

Weiß
RAL 9010*

Dunkelgrau
RAL 7030 / 7038*

Rot
RAL 3003*

Dunkelblau
RAL 5011 / 5013*

Blau
RAL 5002*

Schwarz
RAL 9005*

*RAL-Ton ähnlich. Farbauswahl siehe Seite 477.

Ku

	Artikelnummer	Material
Garderobenhaken	260100	Kunststoff

Stoßgriffe aus Kunststoff ▪ mit und ohne Anschlagschutz



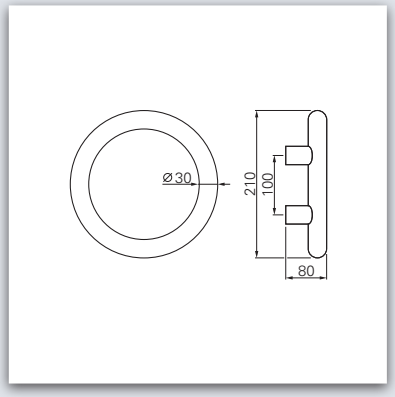

Bemaßung

- Griffdurchmesser: 30 mm
- Lochabstand 100 mm
- mit oder ohne Anschlagpuffer
- einfache, schnelle Montage
- weitere Farben auf Anfrage

Weiß
RAL 9010*

Dunkelgrau
RAL 7030 / 7038*

Rot
RAL 3003*

Dunkelblau
RAL 5011 / 5013*

Blau
RAL 5002*

Schwarz
RAL 9005*

*RAL-Ton ähnlich. Farbauswahl siehe Seite 477.



Ku

Stoßgriff rund innen ohne Anschlagpuffer	Artikelnummer	Ø	Höhe	Material
Stoßgriff rund (außen)	255551	30 mm	64 mm	Kunststoff



Ku

Stoßgriff rund mit Anschlagpuffer mit Befestigung	Artikelnummer	Ø	Höhe	Material
# 1 (TS13-30)	255580	30 mm	80 mm	Kunststoff

Befestigungssysteme für Kunststoff-Stoßgriffe

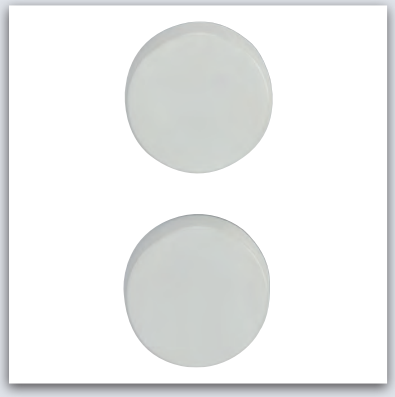

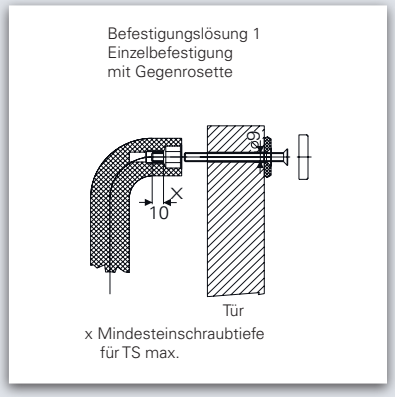

Bemaßung

- Folgende Türstärken erhältlich:
  Befestigung 1: 5- 20 mm
  20- 40 mm
  40- 60 mm
  60- 80 mm

Ku

Befestigungssystem für Kunststoffstoßgriffe	Artikelnummer	Ø	Beschreibung	Material
Lösung 1	255802	30 mm	Einzelbefestigung mit Gegenrosette	Kunststoff

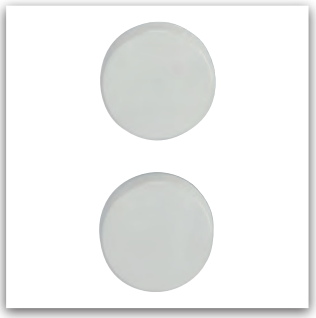

Trennwandfuß aus Kunststoff



Ø 40 mm



Ø 20 mm

- verdeckte Verschraubung
- weitere Farben auf Anfrage
- Aufnahme für M10 Gewindeschraube (DIN 933) zur Höhenverstellung

Weiß
RAL 9010*

Dunkelgrau
RAL 7030 / 7038*

Rot
RAL 3003*

Dunkelblau
RAL 5011 / 5013*

Blau
RAL 5002*

Schwarz
RAL 9005*

*RAL-Ton ähnlich. Farbauswahl siehe Seite 477.

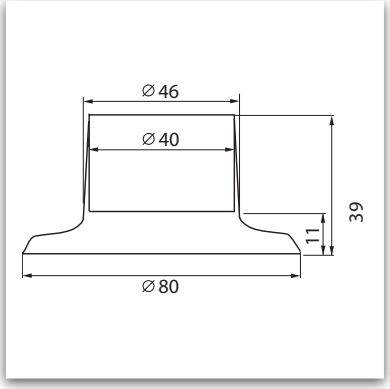

Ku

	Artikelnummer	Ø	Höhe	Material
Trennwandfuß ohne Gewindeschraube	260068	40 mm	39 mm	Kunststoff
Trennwandfuß ohne Gewindeschraube (DIN 933 M10x45 bvz)	260069	40 mm	39 mm	Kunststoff

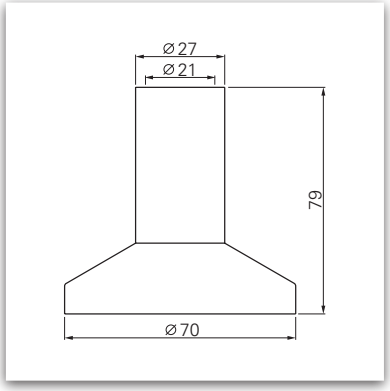

Ku

	Artikelnummer	Ø	Höhe	Material
Trennwandfuß ohne Gewindeschraube	260020	20 mm		Kunststoff
Trennwandfuß ohne Gewindeschraube	260021	20 mm	79 mm	Kunststoff
Trennwandfuß mit Gewindeschraube (DIN 933 M10x45 bvz)	260019	20 mm	79 mm	Kunststoff
Trennwandfuß ohne Gewindeschraube	260038	20 mm	55 mm	Kunststoff
Trennwandfuß mit Gewindeschraube (DIN 933 M10x45 bvz)	260099	20 mm	55 mm	Kunststoff

Papierrollenhalter aus Kunststoff



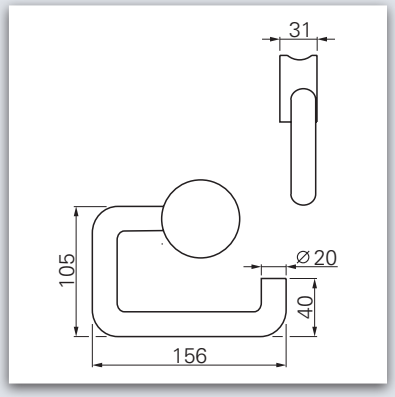

Bemaßung

- verdeckte Verschraubung
- weitere Farben auf Anfrage

Weiß
RAL 9010*

Dunkelgrau
RAL 7030 / 7038*

Rot
RAL 3003*

Dunkelblau
RAL 5011 / 5013*

Blau
RAL 5002*

Schwarz
RAL 9005*

*RAL-Ton ähnlich. Farbauswahl siehe Seite 477.

Ku

	Artikelnummer	Material
Papierrollenhalter	260200	Kunststoff

Reserverollenhalter aus Kunststoff



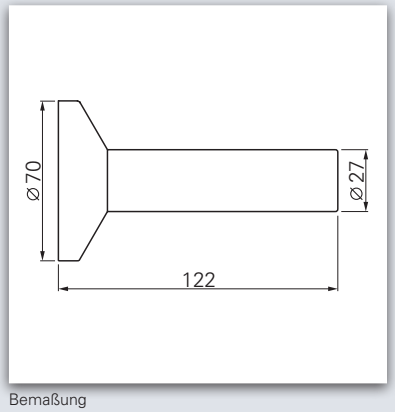

Bemaßung

- verdeckte Anschraubleiste
- Wandmontage
- weitere Farben auf Anfrage

Weiß
RAL 9010*

Dunkelgrau
RAL 7030 / 7038*

Rot
RAL 3003*

Dunkelblau
RAL 5011 / 5013*

Blau
RAL 5002*

Schwarz
RAL 9005*

*RAL-Ton ähnlich. Farbauswahl siehe Seite 477.

Ku

	Artikelnummer	Material
Reserverollenhalter	260010	Kunststoff

WC-Bürstengarnituren



mit Kunststoffbehälter

- Wandmontage
- Halterung aus Kunststoff
- mit herausnehmbarem Behälte aus mattiertem Glas oder Kunststoff
- weitere Farben auf Anfrage

Weiß	Dunkelgrau	Rot	Dunkelblau	Blau	Schwarz
RAL 9010*	RAL 7030 / 7038*	RAL 3003*	RAL 5011 / 5013*	RAL 5002*	RAL 9005*

*RAL-Ton ähnlich. Farbauswahl siehe Seite 477.

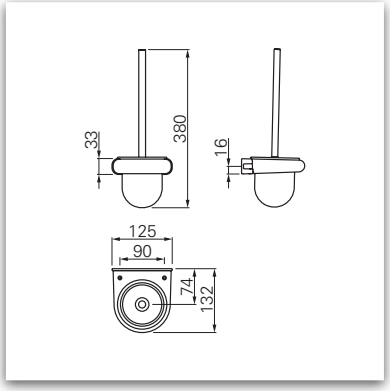

Ku

	Artikelnummer	Material Behälter
WC-Bürstengarnitur	260120	Kunststoff
Ersatzbürste	260110.17	

RAL-Ton ähnlich*	Standard	Nr.	Farbe
RAL 3003		01	rot
RAL 9005		02	schwarz
RAL 9010		08	weiß
RAL 5002		09	blau
RAL 5011 / 5013		21	dunkelblau
RAL 7030 / 7038		37	dunkelgrau

Auf Anfrage

RAL 8022		04	dunkelbraun
RAL 6029		05	grün
RAL 1021		07	gelb
RAL 3007		18	dunkelrot
RAL 6012		19	dunkelgrün
RAL 7043		20	verkehrsgrau
RAL 9016		15	verkehrsweiß

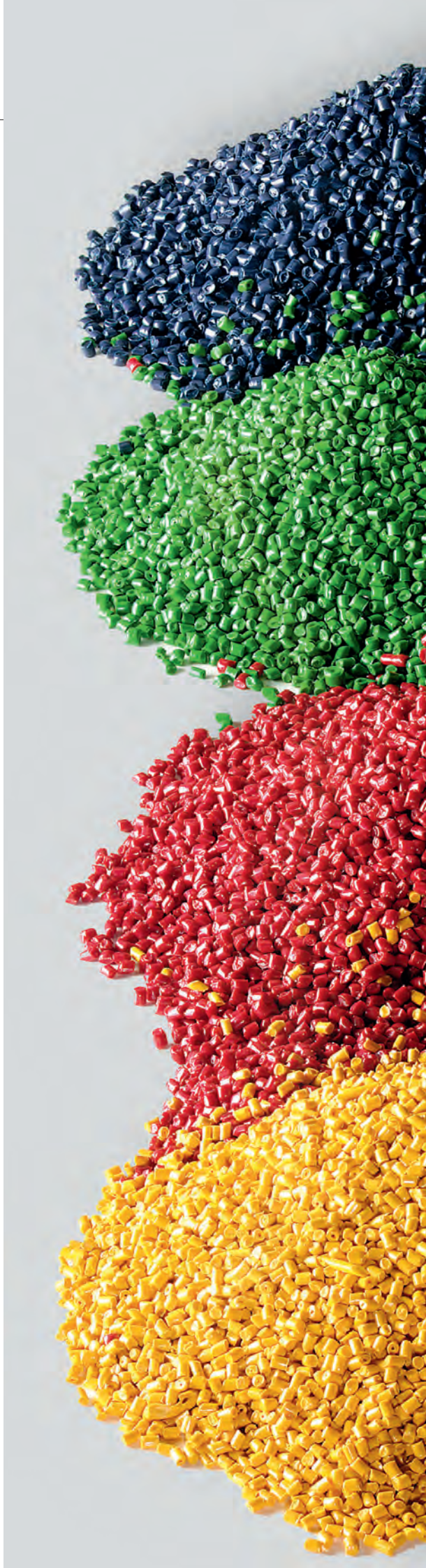



Panik-, Schloss- & Verriegelungstechnik

Immer sicher raus.



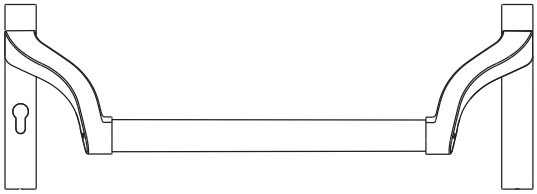

Im Falle von Panik

Panik-Verriegelungstechnik stellt sicher, dass Menschen einen Gefahrenbereich jederzeit auch in einer Paniksituation verlassen können: Ein Druck auf das horizontale Betätigungselement oder auf einen Panikdrücker genügt und die Tür springt auf – unabhängig davon, ob das Schloss verriegelt war oder nicht.



Die ECO Entriegelungslösungen geben auch dann den Weg frei, wenn eine Menschenmenge gegen die Türe drückt. Und selbst die Kraft eines Kindes genügt, um die Türe zu öffnen und damit einem Feuer oder giftigen Rauch zu entkommen.

ECO Verriegelungstechnik erfüllt die Euronormen **EN 1125** (Panikverschlüsse mit horizontaler Betätigungsstange) und **EN 179** (Notausgangsverschlüsse mit Drücker oder Stoßplatte) – und demonstriert die Expertise des Unternehmens: Schloss und Auslöseelement werden aufeinander abgestimmt entwickelt und gefertigt.

Gerade bei Paniksystemen ist es wichtig, die Tür als System zu begreifen: Nicht nur Panikverschluss, Schloss und Beschlag müssen perfekt zusammenspielen, damit die Tür der lebensbedrohlichen Situation gerecht werden kann – auch Türschließer und Bänder nehmen entscheidenden Einfluss auf die Erfüllung der hohen Anforderung der Norm.

Unterscheidung nach Gebäudenutzung

Bei der Wahl der richtigen Paniktür-Kombination ist die Art der Raum- und Gebäudenutzung entscheidend. Die Europäischen Normen **EN 1125** und **EN 179** definieren die Ausstattung von Paniktüren und Notausgängen. Notausgangsverschlüsse nach **EN 179** unterliegen in der Regel keinem öffentlichem Publikumsverkehr. Es wird hier vorausgesetzt, dass die Nutzer des Gebäudes mit den Fluchtwegen vertraut sind – konventionelle Panikschlosstechnik mit Drücker oder Stoßplatte sind hier ausreichend. Panikverschlüsse mit horizontaler Betätigungsstange nach **EN 1125** hingegen müssen bei öffentlich frequentierten Gebäuden zum Einsatz kommen. Durch unsere Panik-Systeme nach **EN 1125** wird sichergestellt, dass auch Personen, die in Panik verfallen sind und nicht mit den Funktionen der Fluchttüren vertraut sind, stets sicher aus dem Gebäude gelangen.

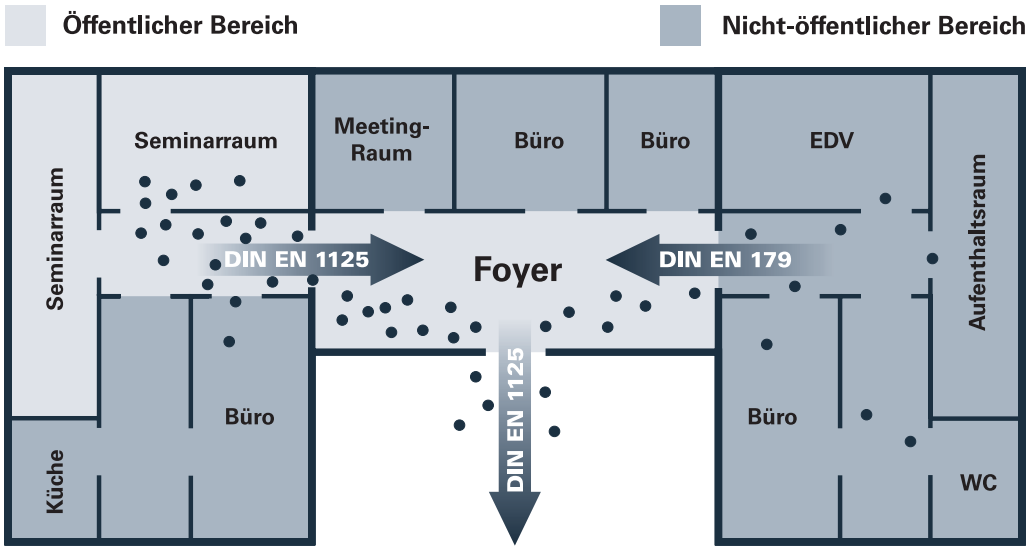

Panikverschlüsse mit horizontaler Betätigungsstange

EN 1125

Panikverschlüsse nach **EN 1125** werden in öffentlichen Gebäuden eingesetzt, bei denen der Besucher die Funktion der Fluchttür nicht kennt und diese im Notfall auch ohne Einweisung betätigen können muss.

Panikverschlüsse, die mechanisch über eine horizontale Griff- oder Druckstange betätigt werden.

Einsatzbereiche:
- Krankenhäuser und Kliniken
- Fluchtwege in Schulen und Bildungsstätten
- öffentliche Verwaltungsgebäude
- Stadien, Arenen und Veranstaltungsgebäude
- Einkaufszentren

Vorkenntnisse des Nutzers zum Öffnen der Fluchttür sind **nicht** vorhanden.

Notausgangs-verschlüsse mit Türdrücker

EN 179

Notausgangsverschlüsse nach **EN 179** für Gebäude oder Gebäudeteile, die keinem öffentlichen Publikumsverkehr unterliegen, und überall dort, wo öffentlicher Publikumsverkehr ausgeschlossen werden kann. Nebeneingänge oder Türen in diesen Gebäuden oder Gebäudeteilen werden nur von autorisierten Personen genutzt.

Notausgangsverschlüsse, die mechanisch über einen Drücker oder eine Stoßplatte betätigt werden.

Einsatzbereiche:
- private Wohnanlagen
- Klassenräume in Schulen
- nicht öffentliche Verwaltungsgebäude oder Industrieunternehmen
- nicht öffentliche Bereiche von Verwaltungsgebäuden
- nicht öffentliche Bereiche von Flughäfen, Banken, Einkaufszentren

Vorkenntnisse des Nutzers zum Öffnen der Fluchttür sind vorhanden.

Klarheit durch Kennzeichnung

Ob ein Produkt der Norm entspricht und damit für den Einsatz an Flucht- und Rettungswegen zugelassen ist, lässt sich an einem Klassifizierungsschlüssel am Produkt ablesen.

Klassifizierungsschlüssel EN 1125

Die Norm schreibt vor, dass alle nach ihr geprüften Produkte mit einem 9-stelligen Schlüssel zu klassifizieren sind. Hier der Klassifizierungsschlüssel des ECO GBS 93 / EPN 2000 II.

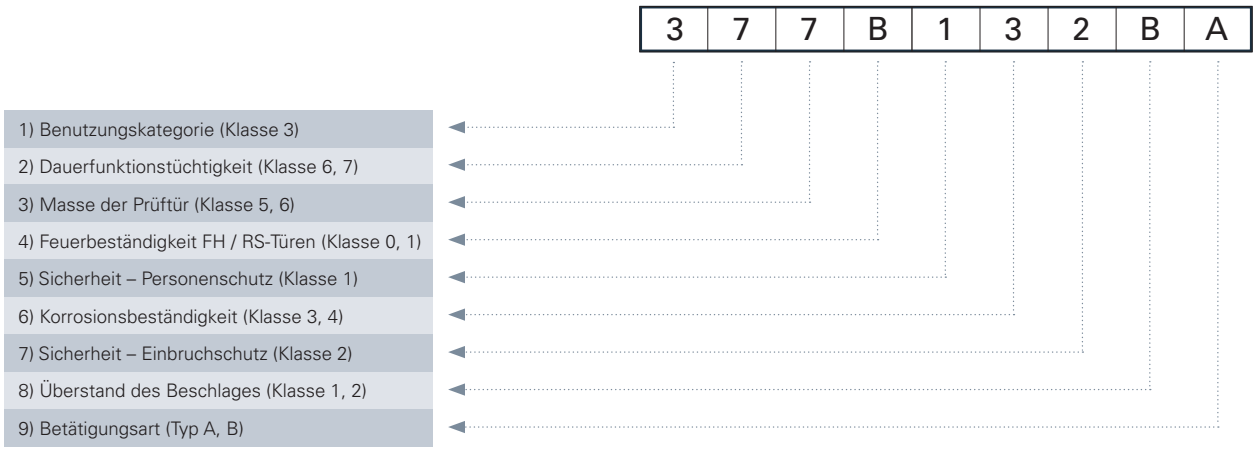

Beispiel für eine CE-Kennzeichnung

Die CE-Kennzeichnung dokumentiert, dass ein Produkt normkonform ist – hier am Beispiel des ECO Panikverschlusssystems EPN 2000 II, das nach **EN 1125** geprüft wurde. Mit der CE-Kennzeichnung dokumentiert der Hersteller, dass sein Produkt den anwendbaren EU-Richtlinien entspricht.

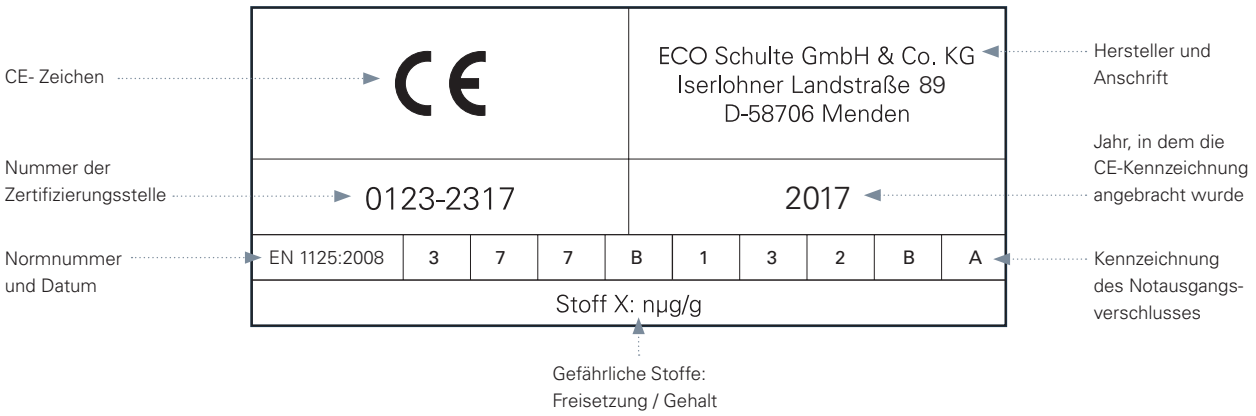

Paniktür-Kombinationen

ECO **Paniktür-Beschläge: Sicherheit zum Anschrauben**

ECO Schulte Beschläge für Türen von Flucht- und Rettungswegen gewährleisten ein leichtes Öffnen im Notfall. Auch wenn die Türe durch Abschließen verriegelt sein sollte, lässt sie sich ohne Schlüssel normkonform mit nur einer einfachen Handbewegung von maximal 80 N Kraftaufwand öffnen. Die Türbeschläge sind so gestaltet, dass keine Gefahr besteht, dass flüchtende Personen mit ihrer Kleidung hängen bleiben. Das freie Ende des Türdrückers wird mit einem Winkel von mindestens 30 Grad in Richtung Türoberfläche zurückgeführt, um Behinderungen flüchtender Personen und Verletzungsrisiken durch den Türdrücker auszuschließen.



Paniktür-Kombinationen – zusammen geprüft

Paniktür-Kombinationen werden von ECO Schulte als perfekt aufeinander abgestimmtes System verstanden. Erst das perfekte Zusammenspiel aller Komponenten garantiert einwandfreie Konformität zur Norm in allen Details. Schloss, Beschlag und Auslösemechanismus definieren die Kernfunktionen dieser Paniktür-Kombination. Ebenso wichtig ist jedoch der Einsatz abgestimmter Türschließer und hochwertiger Bänder – auch diese beiden Funktionselemente aus dem ECO System tragen entscheidend dazu bei, dass eine Tür im Panikfall stets den sichern Weg nach draußen garantiert. **Sicherheit ist unteilbar**: ECO Schulte empfiehlt deshalb die Verwendung des Komplettsystems aus einer Hand.

Diese ECO Paniktür-Kombination besteht aus Beschlag, horizontaler Panikstange, Panik-Schaltschloss und Gegenstück.



Sicherheit ist unteilbar: Erst mit ECO **Türschließern und** ECO **Objektbändern wird die Paniktür-Kombination aus einer Hand komplett.**





Panikschloss-Funktionen

Ein Panikschloss funktioniert nach einem definierten Prinzip: Wird innen der Drücker oder die Panikstange betätigt, muss sich das Schloss unter einem definierten Kraftaufwand schlagartig öffnen. Nicht nur die Falle, sondern gegebenenfalls auch der verschlossene Riegel wird dabei zurückgezogen. Diese Grundfunktion lässt sich mit ECO Technologie verfeinern und variieren:

Film ansehen

Panikfunktion E – Wechselfunktion

Die Panikfunktion E ist für Gebäude mit Zugang für einen definierten Personenkreis konzipiert. Außen ist ein Blindschild oder ein Knopf montiert, die Öffnung ist nur mit dem Schlüssel möglich. Von innen klassische Panikfunktion über den Drücker.
Anwendungsbereich: Türen zu Heizungsräumen, Aufzuganlagen, Tiefgaragen / Parkhäusern, Lager- und Geschäftshäusern, Hauseingangstüren in Miets- und Mehrfamilienhäusern.

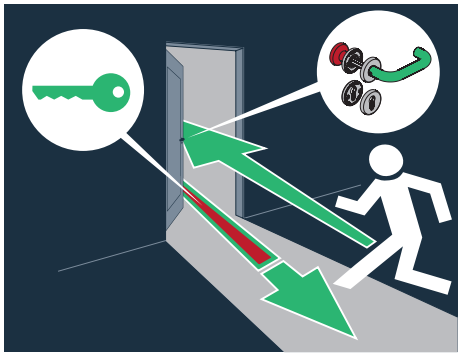

Panikfunktion D – Feuerwehrfunktion

Die Panikfunktion D ist für reine Fluchttüren vorgesehen, die sonst nicht genutzt werden: Mit einer klassischen Panikbetätigung von innen wird nicht nur die Tür geöffnet, sondern auch der äußere Drücker eingekuppelt. Die Tür stellt in dieser Einstellung weder für den Zugang zum Gebäude noch für die Flucht aus dem Gebäude ein Hindernis dar. Mit einem Schlüssel lässt sich die Urfunktion wieder herstellen. Die Kupplung erfolgt mechanisch über eine zweiteilige Nuss.
Anwendungsbereich: Fluchttüren in Verwaltungs-/ Bürogebäuden, Altenheimen, Nebeneingangstüren (z.B. Schulen und Hotels).

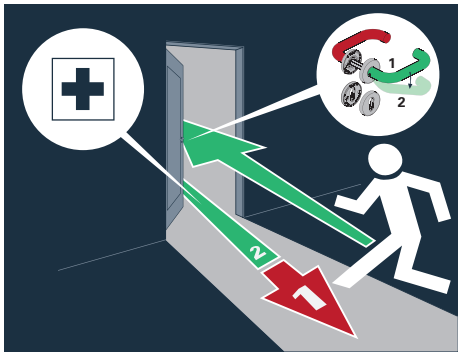

Panikfunktion B – Umschaltfunktion

Die Panikfunktion B mit beidseitigem Drücker ist für Gebäude mit Publikumsverkehr konzipiert: Während der Drücker innen eine klassische Panikfunktion besitzt, kann der Drücker außen nach Bedarf mechanisch aus- oder eingekuppelt werden. Die Kupplung der beiden Drücker erfolgt über eine zweiteilige Nuss.
Anwendungsbereich: Fluchttüren in Verwaltungsgebäuden,Altenheimen, Nebeneingangstüren (z.B. Schulen und Hotels).

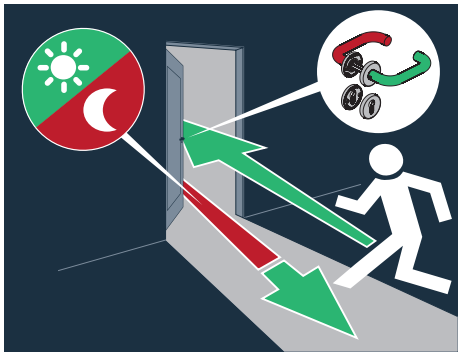

Panikfunktion C – Schliesszwangfunktion

Die Panikfunktion C mit beidseitigem Drücker ist für Gebäude mit Publikumsverkehr konzipiert: Während der Drücker innen eine klassische Panikfunktion besitzt, ist der Drücker außen standardmäßig ausgekuppelt (Leerlauffunktion) und kann nur durch eine Schlüsselposition (Öffnungsstellung) aus- oder eingekuppelt werden (Schließzwang). Ein Abziehen des Schlüssels ist jedoch erst nach Wiederherstellung der Leerlauffunktion möglich.
Anwendungsbereich: Fluchttüren in Verwaltungsgebäuden, Altenheimen, Nebeneingangstüren (z.B.: Schulen und Hotels).

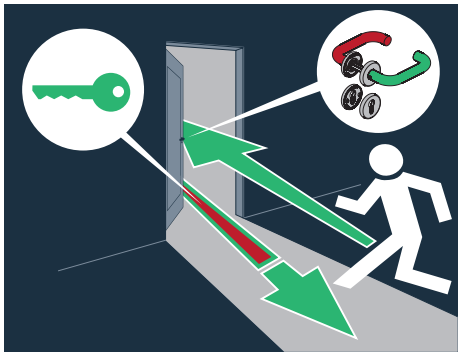

Zwei Konzepte – für eine sichere Funktion

ECO Schulte bietet zwei horizontale Paniktürverschluss-Systeme an, die sich in Ästhetik und Funktionalität unterscheiden. Sie sind für Gebäude geeignet, in denen bei einer Gefahrensituation der Ausbruch einer Panik zumindest wahrscheinlich ist. Ziel ist die sichere Fluchtmöglichkeit mit minimaler Anstrengung und ohne vorherige Kenntnis der Funktion des Fluchttürverschlusses.

Pushbar – Paniktürverschluss mit Griffstange

Die ECO Pushbar ist ein mechanischer Paniktürverschluss Typ A nach der Euro-Norm **EN 1125**. Auch wenn eine Vorlast auf die Tür wirkt, entriegelt dieser Paniktürverschluss sicher. Die Bewegung der horizontal angebrachten Pushbar in Fluchtrichtung in einem Bogen nach unten gibt über ein Stahlgetriebe den Schließmechanismus schlagartig frei. Diese Funktion ist an jeder Stelle der Stange gegeben. Der ECO Pushbar wird auf- oder durchgeschraubt montiert und ist bauartbedingt gegen Vandalismusattacken geschützt. Lieferbar in Standard- oder Sonderlängen, mit verzinktem Stahlkern mit Aluminium F1- oder Kunststoff-Beschichtung oder in Edelstahl Rostfrei.

EPN 900 IV ER



Touchbar – Paniktürverschluss mit Druckstange

Die ECO Touchbar ist ein mechanischer Paniktürverschluss Typ B nach der Euro-Norm **EN 1125**. Auch wenn eine Vorlast auf die Tür wirkt, entriegelt dieser Paniktürverschluss sicher. Ein Druck auf die horizontal angebrachte Touchbar in Fluchtrichtung gibt den Schließmechanismus und das Schloss schlagartig frei. Die Freigabefunktion ist dabei an jeder Stelle der wirksamen Länge des Druckprofils gegeben. Die ECO Touchbar wird auf- oder durchgeschraubt montiert und ist bauartbedingt optimal gegen Vandalismusattacken geschützt. Lieferbar in Standard- oder Sonderlängen, in Edelstahl Rostfrei.

EPN 2000 II ER



Sicher und präzise wie ein Uhrwerk

ECO Schulte kann auf langjährige Erfahrungen in Sachen Schloss-Entwicklung und Schloss-Fertigung verweisen: ECO Schulte Schlösser bieten ein Höchstmaß an Sicherheit in allen Einsatzbereichen und funktionieren präzise wie ein Uhrwerk. Eine dauerhafte Funktionalität und eine hohe Lebensdauer werden durch modernste Fertigung, durch Verwendung hochwertiger Materialien und durch konstruktive Maßnahmen gesichert. Als Panikschloss korrespondieren ECO Schlösser ideal mit den horizontalen Panik-Auslöseelementen und mit klassischen Beschlägen von ECO. Ein definierter Auslöseimpuls stellt sicher, dass die Tür schlagartig aufspringt.

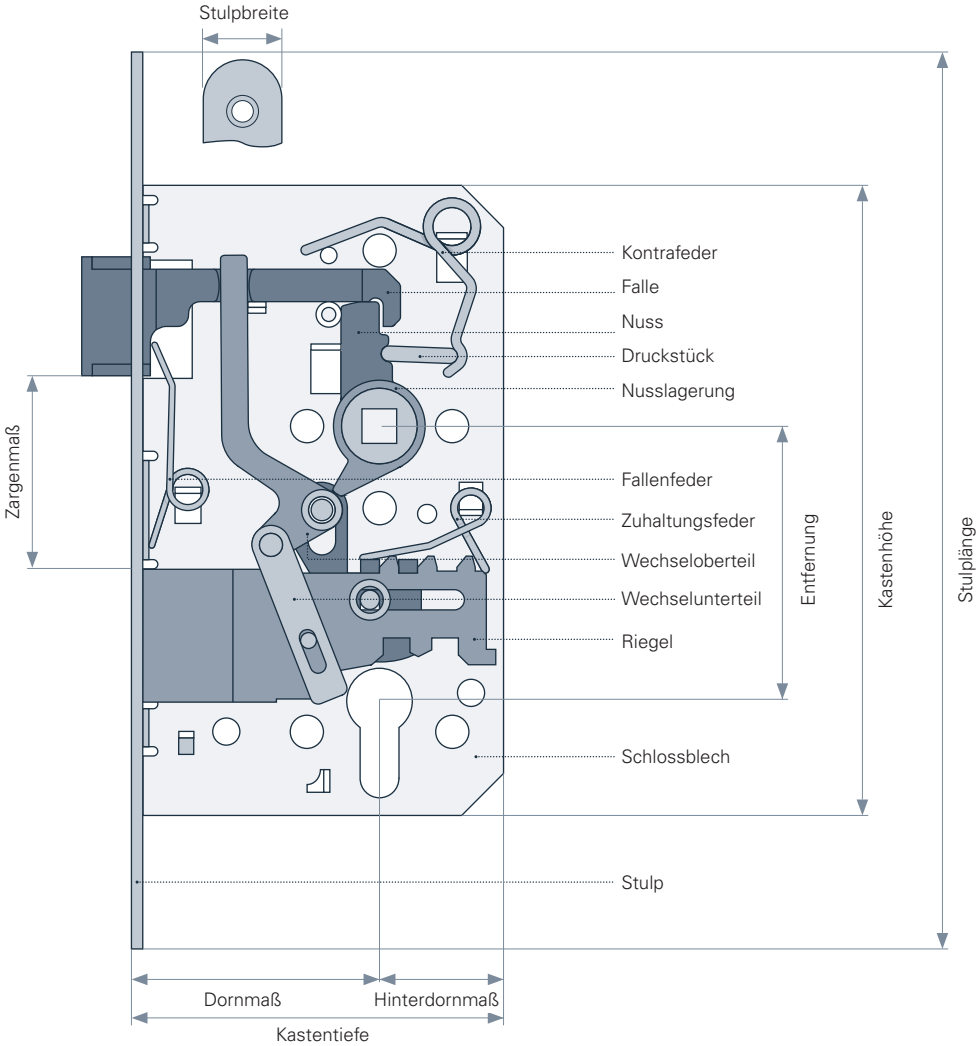

Schlösser vom Feinsten

Option auf Geräuschdämpfung

ECO Schlösser verfügen über die Option einer Geräuschdämpfung durch ein schallentkoppelndes Gummielement an der Falle. Für diese Funktionen sind keine zusätzlichen Aussparungen in der Schlosstasche erforderlich, da alle DIN-Maße eingehalten werden.

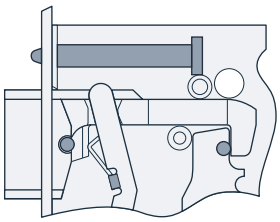

Flüsterfalle

Für eine einfache Geräusch reduzierung kann in die Falle ein Kunstsoff eingelassen werden um somit die Geräuschkulisse beim Schließen zu Reduzieren. Fur diese Funktion sind keine zusatzlichen Aussparungen in der Schlosstasche erforderlich, da alle DIN-Mase eingehalten werden.

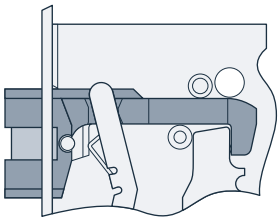

Federnuss und Gleitlager

Eine Feder in der Drückernuss klemmt den Vierkant des Drückers. Damit wird eine präzise Führung von Vierkantstift und somit auch des Türdrückers erreicht.Toleranzen werden ausgeglichen. Die Nuss ist in verschleißfreiem Kunststoff leichtgängig gelagert. ECO Einsteckschlösser mit Gleitlager bieten höchsten Bedienkomfort selbst bei starker Beanspruchung.

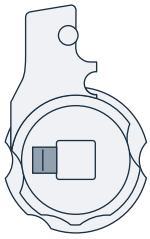

Späneschutzbuchsen

ECO bietet Schlösser mit Späneschutzbuchsen: Diese Buchsen in den Schlossbefestigungs-Normbohrungen verhindern, dass bei der Montage des Schlosses Holz- oder Metall-Bohrspäne in den Schlossmechanismus hineinfallen und seine Funktion beeinträchtigen.

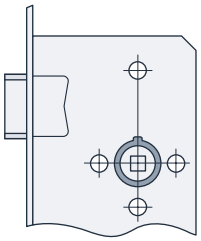

Schloss und Schließblech für alle Anschläge

Für Falztüren werden Einsteckschlösser mit einseitig angeordnetem Stulp sowie Winkelschließbleche benötigt. Für stumpf einschlagende Türen wird ein Einsteckschloss mit mittig montiertem Stulp sowie ein Lappenschließblech benötigt.



Profil einer Falztür Profil einer Stumpftür

Einsteckschlösser Links/Rechts

Einsteckschlösser werden nach **DIN 107** von der Türseite aus bezeichnet, auf der die Bänder sichtbar sind. Türbänder links sichtbar = DIN Links, Türbänder rechts sichtbar = DIN Rechts.

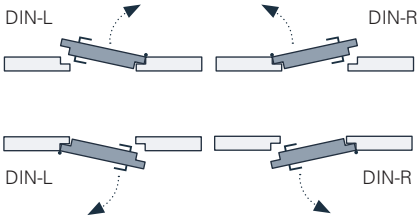

ECO

INHALTSÜBERSICHT

Panik-Verschluss-Systeme ▪ Touchbar

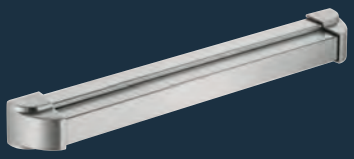

reddot design award winner 2010

Designpreis Deutschland 2011 NOMINIERT

EPN 2000 II
Edelstahl Rostfrei
ab Seite 498

Panik-Verschluss-Systeme ▪ Pushbar



EPN 500
Schwarz / rot beschichtet
ab Seite 502



EPN 900 IV
Edelstahl Rostfrei
ab Seite 512



EPN 900 IV
Aluminium F1 beschichtet
ab Seite 513



EPN 900 IV
Schwarz / rot beschichtet
ab Seite 513



EPN 950
Edelstahl Rostfrei
ab Seite 516



EPN 950
Aluminium F1 beschichtet
ab Seite 517

Panik-Verschluss-Systeme ▪ Gegenbeschläge Garnitur

EPN 2000 II Garnitur ▪ Rundrosette ab Seite 520
EPN 2000 II Garnitur ▪ Ovalrosette ab Seite 522
EPN 2000 II Garnitur ▪ Kurzschild ab Seite 524
EPN 2000 II Garnitur ▪ Si-Kurzschild ab Seite 526
EPN 2000 II Garnitur ▪ Si-Langschild ab Seite 528
EPN 2000 II Garnitur ▪ Si-Rohrrahmen ab Seite 530
EPN 900 IV Garnitur ▪ Ovalrosette ab Seite 536
EPN 900 IV Garnitur ▪ Kurzschild ab Seite 538
EPN 900 IV Garnitur ▪ Si-Kurzschild ab Seite 540
EPN 900 IV Garnitur ▪ Si-Langschild ab Seite 542
EPN 900 IV Garnitur ▪ Si-Rohrrahmen ab Seite 544

ITM ▪ Intelligentes Türen Management

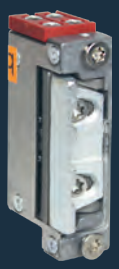
Standardttüröffner
Seite 547

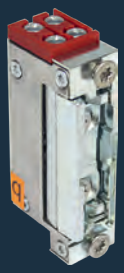
Feuerschutztüröffner
Seite 547

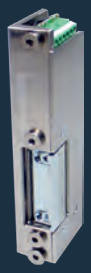
Fluchtwegtüröffner
Seite 547

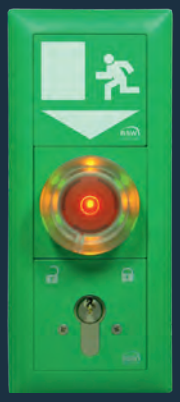
Fluchtsteuerterminal plus
Seite 547


Nottaster mit Piktogramm
Seite 548

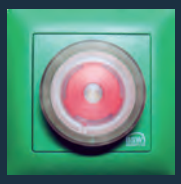
Nottaster
Seite 548


Zutrittssystem plus
Seite 548


Codetastatur
Seite 549

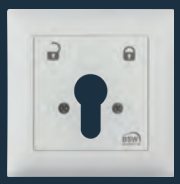
Schlüsselschalter
Seite 549


Fingerprint
Seite 549


Signalgeber und Schaltkasten
Seite 549


Zutrittssystem plus
Seite 548

ITM ▪ Intelligentes Türen Management

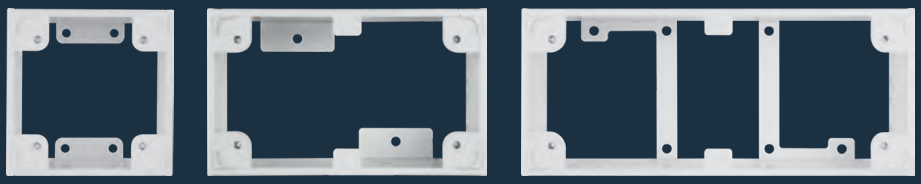

Gehäuse
Seite 550



Kabelübergang
Seite 550

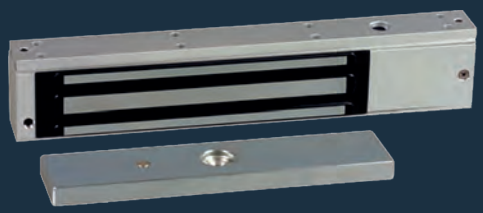

Flächenhaftmagnet
Seite 550



Netzteile
Seite 550

Panik-Schlösser ▪ für einflügelige Vollblatttüren



GBS 81
Seite 562



GBS 82
Seite 564



GBS 83
Seite 566



GBS 90
Seite 568



GBS 91
Seite 570



GBS 92
Seite 572



GBS 130
Seite 594



GBS 199
Seite 608



GBS 198
Seite 606



GBS 190
Seite 604



GBS 198
Seite 606

Mehrfallen
schlösser

Panik-Schlösser ▪ für zweiflügelige Vollblatttüren



GBS 83
Seite 566



GBS 84
Seite 567



GBS 93
Seite 574



GBS 94
Seite 576



ETÖ 152 GBS 94
mit E-Öffner
Seite

Panik-Schlösser ▪ für einflügelige Profilrahmentüren



GBS 96
Seite 580



GBS 96 AVP
Seite 582

INHALTSÜBERSICHT

Panik-Schlösser ▪ für zweiflügelige Profilrahmentüren



GBS 97
Gangflügel
Seite 584



GBS 97 AVP
Seite 586



GBS 98
Standflügel
Seite 588

Einsteckschlösser ▪ für Vollblatttüren



GBS 12
Seite 554



GBS 15
Seite 556



GBS 39
Schweizer Maß
Seite 558



GBS 108 (RI)
Seite 590

Feuerschutz-Einsteckschlösser ▪ für Vollblatttüren



GBS 81
Seite 562



GBS 94F
Seite 578



GBS 109 (81C)
Seite 592



GBS 140
Seite 596



GBS 180
Seite 598



GBS 187
Seite 600

Dualverriegelungen





System 1
Seite 610

System 2
Seite 611

Zubehör GBS

ab Seite 612

ECO **EPN 2000 II**

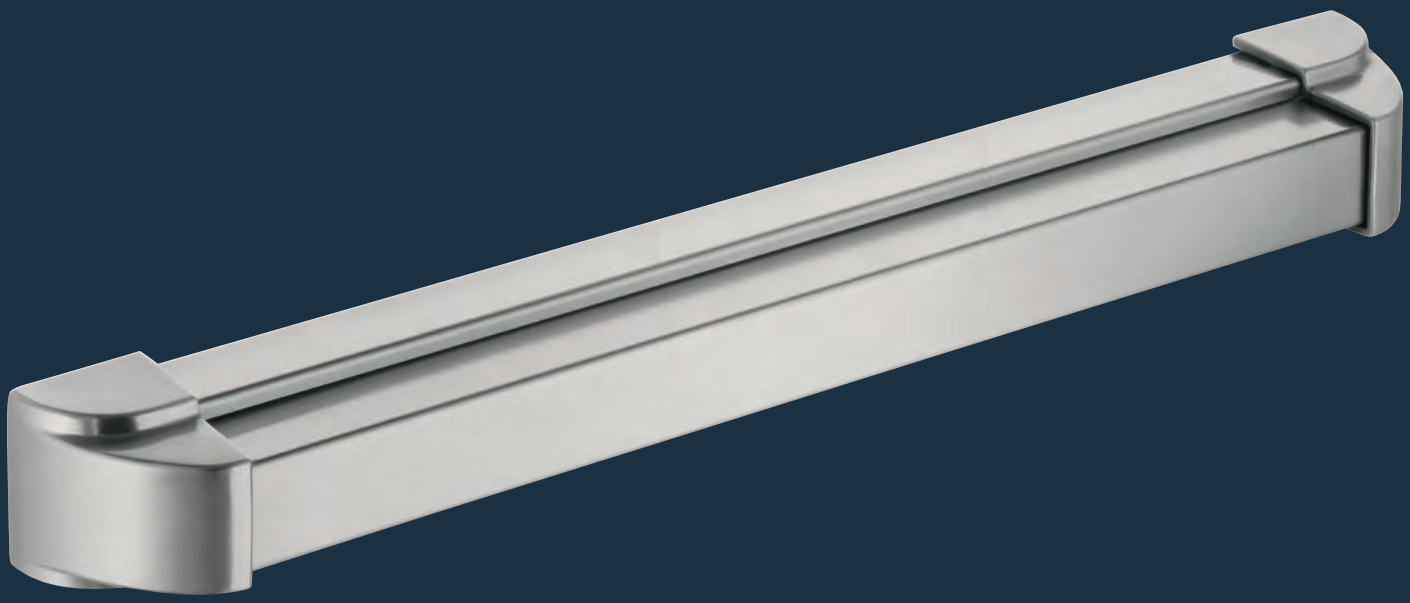

reddot design award
winner 2010

Designpreis
Deutschland
2011
NOMINIERT

Leistungskriterien		
Betätigungsart	Touchbar Pushbar	■ -
Oberflächen	Edelstahl Rostfrei Alu. F1 beschichtet Kunststoff beschichtet	■ ■ ◘
Befestigungsachse	1.000 mm* 1.250 mm*	■ ■
DIN-L / DIN-R verwendbar		■
Feuer- und Rauchschutztüren geeignet	F	■
Geprüft nach EN / DIN	EN 1125	■

■ Ja - Nein ◘ weitere Farbvarianten auf Anfrage



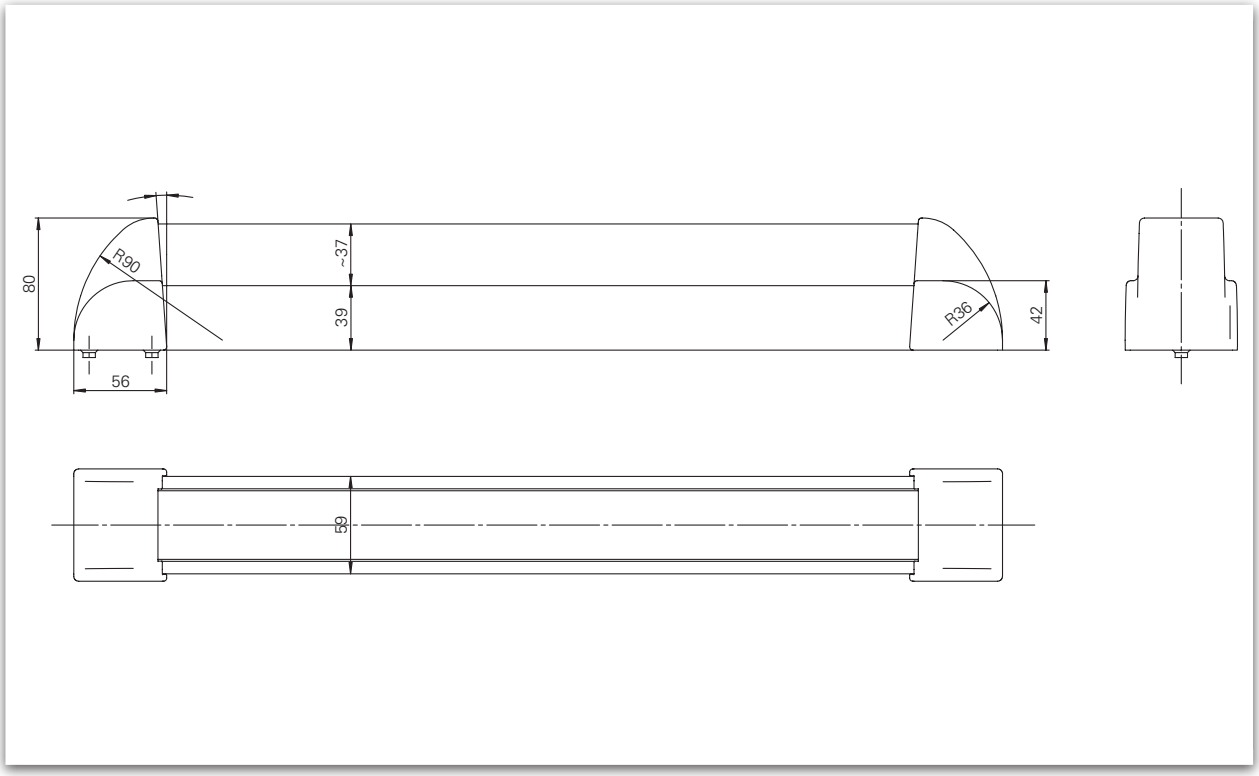

EPN 2000 II

Beschreibung

- geprüft nach **EN 1125, EN 1634**
- einsetzbar als Verschlusssystem nach **EN 1125** nur mit geprüftem und zugelassenen Schloss
- geeignet zum Einsatz an Rauch- und Feuerschutztüren gemäß Prüfung
- zum Aufschrauben
- DIN-Links / DIN-Rechts einsetzbar
- Oberflächen:
  Edelstahl Rostfrei
  Aluminium F1 beschichtet

*Fertigung von Sonderlängen auf Anfrage und gegen Aufpreis möglich.

Einbausituation

EPN 2000 II

EPN 2000 II für Profilrahmentüren / Aufschraubvariante für Gang- und Standflügel

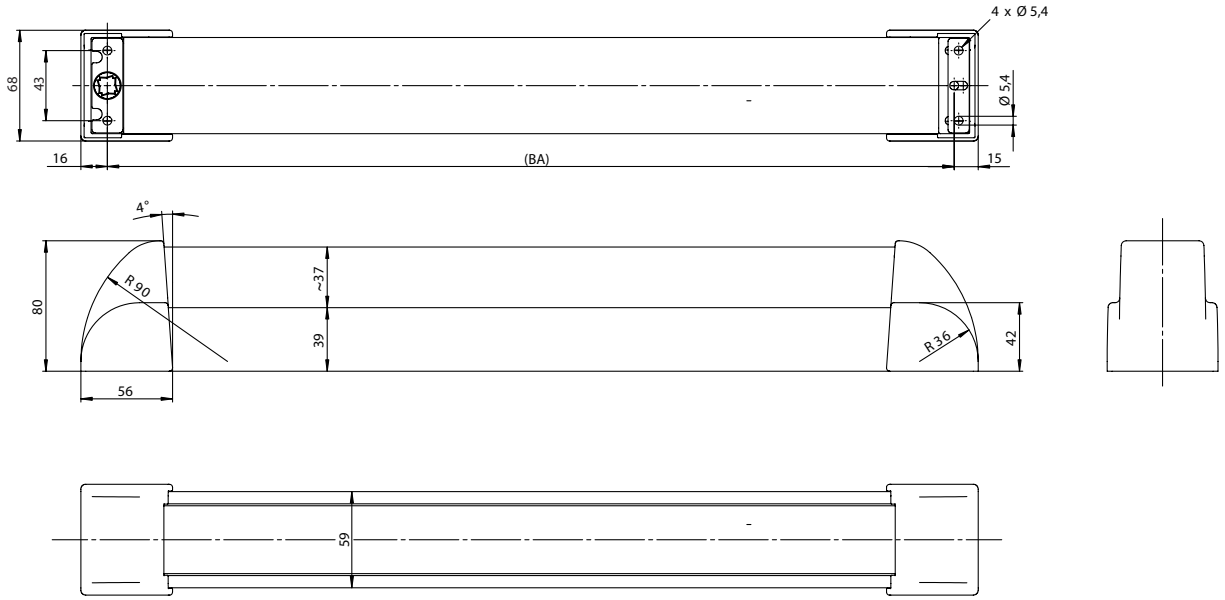

EPN 2000 II für Holz- und Stahltüren / Durchschraubvariante für Gangflügel

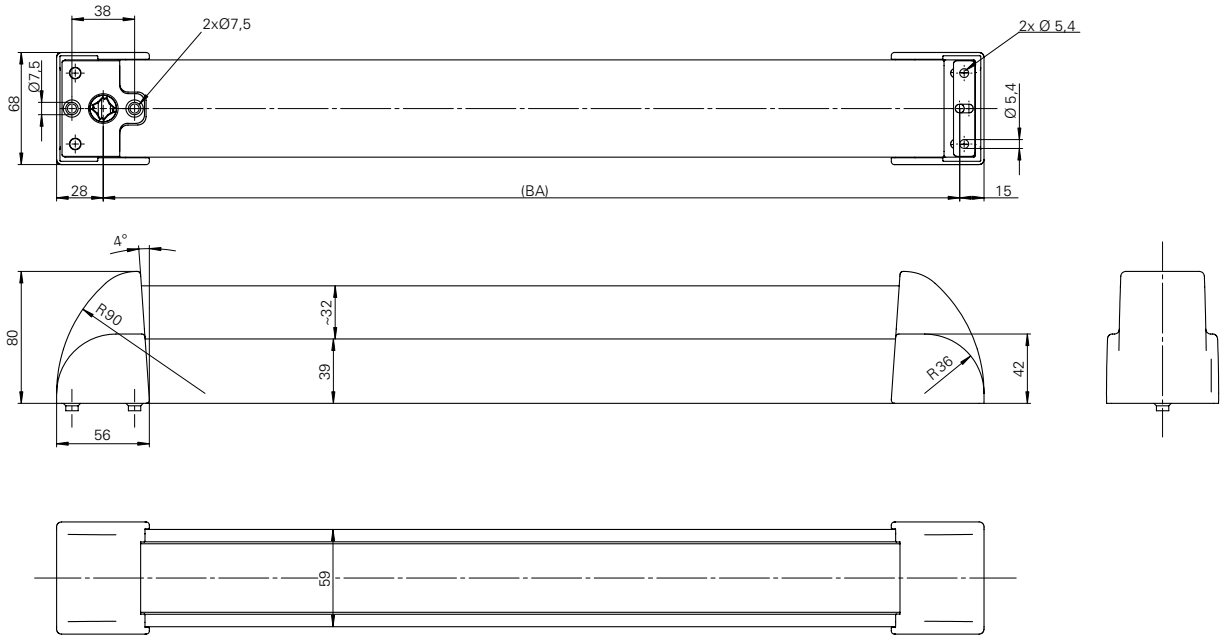

Einbausituation

EPN 2000 II

EPN 2000 für Holz- und Stahltüren / Durchschraubvariante für Standflügel

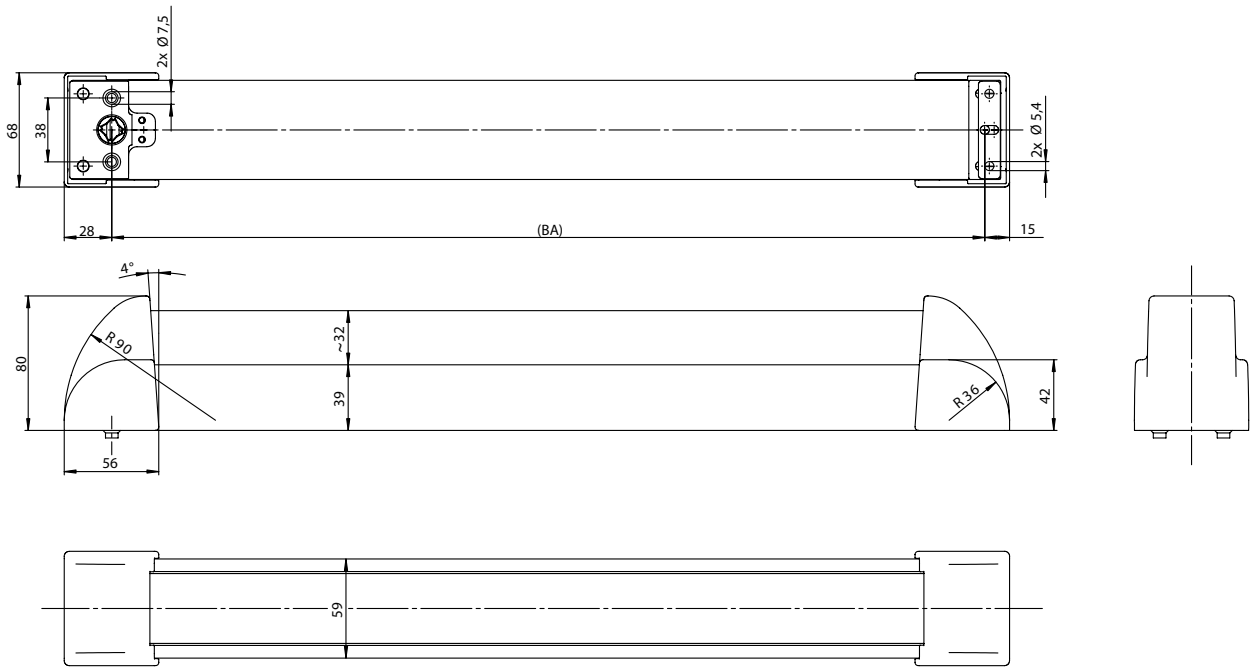



ER

F

EN 1125

reddot design award
winner 2010

EPN 2000 II Edelstahl	Befestigungsachse (BA)	Drehwinkel	Artikelnummer
Aufschraubbar	1.000 mm	30°	106706024630080
		40°	106706024640080
		45°	106706024600080
	1250 mm	30°	106706044630080
		40°	106706044640080
		45°	106706044600080

Designpreis Deutschland 2011
NOMINIERT

EPN 2000 II Edelstahl	Befestigungsachse (BA)	Flügel	Drehwinkel	Artikelnummer
Durchschraubbar	1.000 mm	Gangflügel	45°	106706024600090
		Standflügel		106707024600090
	1.250 mm	Gangflügel		106708044600090
		Standflügel		106707044600090

EPN 2000 II
Edelstahl Rostfrei



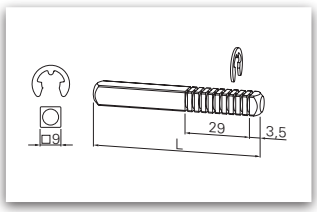

Länge	Artikelnummer
55 mm	119007944300030
75 mm	119007954300030
95 mm	119007964300030

*Fertigung von Sonderlängen- auf Anfrage und gegen Aufpreis möglich.



Al

F

EN 1125

reddot design award
winner 2010

EPN 2000 II Aluminium F1 beschichtet	Befestigungsachse (BA)	Drehwinkel	Artikelnummer
Aufschraubbar	1.000 mm	30°	106706023030080
		40°	106706023040080
		45°	106706023000080
	1.250 mm	30°	106706043030080
		40°	106706043040080
		45°	106706043000080

Designpreis Deutschland 2011
NOMINIERT

EPN 2000 II Aluminium F1 beschichtet	Befestigungsachse (BA)	Flügel	Drehwinkel	Artikelnummer
Durchschraubbar	1.000 mm	Gangflügel	45°	106706023000090
		Standflügel		106707023000090
	1.250 mm	Gangflügel		106706043000090
		Standflügel		106707043000090

EPN 2000 II
Aluminium F1 beschichtet

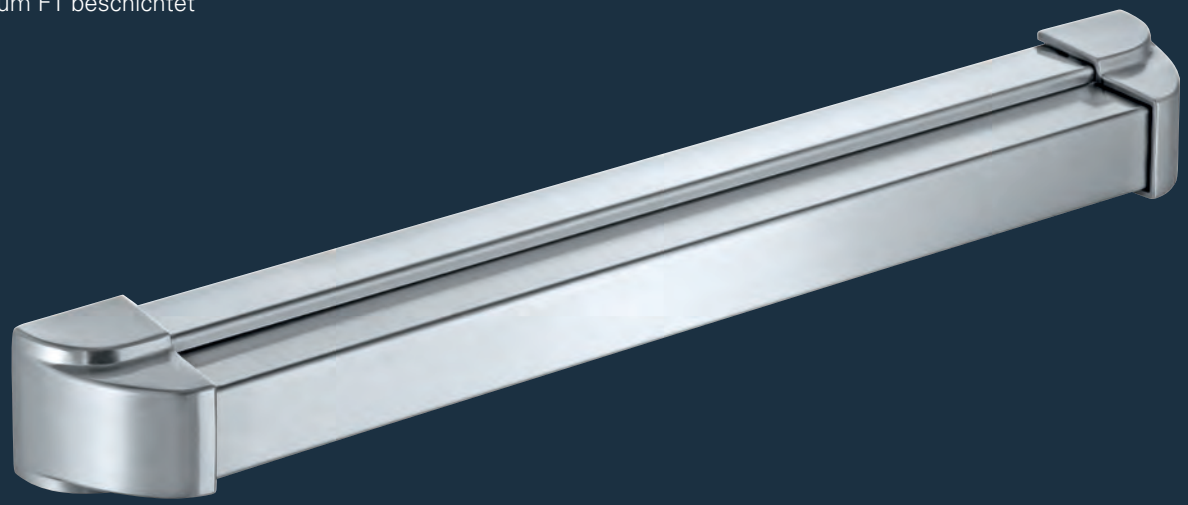

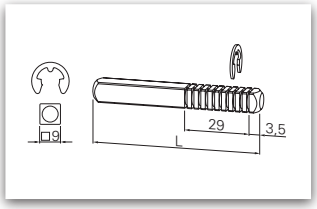

Länge	Artikelnummer
55 mm	119007944300030
75 mm	119007954300030
95 mm	119007964300030





ECO **EPN 500**



Leistungskriterien		
Betätigungsart	Touchbar Pushbar	- ■
Oberflächen	Edelstahl Rostfrei Schwarz / rot beschichtet	- ■
Griffrohr	1.200 mm	■
DIN-L / DIN-R verwendbar		■
Feuer- und Rauchschutztüren geeignet	F	■
Geprüft nach DIN / EN	EN 1125	■

■ Ja - Nein ◘ Option

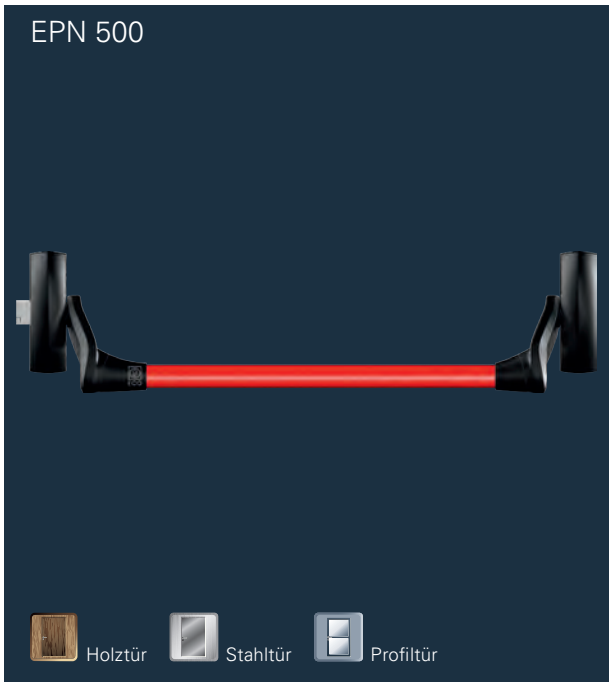

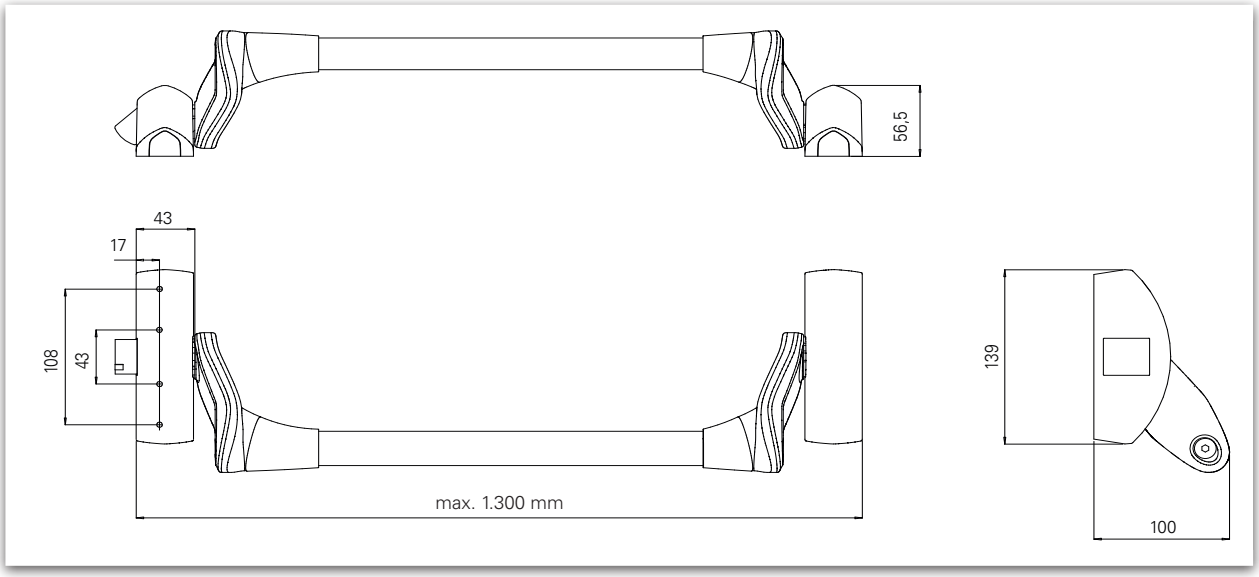

Bemaßung: EPN 500 (Änderungen vorbehalten)

Beschreibung

EPN 500 / Pushbar

- Geprüft nach **EN 1125, EN 1634, EN 1191**
- geeignet zum Einsatz an Rauch- und Feuerschutztüren gemäß Prüfung
- DIN-Links / DIN-Rechts verwendbar
- Großes stabiles Griffrohr und Arm
- einfache Montage
- Oberflächen:
  - Schwarz / rot beschichtet
- Getriebeeinheit: Stahl verzinkt

Griffrohr muss zusätzlich bestellt werden.



F

EN 1125

Panikstangengriff Modular	Artikelnummer
Schwarz	106150010200275

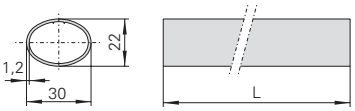

Griffrohr 1.200 mm	Außenmaß	Artikelnummer
Rot RAL 3000	1.300 mm	106150030100275
Grün RAL 6001	1.300 mm	auf Anfrage
PVD ER	1.300 mm	auf Anfrage

Griffrohr muss zusätzlich bestellt werden.



EPN 500 - Modular

Riegelstangen müssen separat bestellt werden.



F

EN 1125

Panikstangengriff Oben / Unten Verriegelung	Artikelnummer
Schwarz	106150020200275

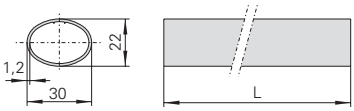

Griffrohr 1.200 mm	Außenmaß	Artikelnummer
Rot RAL 3000	1.300 mm	106150030100275
Grün RAL 6001	1.300 mm	auf Anfrage
PVD ER	1.300 mm	auf Anfrage

Griffrohr muss zusätzlich bestellt werden.



EPN 500 - Oben / Unten Verriegelung

Riegelstangen müssen separat bestellt werden.



Al

F

EN 1125

Panikstangengriff 1-Punkt Verriegelung	Artikelnummer
Schwarz	106150000200275

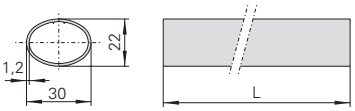

Griffrohr 1.200 mm	Außenmaß	Artikelnummer
Rot RAL 3000	1.300 mm	106150030100275
Grün RAL 6001	1.300 mm	auf Anfrage
PVD ER	1.300 mm	auf Anfrage

Griffrohr muss zusätzlich bestellt werden.



EPN 500 - 1-Punkt Verriegelung


EXIT

EPN 500 ▪ Montagevarianten für einflügelige Türen

(1)- DIN-R

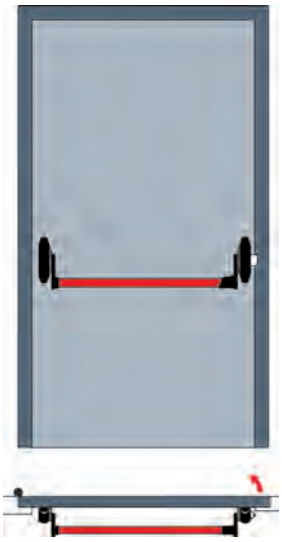

(2)- DIN-R

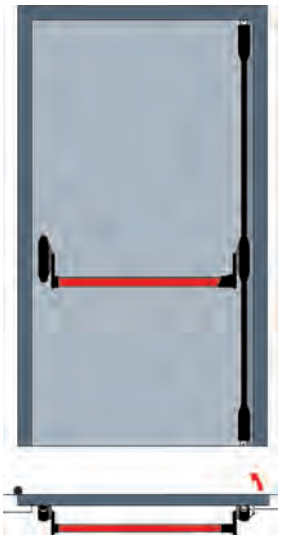

(3)- DIN-R

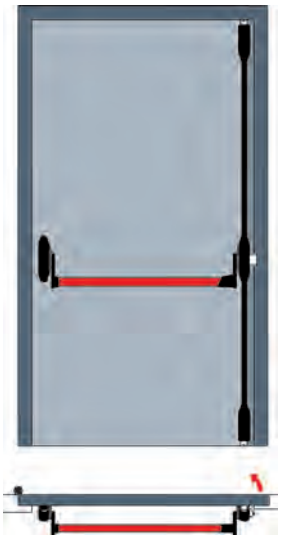

(4)- DIN-R

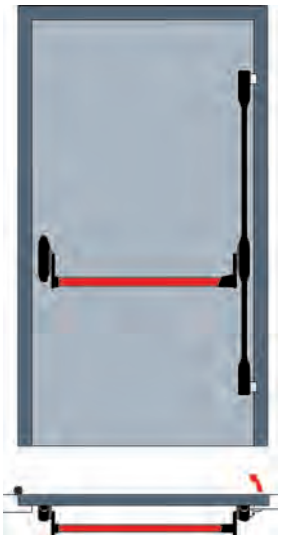

(5)- DIN-R

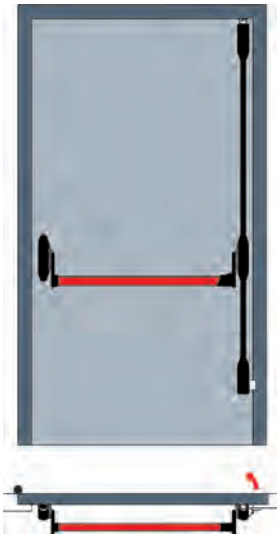

(6)- DIN-L

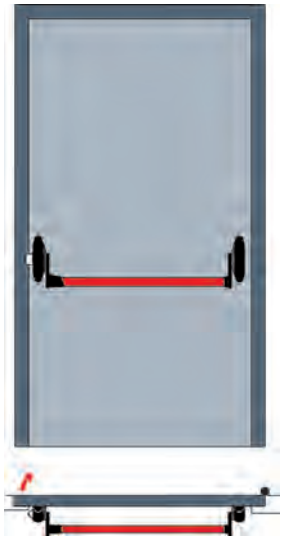

(7)- DIN-L

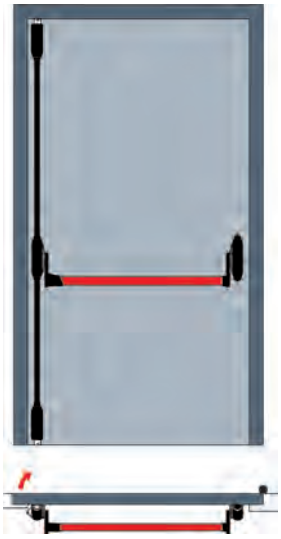

(8)- DIN-L

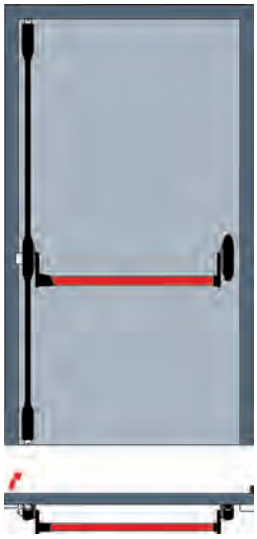

(9)- DIN-L



(10)- DIN-L

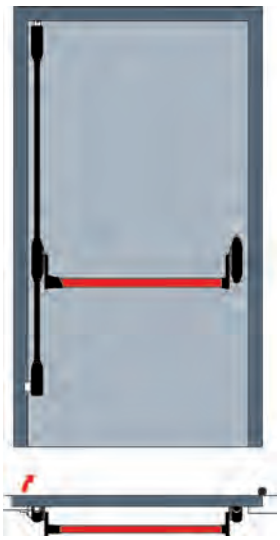

(11)- DIN-R DIN-L

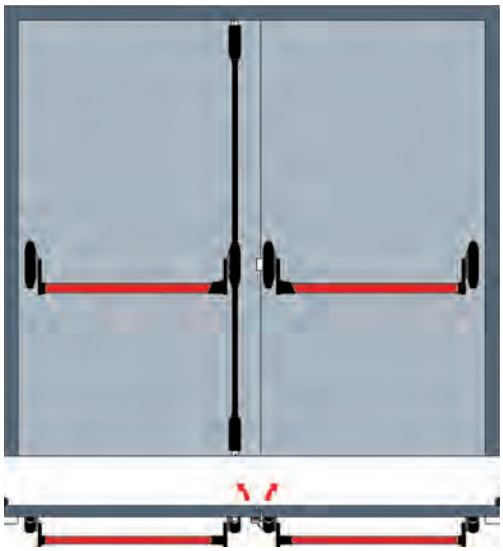

(12)- DIN-R DIN-L

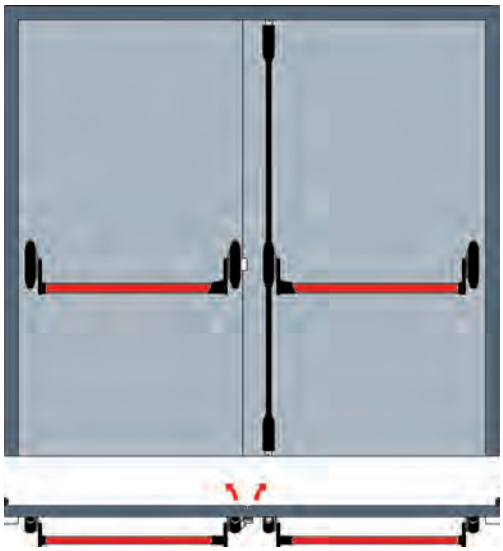

(13)- DIN-R DIN-L

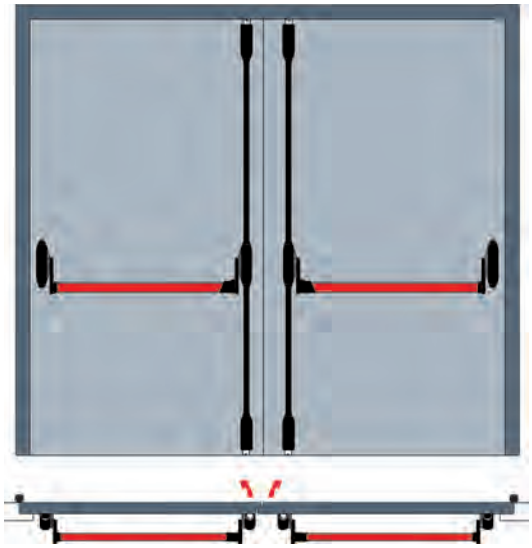

(14)- DIN-R DIN-L

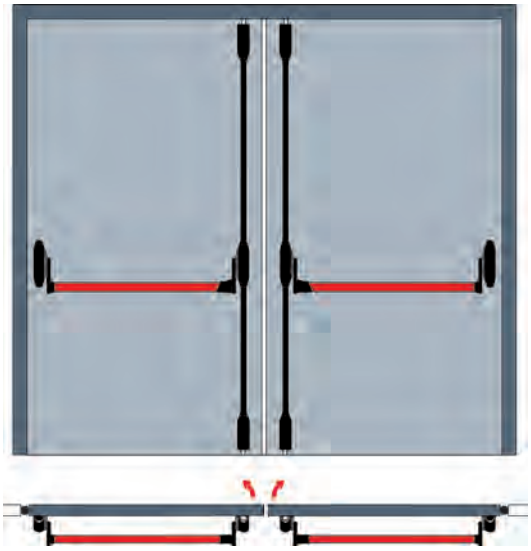

(15)- DIN-R DIN-L

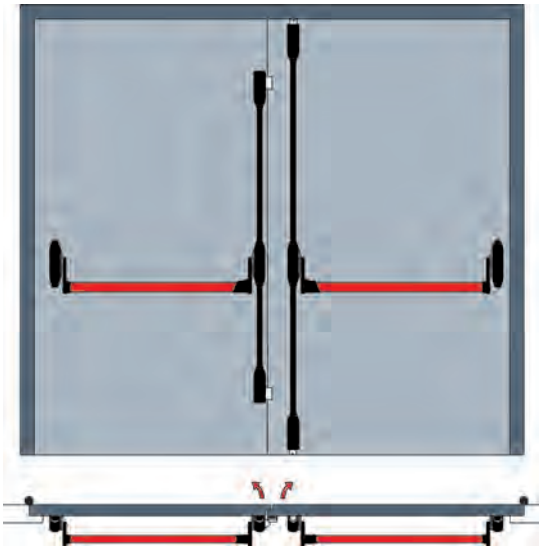

(16)- DIN-R DIN-L

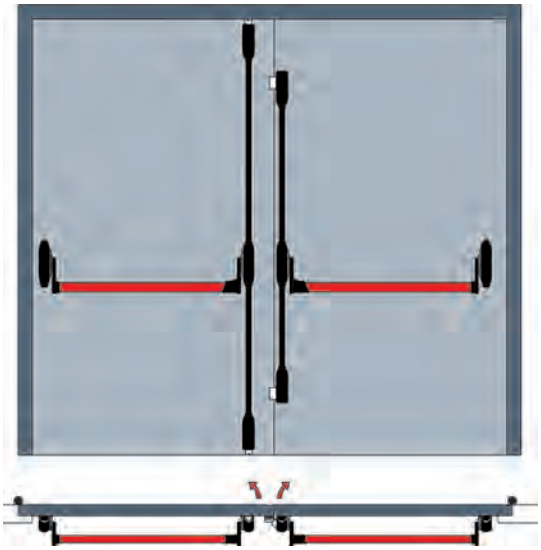

ECO **EPN 900 IV**

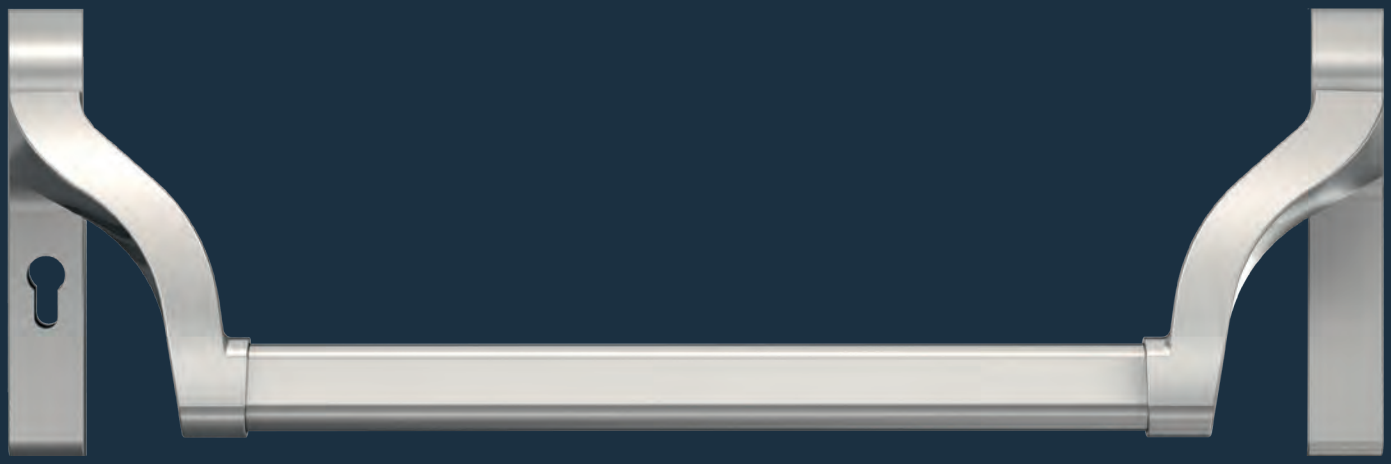

Leistungskriterien		
Betätigungsart	Touchbar Pushbar	- ■
Oberflächen	Edelstahl Rostfrei Alu. F1 beschichtet Farbig beschichtet	■ ■ ■
Griffrohr	900*	■
	1.150*	■
	1.500*	□
Schließarten	PZ-72	■
	PZ-92	■
	RZ-74	■
	RZ-94	■
	UG	■
DIN-L / DIN-R verwendbar		■
Feuer- und Rauchschutztüren geeignet	F	■
Geprüft nach DIN / EN	EN 1125	■

■ Ja - Nein □ Option



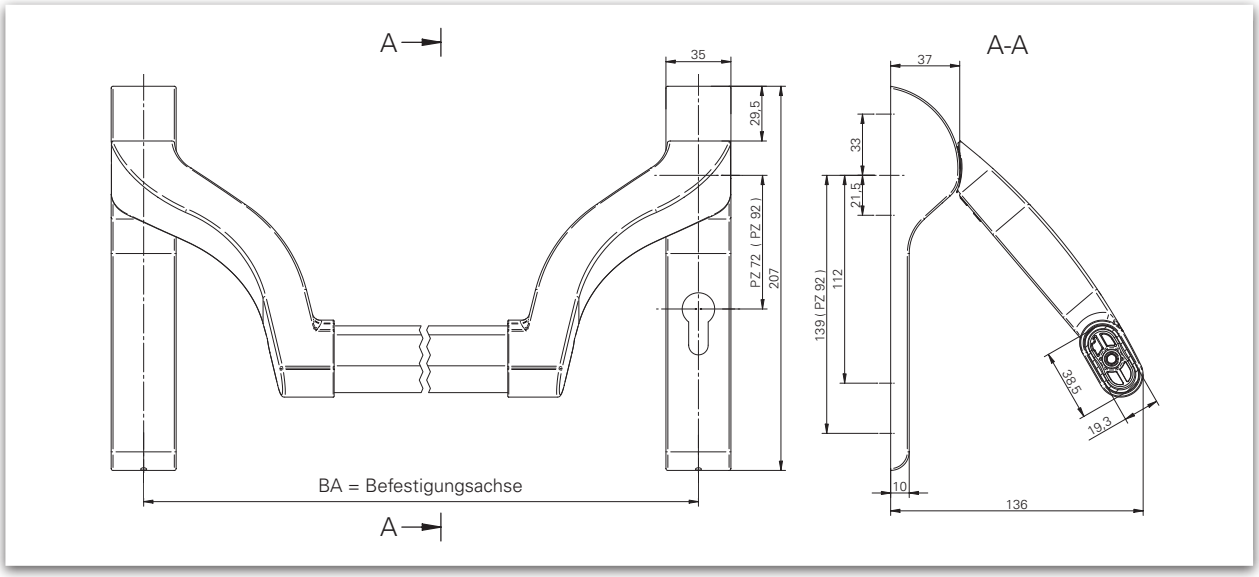

Bemaßung: EPN 900 IV (Änderungen vorbehalten)

Beschreibung

EPN 900 IV / Pushbar
Die Hebelarme sind besonders weit gekröpft und ermöglichen den Einsatz von elektronischen Schließzylindern

- geprüft nach **EN 1125, EN 1634, EN 1191**
- einsetzbar als Verschlusssystem nach **EN 1125** nur mit geprüftem und zugelassenen Schloss
- geeignet zum Einsatz an Rauch- und Feuerschutztüren gemäß Prüfung
- DIN-Links / DIN-Rechts verwendbar
- Hebelarme weit gekröpft, besonders geeignet für elektronische Schließzylinder und kurze PZ-Abstände
- Großes stabiles Griffrohr (Vandalismus)
- Hebelarme und Stange hochfest miteinander verschraubt

- Oberflächen:
  - Edelstahl Rostfrei, matt satiniert
  - Silber Aluminium F1 beschichtet**
  - Schwarz / rot beschichtet** (auf Basis EPN 900 IV Alu)
- Getriebeeinheit: Stahl verzinkt

*Griffrohr muss zusätzlich bestellt werden
** Bitte beachten Sie unsere Hinweise auf Seite 750



EPN 900 IV Edelstahl *	Drehwinkel	Artikelnummer
PZ-72	30°	1069a1304600080
	40°	1069a1404600080
	45°	1069a1454600080
PZ-92	30°	1069a2304600080
	40°	1069a2404600080
	45°	1069a2454600080
RZ-74	30°	1069a5304600080
	40°	1069a5404600080
	45°	1069a5454600080
RZ-94	30°	1069a6304600080
	40°	1069a6404600080
	45°	1069a6454600080
Ungelocht UG	30°	1069a4304600080
	40°	1069a4404600080
	45°	1069a4454600080

Griffrohr ER	Befestigungs-achse (BA) max.	Artikelnummer
900 mm	1.067 mm	109506604600070
1.150 mm	1.317 mm	109506614600070
1.500 mm	1.669 mm	109506644600070

EPN 900 IV
Edelstahl Rostfrei

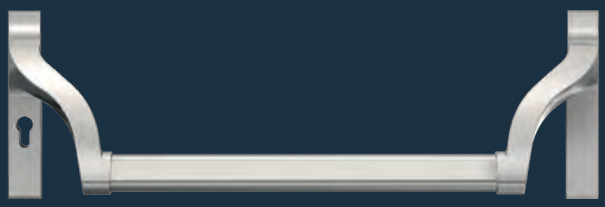

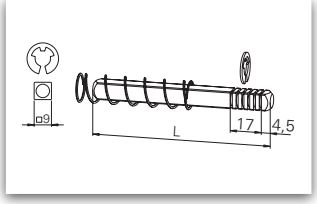

Länge	Artikelnummer
55 mm	119007914301030
75 mm	119007924301030
95 mm	119007934301030

*Griffrohr muss zusätzlich bestellt werden
** Bitte beachten Sie unsere Hinweise auf Seite 750



Al

F

EN 1125



Ku

F

EN 1125

EPN 900 IV Al *	Drehwinkel	Artikelnummer
PZ-72	30°	1069a1303000080
	40°	1069a1403000080
	45°	1069a1453000080
PZ-92	30°	1069a2303000080
	40°	1069a2403000080
	45°	1069a2453000080
RZ-74	30°	1069a5303000080
	40°	1069a5403000080
	45°	1069a5453000080
RZ-94	30°	1069a6303000080
	40°	1069a6403000080
	45°	1069a6453000080
Ungelocht UG	30°	1069a4303000080
	40°	1069a4403000080
	45°	1069a4453000080

EPN 900 IV * farbig	Drehwinkel	Artikelnummer
PZ-72	30°	1069a1300200080
	40°	1069a1400200080
	45°	1069a1450200080
PZ-92	30°	1069a2300200080
	40°	1069a2400200080
	45°	1069a2450200080
RZ-74	30°	1069a5300200080
	40°	1069a5400200080
	45°	1069a5450200080
RZ-94	30°	1069a6300200080
	40°	1069a6400200080
	45°	1069a6450200080
Ungelocht UG	30°	1069a4300200080
	40°	1069a4400200080
	45°	1069a4450200080

Griffrohr Al	Befestigungs-achse (BA) max.	Artikelnummer
900 mm	1.067 mm	109507003000070
1.150 mm	1.317 mm	109507013000070
1.500 mm	1.669 mm	109507023000070

Griffrohr Al rot beschichtet	Befestigungs-achse (BA) max.	Artikelnummer
900 mm	1.067 mm	109507000100070
1.150 mm	1.317 mm	109507010100070
1.500 mm	1.669 mm	109507020100070

EPN 900 IV
Aluminium F1 beschichtet **

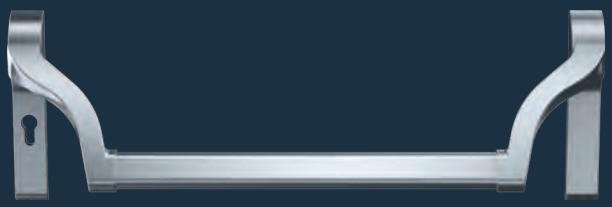

EPN 900 IV
Schwarz / rot beschichtet **



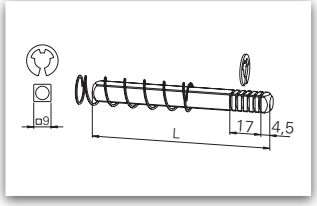

Länge	Artikelnummer
55 mm	119007914301030
75 mm	119007924301030
95 mm	119007934301030

*Griffrohr muss zusätzlich bestellt werden
** Bitte beachten Sie unsere Hinweise auf Seite 750

ECO **EPN 950**

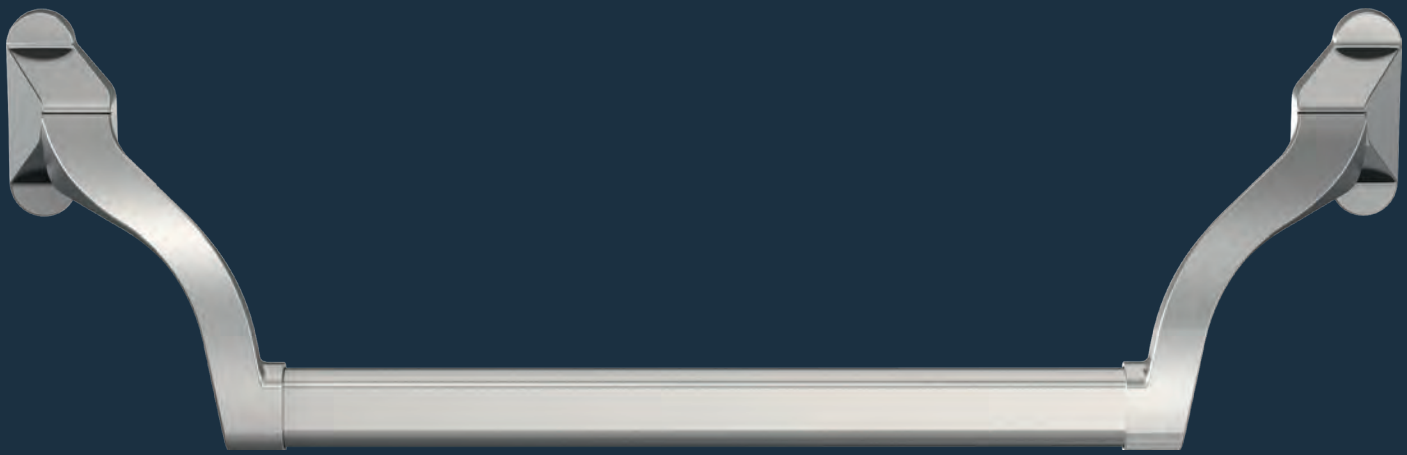

Leistungskriterien		
Betätigungsart	Touchbar Pushbar	- ■
Oberflächen	Edelstahl Rostfrei Alu. F1 beschichtet	■ ■
Griffrohr	900* 1.150* 1.500*	■ ■ □
DIN-L / DIN-R verwendbar		■
Feuer- und Rauchschutztüren geeignet	F	■
Geprüft nach DIN / EN	EN 1125	■

■ Ja - Nein □ Option



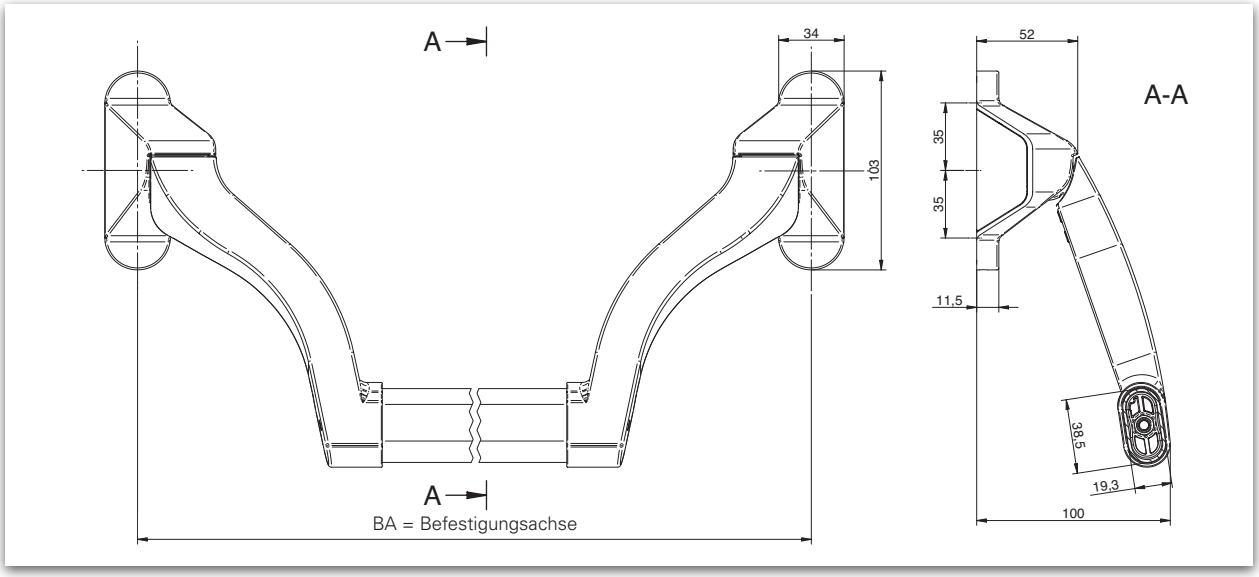

Bemaßung: EPN 950 (Änderungen vorbehalten)

Beschreibung

EPN 950 / Pushbar
Die Hebelarme sind besonders weit gekröpft und ermöglichen den Einsatz von elektronischen Schließzylindern

- geprüft nach **EN 1125, EN 1634, EN 1191**
- einsetzbar als Verschlusssystem nach **EN 1125** nur mit geprüftem und zugelassenen Schloss
- geeignet zum Einsatz an Rauch- und Feuerschutztüren gemäß Prüfung
- DIN-Links / DIN-Rechts verwendbar
- Hebelarme weit gekröpft, besonders geeignet für elektronische Schließzylinder und kurze PZ-Abstände
- Großes stabiles Griffrohr (Vandalismus)
- Hebelarme und Stange hochfest miteinander verschraubt

- Oberflächen:
  - Edelstahl Rostfrei, matt satiniert*
  - Silber Aluminium F1 beschichtet**
- Getriebeeinheit: Stahl verzinkt

*Griffrohr muss zusätzlich bestellt werden
** Bitte beachten Sie unsere Hinweise auf Seite 750.

EPN 950 ▪ Pushbar



EPN 950 Edelstahl *	Drehwinkel	Artikelnummer
	30°	106980304600080
	45°	106980454600080

Griffrohr ER	Befestigungs-achse (BA) max.	Artikelnummer
900 mm	1.118 mm	109507004600070
1.150 mm	1.368 mm	109507014600070
1.500 mm	1.718 mm	109507024600070

EPN 950
Edelstahl Rostfrei

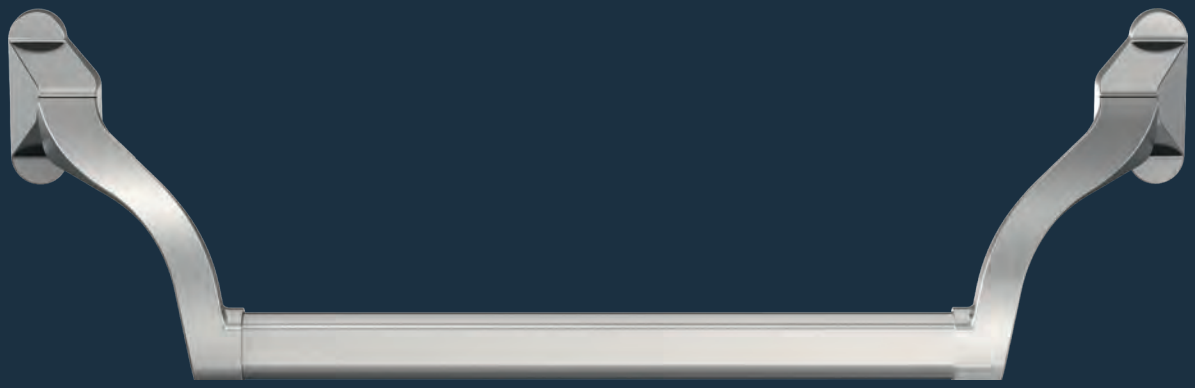

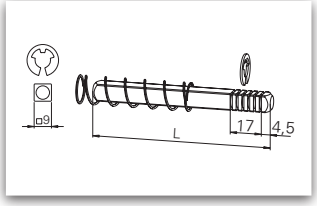

Länge	Artikelnummer
55 mm	119007914301030
75 mm	119007924301030
95 mm	119007934301030

*Griffrohr muss zusätzlich bestellt werden
** Bitte beachten Sie unsere Hinweise auf Seite 750



EPN 950 Aluminium F1 beschichtet *	Drehwinkel	Artikelnummer
	30°	106980303000080
	45°	106980453000080

Griffrohr Stahl verzinkt Aluminium F1 beschichtet	Befestigungs-achse (BA) max.	Artikelnummer
900 mm	1.118 mm	109507003000070
1.150 mm	1.368 mm	109507013000070
1.500 mm	1.718 mm	109507023000070

EPN 950
Aluminium F1 beschichtet **



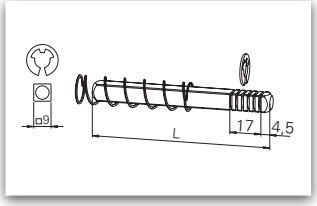

Länge	Artikelnummer
55 mm	119007914301030
75 mm	119007924301030
95 mm	119007934301030

*Griffrohr muss zusätzlich bestellt werden
** Bitte beachten Sie unsere Hinweise auf Seite 750

ECO **EPN 2000 II - Gegenbeschläge**



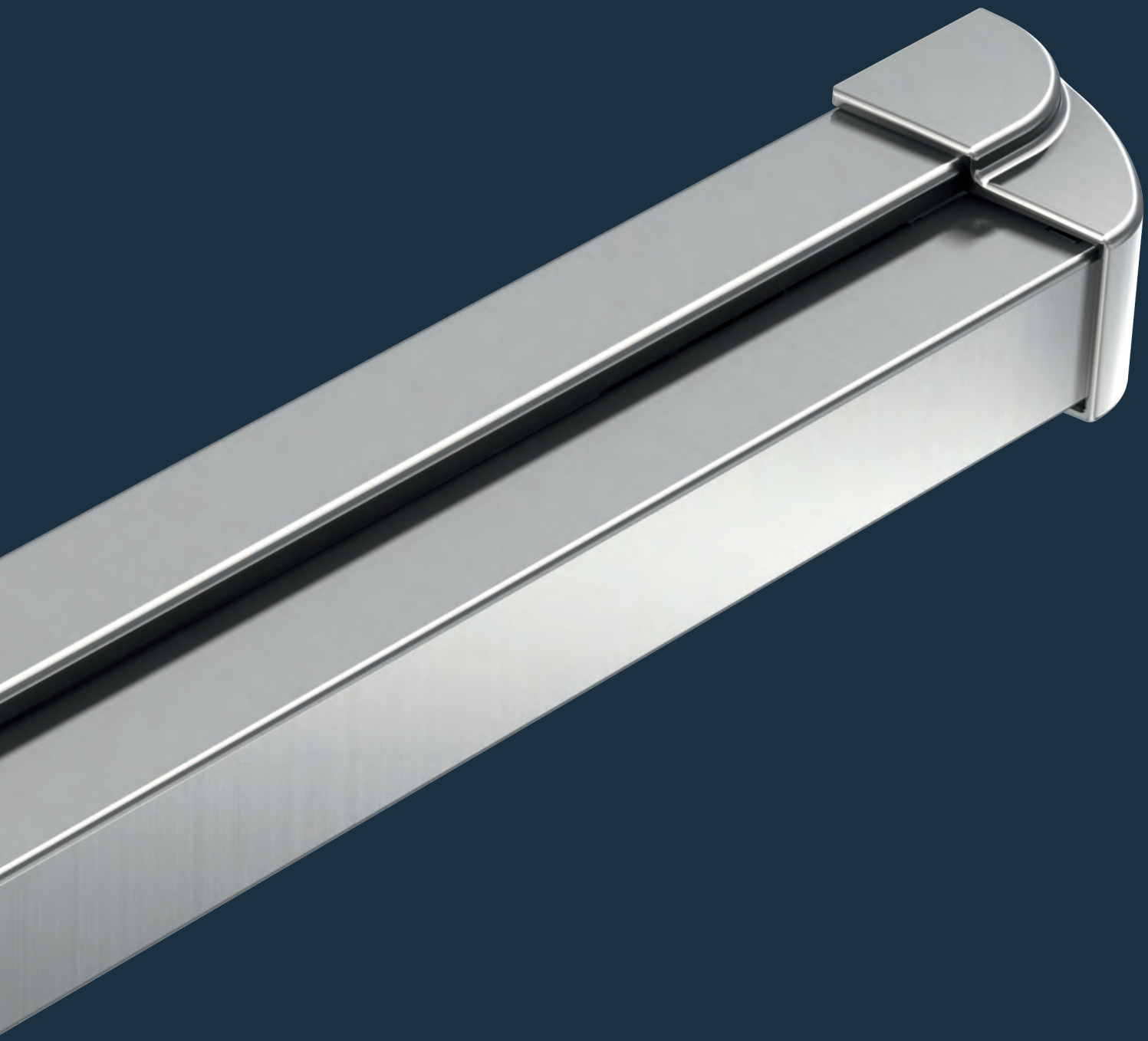

Leistungskriterien		
Betätigungsart	Touchbar Pushbar	■ -
Oberflächen	Edelstahl Rostfrei Aluminium F1 beschichtet	■ ■
Befestigungsachse	1.000 mm 1.250 mm	■ ■
DIN-L / DIN-R verwendbar		■
Feuer- und Rauchschutztüren geeignet	F	■
Geprüft nach EN / DIN	EN 1125	■

■ Ja - Nein



B

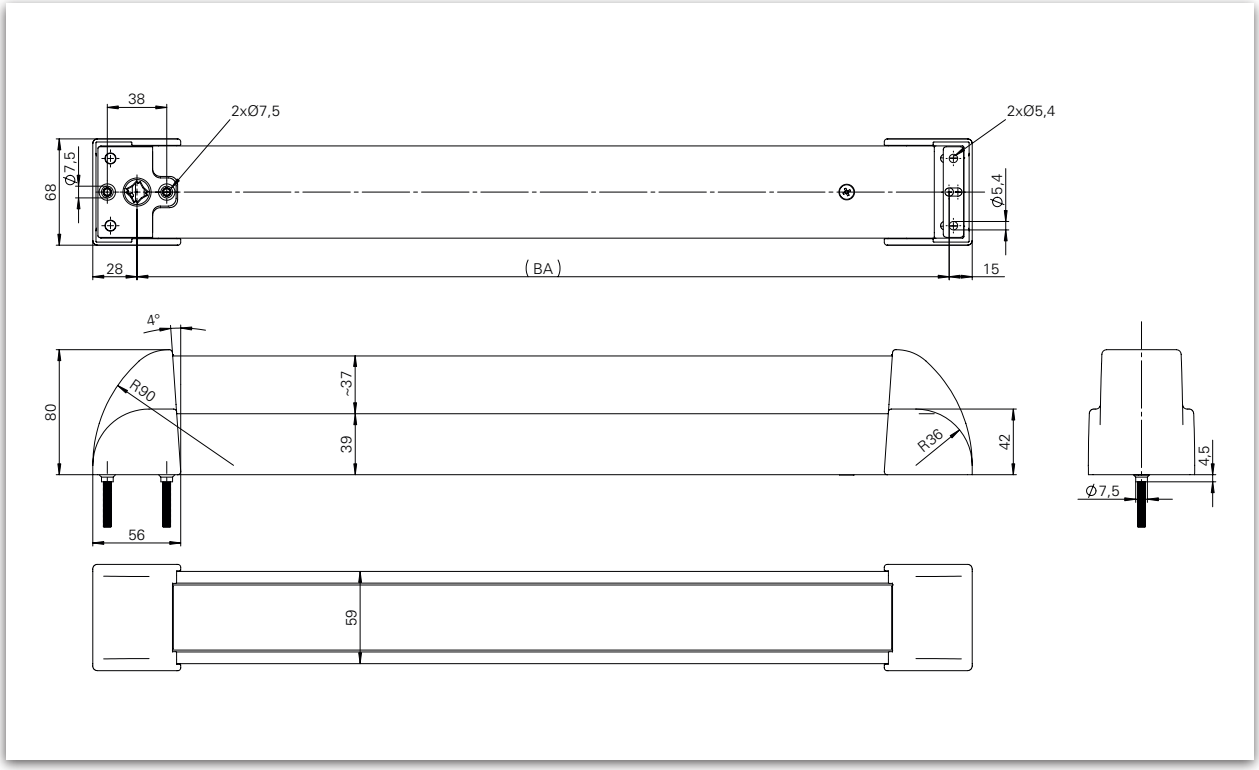

EPN 2000 II Bemaßung: B: Variante zum Durchschrauben

Beschreibung

EPN 2000 II Rundrosetten-Garnitur / Touchbar
Diese Ausführung der Druckstange EPN 2000 II ist speziell für die Verwendung von Rundrosetten als Gegenbeschlag entwickelt worden. Die Norm- und Lochabstände für den Rundrosetten-Gegenbeschlag wurden berücksichtigt.

- geprüft nach **EN 1125, EN 1634**
- einsetzbar nach **EN 1125** nur mit geprüftem Schloss und Beschlag
- geeignet zum Einsatz an Rauch- und Feuerschutztüren gemäß Prüfung
- zum Durchschrauben
- DIN-Links / DIN-Rechts einsetzbar
- Oberflächen:
  Edelstahl Rostfrei
  Aluminium F1 (silberfarbig beschichtet)*

Set EPN 2000 II mit Gegenbeschlag Rundrosette



Set besteht aus:

- **EPN 2000 II ER** (auch in Al erhältlich, F1 silberfarbig beschichtet)*
- **Rundrosetten Halbgarnitur mit OGL – Gleitlagertechnik**
  Halbgarnitur Drücker D-110 (PZ)
  Halbgarnitur Knopf K-130 (PZ)

Zubehör

- Schraubenbeutelset (bitte Türstärke angeben)
- Stift ist separat zu bestellen

 Holztür  Stahltür

Set EPN 2000 II Edelstahl	Befestigungsachse	Drehwinkel	EPN 2000 II	Halbgarnitur PZ	
				 D-110	 K-130
Durchschraub.	1.000 mm	45°	106706024600090	106785004674012	106785104674012
	1.250 mm		106706044600090		

Weitere Ausführungen und Drückerformen auf Anfrage.

*Fertigung von Sonderlängen auf Anfrage und gegen Aufpreis möglich.

Bitte beachten Sie unsere Hinweise auf Seite 750.

Leistungskriterien		
Betätigungsart	Touchbar Pushbar	■ -
Oberflächen	Edelstahl Rostfrei Aluminium F1 beschichtet	■ ■
Befestigungsachse	1.000 mm 1.250 mm	■ ■
DIN-L / DIN-R verwendbar		■
Feuer- und Rauchschutztüren geeignet	F	■
Geprüft nach EN / DIN	EN 1125	■

■ Ja - Nein



A

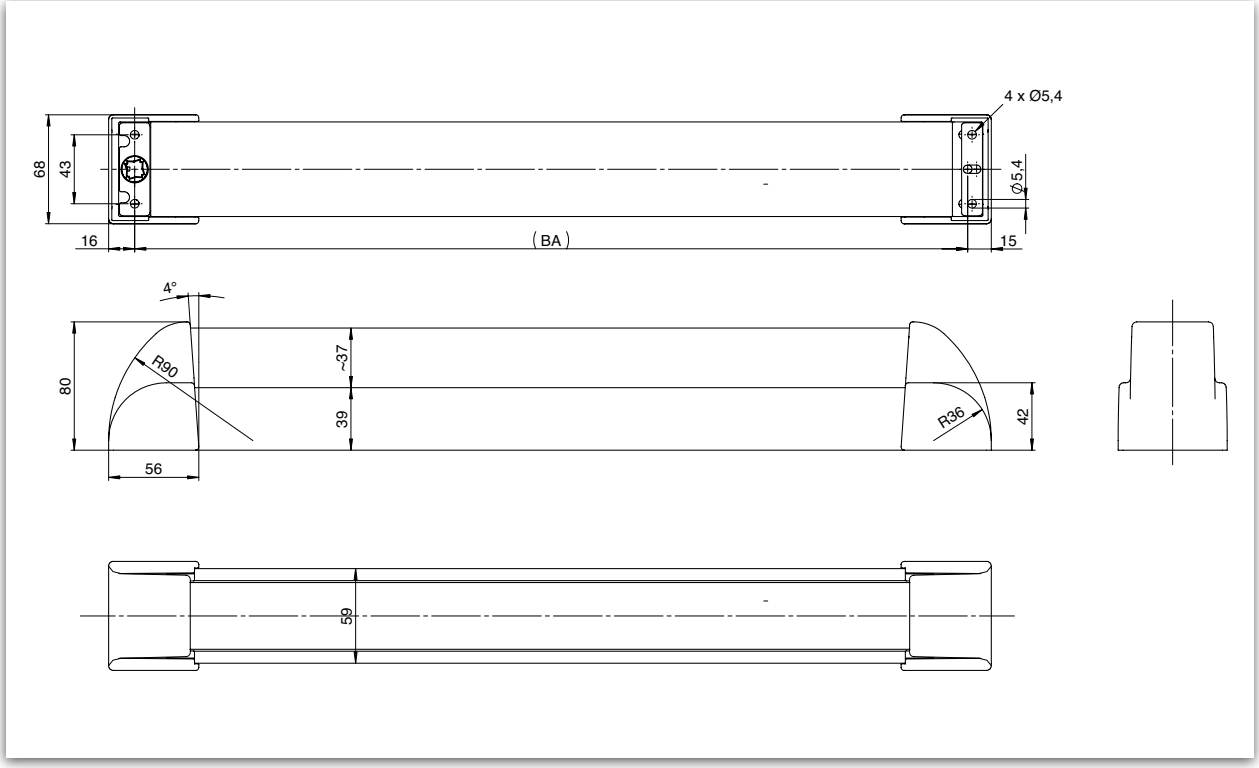

EPN 2000 II Bemaßung: A: Variante zum Aufschrauben

Beschreibung

EPN 2000 II Ovalrosetten-Garnitur / Touchbar
Diese Ausführung der Druckstange EPN 2000 II ist speziell für die Verwendung von Ovalrosetten als Gegenbeschlag entwickelt worden. Die Norm- und Lochabstände für den Ovalrosetten-Gegenbeschlag wurden berücksichtigt.

- geprüft nach **EN 1125, EN 1634**
- einsetzbar nach **EN 1125** nur mit geprüftem Schloss und Beschlag
- geeignet zum Einsatz an Rauch- und Feuerschutztüren gemäß Prüfung
- zum Aufschrauben
- DIN-Links / DIN-Rechts einsetzbar
- Oberflächen:
  Edelstahl Rostfrei
  Aluminium F1 (silberfarbig beschichtet)*

Set EPN 2000 II mit Gegenbeschlag Ovalrosette



Set besteht aus:

- **EPN 2000 II ER** (auch in Al erhältlich, F1 silberfarbig beschichtet)*
- **Ovalrosetten Halbgarnitur mit OGL – Gleitlagertechnik**
  Halbgarnitur Drücker D-116 (PZ)
  Halbgarnitur Knopf K-160 (PZ)

Zubehör

- Stift ist separat zu bestellen

Profiltür

Set EPN 2000 II Edelstahl	Befestigungsachse	Drehwinkel	EPN 2000 II	Halbgarnitur PZ D-116	Halbgarnitur PZ K-160
Aufschraubbar	1.000 mm	30°	106706024630080	1c6864064600010	1c6860114600010
		40°	106706024640080		
		45°	106706024600080		
	1.250 mm	30°	106706044630080		
		40°	106706044640080		
		45°	106706044600080		

Weitere Ausführungen und Drückerformen auf Anfrage.

*Fertigung von Sonderlängen auf Anfrage und gegen Aufpreis möglich.

Bitte beachten Sie unsere Hinweise auf Seite 750.

Leistungskriterien		
Betätigungsart	Touchbar Pushbar	■ -
Oberflächen	Edelstahl Rostfrei Aluminium F1 beschichtet	■ ■
Befestigungsachse	1.000 mm 1.250 mm	■ ■
DIN-L / DIN-R verwendbar		■
Feuer- und Rauchschutztüren geeignet	F	■
Geprüft nach EN / DIN	EN 1125	■

■ Ja - Nein



B

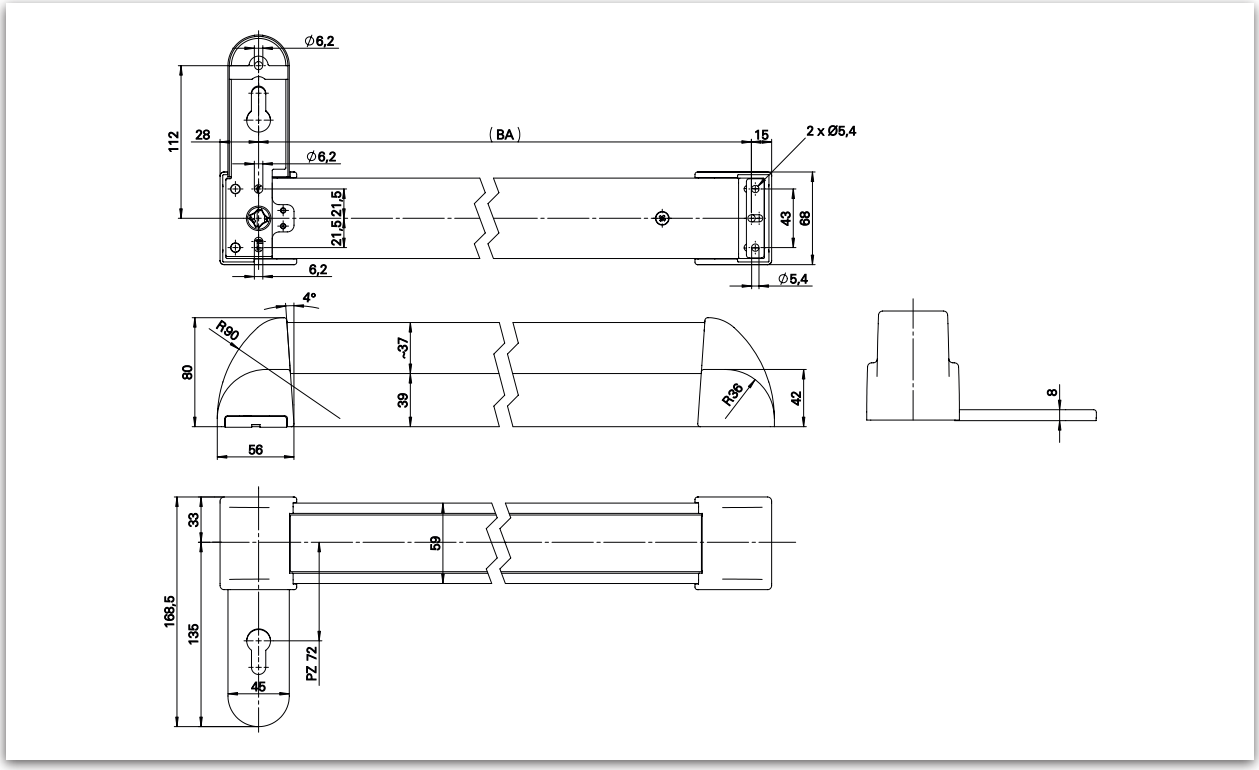

EPN 2000 II Bemaßung: B: Variante zum Durchschrauben

Beschreibung

EPN 2000 II Kurzschild-Garnitur / Touchbar
Diese Ausführung der Druckstange EPN 2000 II ist speziell für die Verwendung von Kurzschilden als Gegenbeschlag entwickelt worden. Die Norm- und Lochabstände für den Kurzschild-Gegenbeschlag wurden berücksichtigt.

- geprüft nach **EN 1125, EN 1634**
- einsetzbar nach **EN 1125** nur mit geprüftem Schloss und Beschlag
- geeignet zum Einsatz an Rauch- und Feuerschutztüren gemäß Prüfung
- zum Durchschrauben
- DIN-Links / DIN-Rechts einsetzbar
- Oberflächen:
  Edelstahl Rostfrei
  Aluminium F1 (silberfarbig beschichtet)*

Set EPN 2000 II mit Gegenbeschlag Kurzschild



Set besteht aus:

- **EPN 2000 II ER** (auch in Al erhältlich, F1 silberfarbig beschichtet)*
- **Kurzschild Halbgarnitur mit OGL – Gleitlagertechnik**
  Halbgarnitur Drücker D-110 (PZ)
  Halbgarnitur Knopf K-130 (PZ)

Zubehör

- Schraubenbeutelset (bitte Türstärke angeben)
- Stift ist separat zu bestellen

 Holztür  Stahltür

Set EPN 2000 II Edelstahl	Befestigungsachse	DIN-L / DIN-R	Drehwinkel	EPN 2000 II	Spezialgarnitur PZ-72	
					 D-110	 K-130
Durchschraubbar	1.000 mm	DIN-L	45°	106706024600221	106910004600902	106915004600902
		DIN-R		106706024600222		
	1.250 mm	DIN-L		106706044600221	106910004600902	106915004600902
		DIN-R		106706044600222		

Weitere Ausführungen und Drückerformen auf Anfrage.

*Fertigung von Sonderlängen auf Anfrage und gegen Aufpreis möglich.

Bitte beachten Sie unsere Hinweise auf Seite 750.

Leistungskriterien		
Betätigungsart	Touchbar Pushbar	■ -
Oberflächen	Edelstahl Rostfrei Aluminium F1 beschichtet	■ ■
Befestigungsachse	1.000 mm 1.250 mm	■ ■
DIN-L / DIN-R verwendbar		■
Feuer- und Rauchschutztüren geeignet	F	■
Geprüft nach EN / DIN	EN 1125	■

■ Ja - Nein



B

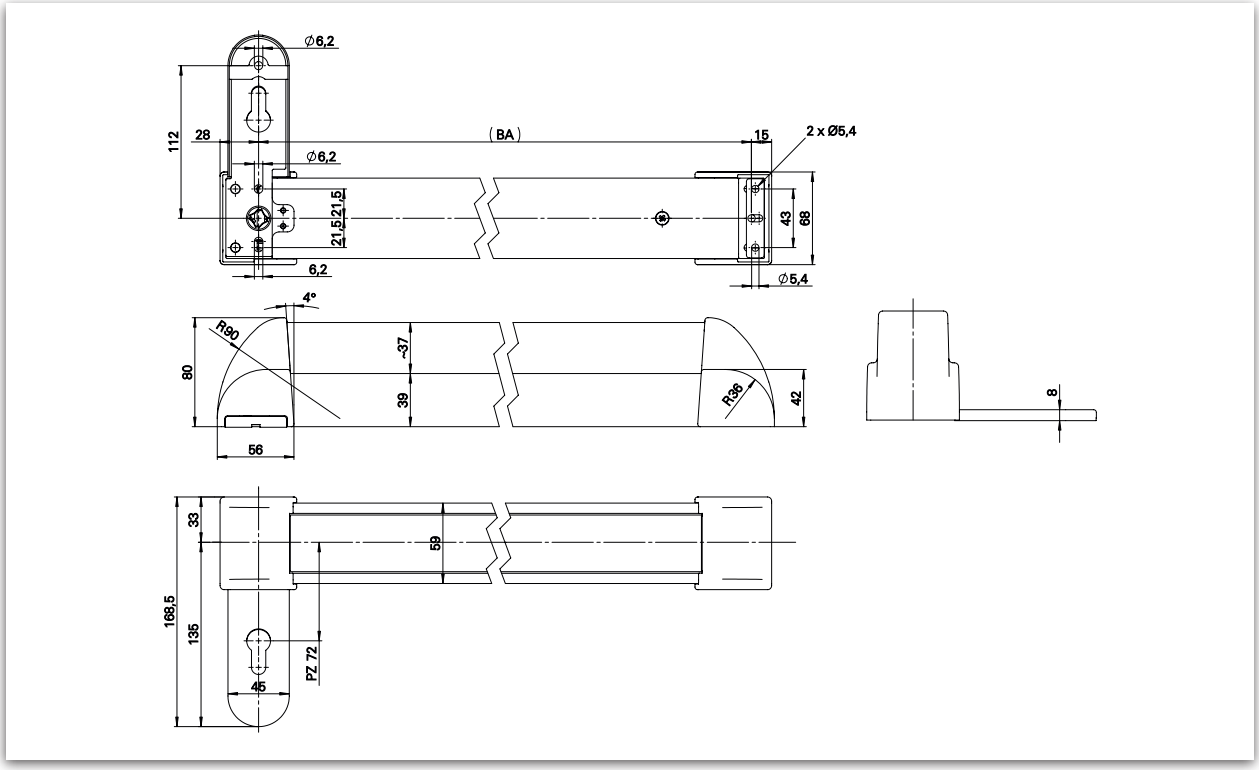

EPN 2000 II Bemaßung: B: Variante zum Durchschrauben

Beschreibung

EPN 2000 II Si-Kurzschild-Garnitur / Touchbar
Diese Ausführung der Griffstange EPN 2000 II ist speziell für die Verwendung von Sicherheitskurzschildbeschlägen als Gegenbeschlag entwickelt worden. Die Norm- und Lochabstände für den Si-Gegenbeschlag wurden berücksichtigt.

- geprüft nach **EN 1125, EN 1634**
- einsetzbar nach **EN 1125** nur mit geprüftem Schloss und Beschlag
- geprüft nach **EN 1906** / **DIN 18257**
- geeignet zum Einsatz an Rauch- und Feuerschutztüren gemäß Prüfung
- zum Durchschrauben
- DIN-Links / DIN-Rechts einsetzbar
- Oberflächen:
  Edelstahl Rostfrei
  Aluminium F1 (silberfarbig beschichtet)*

Set EPN 2000 II mit Gegenbeschlag Si-Kurzschild



Set besteht aus:

- **EPN 2000 II ER** (auch in Al erhältlich, F1 silberfarbig beschichtet)*
- **Sicherheitskurzschildbeschlag Halbgarnitur mit OGL-Gleitlagertechnik**
  Halbgarnitur Drücker D-110 (PZ oder ZA)
  Halbgarnitur Knopf K-130 (PZ oder ZA)

Zubehör

- Schraubenbeutelset (bitte Türstärke angeben)
- Stift ist separat zu bestellen

 Holztür  Stahltür

Set EPN 2000 II Edelstahl	Befestigungsachse	DIN-L / DIN-R	Drehwinkel	EPN 2000 II	Spezialgarnitur PZ-72 / 14 mm	
					D-110	K-130
Durchschraubbar	1.000 mm	DIN-L	45°	106706024600221	106940024600010	106942024600010
		DIN-R		106706024600222		
	1.250 mm	DIN-L		106706044600221		
		DIN-R		106706044600222		

Set EPN 2000 II Edelstahl	Befestigungsachse	DIN-L / DIN-R	Drehwinkel	EPN 2000 II	Spezialgarnitur ZA-72 / 14 mm	
					D-110	K-130
Durchschraubbar	1.000 mm	DIN-L	45°	106706024600221	106940524600010	106942524600010
		DIN-R		106706024600222		
	1.250 mm	DIN-L		106706044600221		
		DIN-R		106706044600222		

Weitere Ausführungen und Drückerformen auf Anfrage.

*Fertigung von Sonderlängen- auf Anfrage und gegen Aufpreis möglich.

Bitte beachten Sie unsere Hinweise auf Seite 750.

Leistungskriterien		
Betätigungsart	Touchbar Pushbar	■ -
Oberflächen	Edelstahl Rostfrei Aluminium F1 beschichtet	■ ■
Befestigungsachse	1.000 mm 1.250 mm	■ ■
DIN-L / DIN-R verwendbar		■
Feuer- und Rauchschutztüren geeignet	F	■
Geprüft nach EN / DIN	EN 1125	■

■ Ja - Nein



B

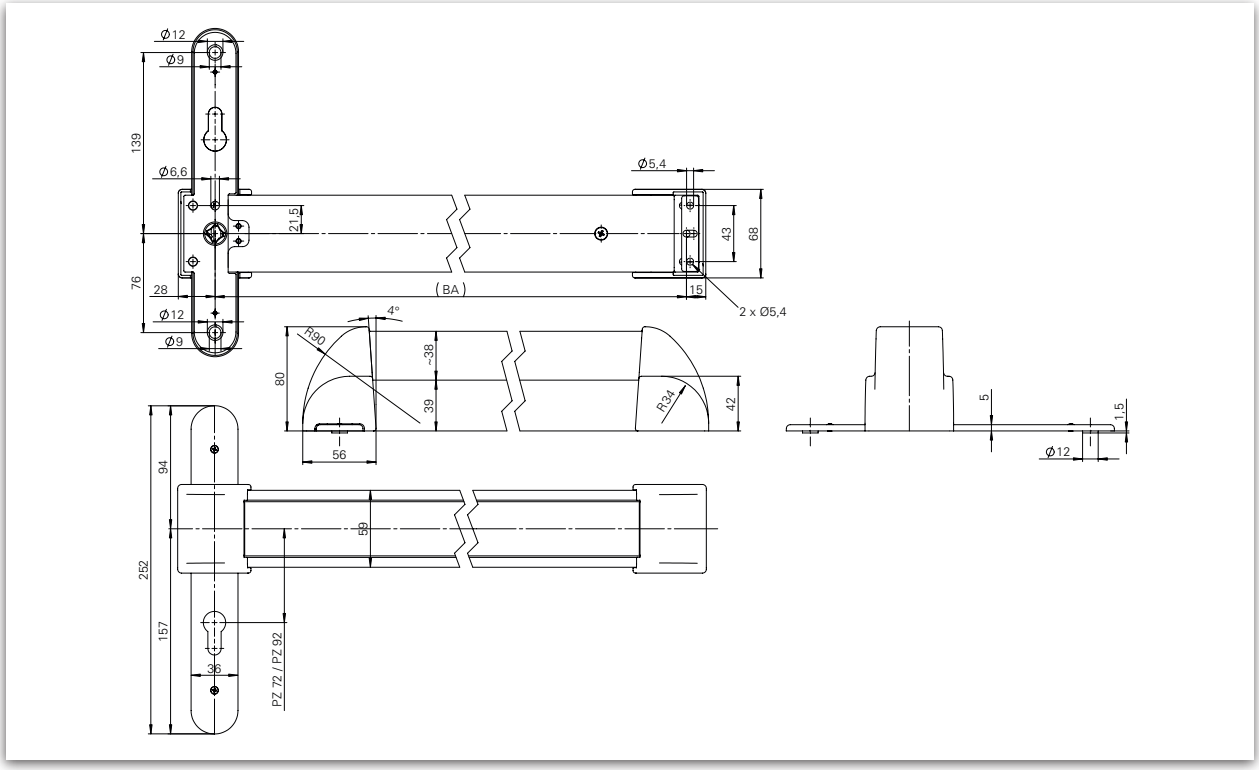

EPN 2000 II Bemaßung: B: Variante zum Durchschrauben

Beschreibung

EPN 2000 II Si-Langschild-Garnitur / Touchbar
Diese Ausführung der Griffstange EPN 2000 II ist speziell für die Verwendung von Sicherheitslangschildbeschlägen als Gegenbeschlag entwickelt worden. Die Norm- und Lochabstände für den Si-Gegenbeschlag wurden berücksichtigt.

- geprüft nach **EN 1125, EN 1634**
- einsetzbar nach **EN 1125** nur mit geprüftem Schloss und Beschlag
- geprüft nach **EN 1906** / **DIN 18257**
- geeignet zum Einsatz an Rauch- und Feuerschutztüren gemäß Prüfung
- zum Durchschrauben
- DIN-Links / DIN-Rechts einsetzbar
- Oberflächen:
  Edelstahl Rostfrei
  Aluminium F1 (silberfarbig beschichtet)*

ECO

Set EPN 2000 II mit Gegenbeschlag Si-Langschild



Set besteht aus:

- **EPN 2000 II ER** (auch in Al erhältlich, F1 silberfarbig beschichtet)*
- **Sicherheitslangschildbeschlag Halbgarnitur mit OGL-Gleitlagertechnik**
  Halbgarnitur Drücker D-110 (PZ oder ZA)
  Halbgarnitur Knopf K-130 (PZ oder ZA)

Zubehör

- Schraubenbeutelset (bitte Türstärke angeben)
- Stift ist separat zu bestellen

 Holztür  Stahltür

Set EPN 2000 II Edelstahl	Befestigungsachse	DIN-L / DIN-R	Drehwinkel	EPN 2000 II	Spezialgarnitur PZ-72 / 14 mm D-110	Spezialgarnitur PZ-72 / 14 mm K-130
Durchschraubbar	1.000 mm	DIN-L	45°	106706024601221	106940004600010	106942004600010
		DIN-R		106706024601222		
	1.250 mm	DIN-L		106706044601221		
		DIN-R		106706044601222		

Set EPN 2000 II Edelstahl	Befestigungsachse	DIN-L / DIN-R	Drehwinkel	EPN 2000 II	Spezialgarnitur ZA-72 / 14 mm D-110	Spezialgarnitur ZA-72 / 14 mm K-130
Durchschraubbar	1.000 mm	DIN-L	45°	106706024601221	106940504600010	106942504600010
		DIN-R		106706024601222		
	1.250 mm	DIN-L		106706044601221		
		DIN-R		106706044601222		

Set EPN 2000 II Edelstahl	Befestigungsachse	DIN-L / DIN-R	Drehwinkel	EPN 2000 II	Spezialgarnitur PZ-92 / 14 mm D-110	Spezialgarnitur PZ-92 / 14 mm K-130
Durchschraubbar	1.000 mm	DIN-L	45°	106706024602221	106940014600010	106942014600010
		DIN-R		106706024602222		
	1.250 mm	DIN-L		106706044602221		
		DIN-R		106706044602222		

Set EPN 2000 II Edelstahl	Befestigungsachse	DIN-L / DIN-R	Drehwinkel	EPN 2000 II	Spezialgarnitur ZA-92 / 14 mm D-110	Spezialgarnitur ZA-92 / 14 mm K-130
Durchschraubbar	1.000 mm	DIN-L	45°	106706024602221	106940514600010	106942514600010
		DIN-R		106706024602222		
	1.250 mm	DIN-L		106706044602221		
		DIN-R		106706044602222		

Weitere Ausführungen und Drückerformen auf Anfrage.

Bitte beachten Sie unsere Hinweise auf Seite 750.

*Fertigung von Sonderlängen auf Anfrage und gegen Aufpreis möglich.

Leistungskriterien		
Betätigungsart	Touchbar Pushbar	■ -
Oberflächen	Edelstahl Rostfrei Aluminium F1 beschichtet	■ ■
Befestigungsachse	1.000 mm 1.250 mm	■ ■
DIN-L / DIN-R verwendbar		■
Feuer- und Rauchschutztüren geeignet	F	■
Geprüft nach EN / DIN	EN 1125	■

■ Ja - Nein



B

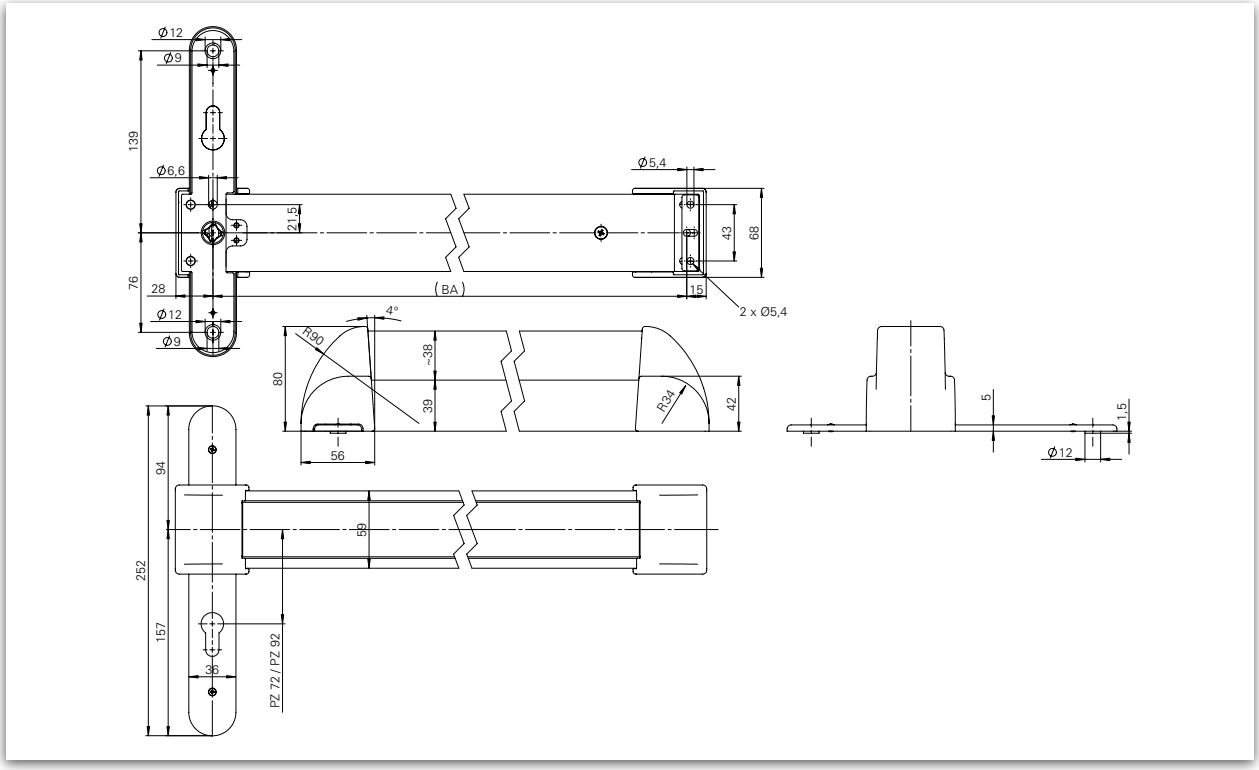

EPN 2000 II Bemaßung: B: Variante zum Durchschrauben

Beschreibung

EPN 2000 II Rohrrahmen-Garnitur / Touchbar
Diese Ausführung der Griffstange EPN 2000 II ist speziell für die Verwendung von Sicherheitsrohrrahmenbeschlägen als Gegenbeschlag entwickelt worden. Die Norm- und Lochabstände für den Si-Gegenbeschlag wurden berücksichtigt.

- geprüft nach **EN 1125, EN 1634**
- einsetzbar nach **EN 1125** nur mit geprüftem Schloss und Beschlag
- geprüft nach **EN 1906** / **DIN 18257**
- geeignet zum Einsatz an Rauch- und Feuerschutztüren gemäß Prüfung
- zum Durchschrauben
- DIN-Links / DIN-Rechts einsetzbar
- Oberflächen:
  Edelstahl Rostfrei
  Aluminium F1 (silberfarbig beschichtet)*

Set EPN 2000 II mit Gegenbeschlag Si-Rohrrahmen



Set besteht aus:

- **EPN 2000 II ER** (auch in Al erhältlich, F1 silberfarbig beschichtet)*
- **Sicherheitsrohrrahmen Halbgarnitur mit OGL-Gleitlagertechnik**
  Halbgarnitur Drücker D-116 (PZ oder ZA)
  Halbgarnitur Knopf K-160 (PZ oder ZA)

Zubehör

- Schraubenbeutelset (bitte Türstärke angeben)
- Stift ist separat zu bestellen

Profiltür

Set EPN 2000 II Edelstahl	Befestigungsachse	DIN-L / DIN-R	Drehwinkel	EPN 2000 II	Spezialgarnitur PZ-72 / 14 mm D-116	Spezialgarnitur PZ-72 / 14 mm K-160
Durchschraubbar	1.000 mm	DIN-L	30°	106706024631221	106941004600010	106943004600010
		DIN-R		106706024631222		
		DIN-L	40°	106706024641221		
		DIN-R		106706024641222		
		DIN-L	45°	106706024601221		
		DIN-R		106706024601222		
	1.250 mm	DIN-L	30°	106706044631221		
		DIN-R		106706044631222		
		DIN-L	40°	106706044641221		
		DIN-R		106706044641222		
		DIN-L	45°	106706044601221		
		DIN-R		106706044601222		

Set EPN 2000 II Edelstahl	Befestigungsachse	DIN-L / DIN-R	Drehwinkel	EPN 2000 II	Spezialgarnitur ZA-72 / 14 mm D-116	Spezialgarnitur ZA-72 / 14 mm K-160
Durchschraubbar	1.000 mm	DIN-L	30°	106706024631221	106941504600010	106943504600010
		DIN-R		106706024631222		
		DIN-L	40°	106706024641221		
		DIN-R		106706024641222		
		DIN-L	45°	106706024601221		
		DIN-R		106706024601222		
	1.250 mm	DIN-L	30°	106706044631221		
		DIN-R		106706044631222		
		DIN-L	40°	106706044641221		
		DIN-R		106706044641222		
		DIN-L	45°	106706044601221		
		DIN-R		106706044601222		

Weitere Ausführungen und Drückerformen auf Anfrage.

Bitte beachten Sie unsere Hinweise auf Seite 750.

*Fertigung von Sonderlängen- auf Anfrage und gegen Aufpreis möglich.

Set EPN 2000 II Edelstahl	Befestigungsachse	DIN-L / DIN-R	Drehwinkel	EPN 2000 II	Spezialgarnitur PZ-92 / 14 mm	
					 D-116	 K-160
Durchschraubbar	1.000 mm	DIN-L	30°	106706024632221	106941014600010	106943014600010
		DIN-R		106706024632222		
		DIN-L	40°	106706024642221		
		DIN-R		106706024642222		
		DIN-L	45°	106706024602221		
		DIN-R		106706024602222		
	1.250 mm	DIN-L	30°	106706044632221		
		DIN-R		106706044632222		
		DIN-L	40°	106706044642221		
		DIN-R		106706044642222		
		DIN-L	45°	106706044602221		
		DIN-R		106706044602222		

Set EPN 2000 II Edelstahl	Befestigungsachse	DIN-L / DIN-R	Drehwinkel	EPN 2000 II	Spezialgarnitur ZA-92 / 14 mm	
					 D-116	 K-160
Durchschraubbar	1.000 mm	DIN-L	30°	106706024632221	106941514600010	106943514600010
		DIN-R		106706024632222		
		DIN-L	40°	106706024642221		
		DIN-R		106706024642222		
		DIN-L	45°	106706024602221		
		DIN-R		106706024602222		
	1.250 mm	DIN-L	30°	106706044632221		
		DIN-R		106706044632222		
		DIN-L	40°	106706044642221		
		DIN-R		106706044642222		
		DIN-L	45°	106706044602221		
		DIN-R		106706044602222		

Weitere Ausführungen und Drückerformen auf Anfrage.

Bitte beachten Sie unsere Hinweise auf Seite 750.

*Fertigung von Sonderlängen auf Anfrage und gegen Aufpreis möglich.

ECO **EPN 900 IV - Gegenbeschläge**



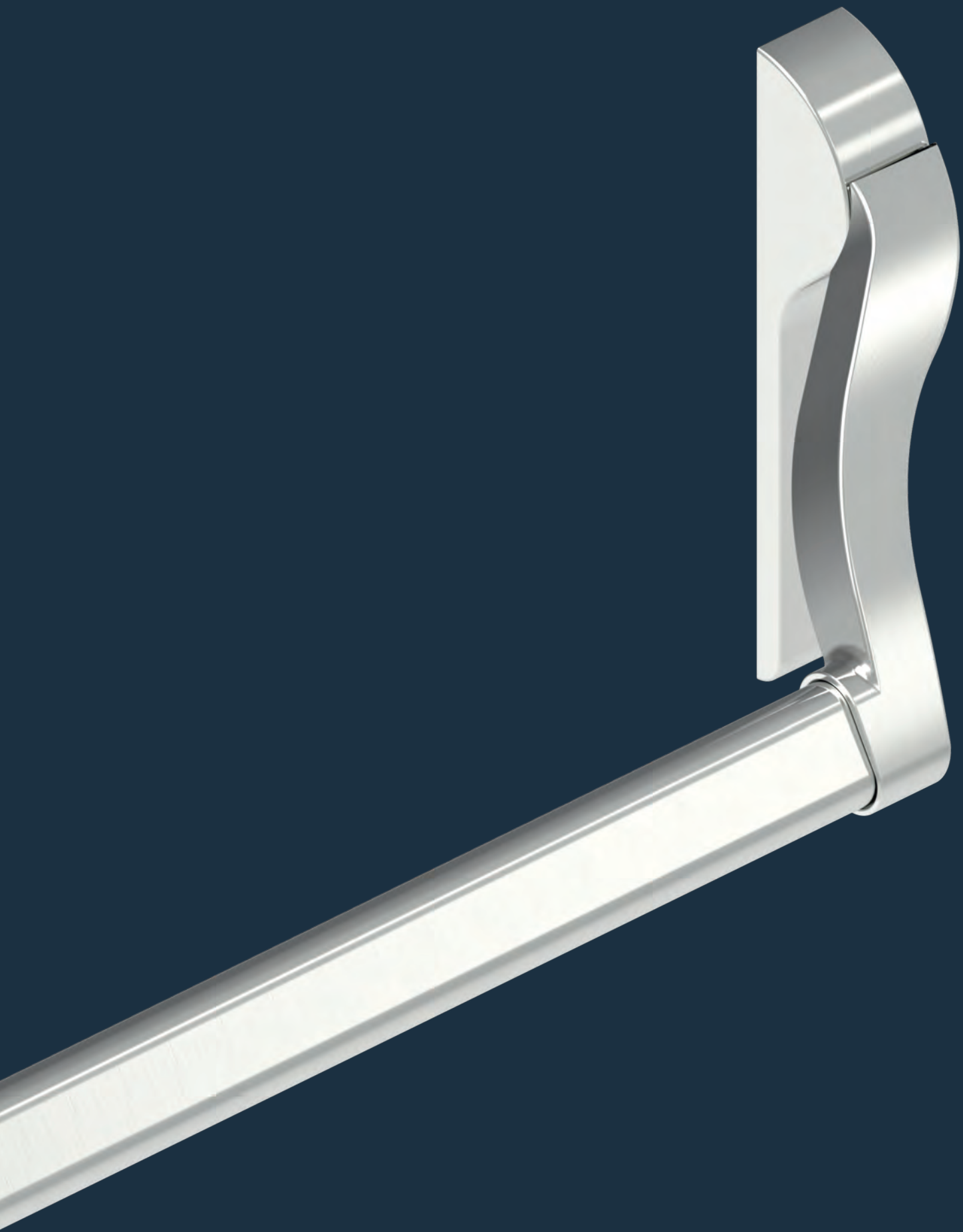

Leistungskriterien		
Betätigungsart	Touchbar Pushbar	- ■
Oberflächen	Edelstahl Rostfrei Alu. F1 beschichtet Farbig beschichtet	■ ■ ■
Griffrohr	900*	■
	1.150*	■
	1.500*	◘
Schließarten	PZ-72	■
	PZ-92	■
	RZ-74	■
	RZ-94	■
	UG	■
DIN-L / DIN-R verwendbar		■
Feuer- und Rauchschutztüren geeignet	F	■
Geprüft nach DIN / EN	EN 1125	■

■ Ja - Nein ◘ Option

EPN 900 IV Garnitur ▪ **Ovalrosette**



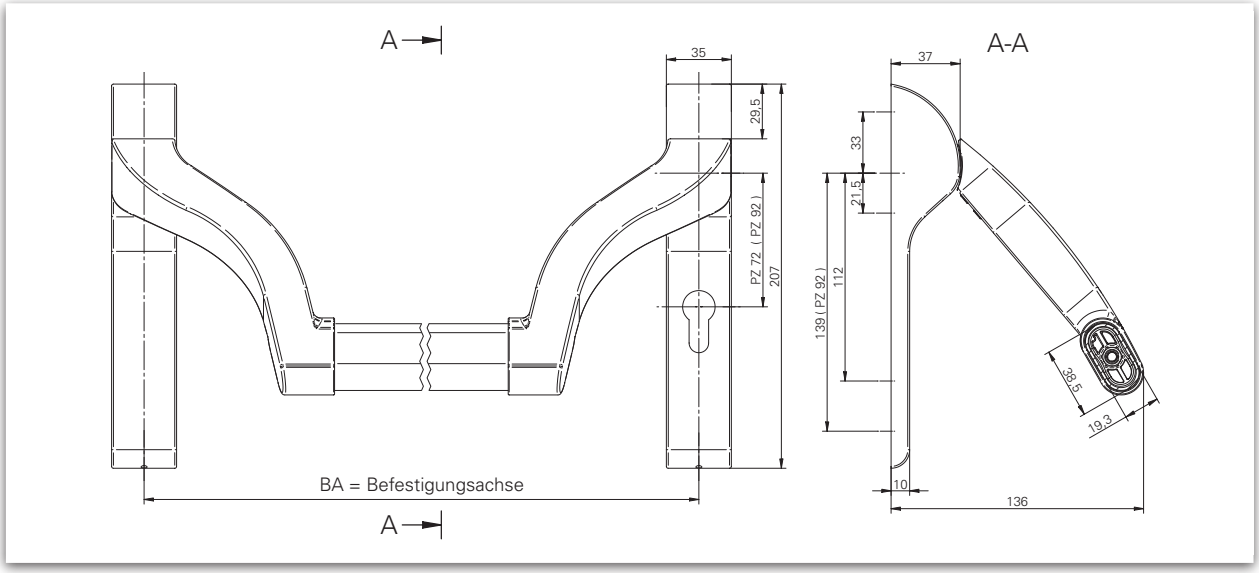

Bemaßung: EPN 900 IV mit Ovalrosetten-Gegenbeschlag

Beschreibung

EPN 900 IV Ovalrosetten-Garnitur / Pushbar

Die Hebelarme sind besonders weit gekröpft und ermöglichen den Einsatz von elektronischen Schließzylindern.

Diese Ausführung der Griffstange EPN 900 IV ist speziell für die Verwendung von Ovalrosetten als Gegenbeschlag entwickelt worden. Die Norm- und Lochabstände für den Ovalrosetten-Gegenbeschlag wurden berücksichtigt.

- geprüft nach **EN 1125, EN 1634, EN 1191**
- einsetzbar nach **EN 1125** nur mit geprüftem Schloss und Beschlag
- Hebelarme weit gekröpft, besonders geeignet für elektronische Schließzylinder und kurze PZ-Abstände
- Großes stabiles Griffrohr (Vandalismus)
- Hebelarme und Stange hochfest miteinander verschraubt
- Oberflächen:
  - Edelstahl Rostfrei, matt satiniert
  - Silberfarbig (F1)* beschichtet **(auf Basis EPN 900 IV Edelstahl Rostfrei)**
- Getriebeeinheit: Stahl verzinkt

Set EPN 900 IV mit Gegenbeschlag Ovalrosette



Set besteht aus:

- **EPN 900 IV ER** (auch in Al erhältlich, F1 silberfarbig beschichtet)*
- **Ovalrosetten Halbgarnitur mit OGL – Gleitlagertechnik**
  Halbgarnitur Drücker D-116 (PZ)
  Halbgarnitur Knopf K-160 (PZ)

Zubehör

- Griffrohr (siehe Längentabelle)
- Stift ist separat zu bestellen

Profiltür

Set EPN 900 IV Edelstahl	Drehwinkel	EPN 900 IV	Halbgarnitur PZ D-116	Halbgarnitur PZ K-160
PZ-72	30°	1069a1304600080	1c6864054600010	1c6860104600010
	40°	1069a1404600080		
	45°	1069a1454600080		
PZ-92	30°	1069a2304600080		
	40°	1069a2404600080		
	45°	1069a2454600080		

Weitere Ausführungen und Drückerformen auf Anfrage.

Zubehör



Griffrohr ER	Befestigungs-achse (BA) max.	Artikelnummer
900 mm	1.067 mm	109506604600070
1.150 mm	1.317 mm	109506614600070
1.500 mm	1.669 mm	109506644600070

Das Griffrohr muss separat bestellt werden!

Bitte beachten Sie unsere Hinweise auf Seite 750.

Leistungskriterien		
Betätigungsart	Touchbar Pushbar	- ■
Oberflächen	Edelstahl Rostfrei Alu. F1 beschichtet Farbig beschichtet	■ ■ ■
Griffrohr	900*	■
	1.150*	■
	1.500*	◘
Schließarten	PZ-72	■
	PZ-92	■
	RZ-74	■
	RZ-94	■
	UG	■
DIN-L / DIN-R verwendbar		■
Feuer- und Rauchschutztüren geeignet	F	■
Geprüft nach DIN / EN	EN 1125	■

■ Ja - Nein ◘ Option

EPN 900 IV Garnitur ▪ **Kurzschild**



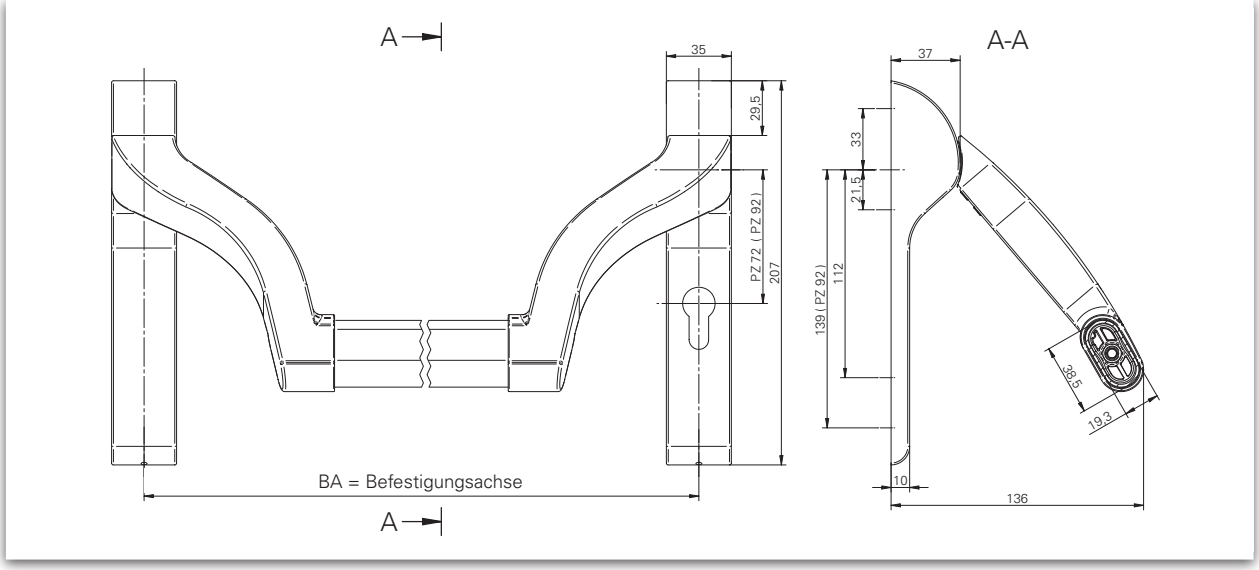

Bemaßung: EPN 900 IV mit Kurzschild-Gegenbeschlag

Beschreibung

EPN 900 IV Kurzschild-Garnitur / Pushbar
Die Hebelarme sind besonders weit gekröpft und ermöglichen den Einsatz von elektronischen Schließzylindern.
Diese Ausführung der Griffstange EPN 900 IV ist speziell für die Verwendung von Kurzschilden als Gegenbeschlag entwickelt worden. Die Norm- und Lochabstände für den Kurzschild-Gegenbeschlag wurden berücksichtigt.

- geprüft nach **EN 1125, EN 1634, EN 1191**
- einsetzbar nach **EN 1125** nur mit geprüftem Schloss und Beschlag
- geeignet zum Einsatz an Rauch- und Feuerschutztüren gemäß Prüfung
- DIN-Links / DIN-Rechts einsetzbar
- Hebelarme weit gekröpft, besonders geeignet für elektronische Schließzylinder und kurze PZ-Abstände
- Großes stabiles Griffrohr (Vandalismus)
- Hebelarme und Stange hochfest miteinander verschraubt
- Oberflächen:
  - Edelstahl Rostfrei, matt satiniert
  - Silberfarbig (F1)* beschichtet (**auf Basis EPN 900 IV Edelstahl Rostfrei**)
  - Stahl verzinkt und silberfarbig (F1)* beschichtet
- Getriebeeinheit: Stahl verzinkt

Set EPN 900 IV mit Gegenbeschlag Kurzschild



Set besteht aus:

- **EPN 900 IV ER** (auch in Al erhältlich, F1 silberfarbig beschichtet)*
- **Kurzschild Halbgarnitur mit OGL – Gleitlagertechnik**
  Halbgarnitur Drücker D-110 (PZ)
  Halbgarnitur Knopf K-130 (PZ)

Zubehör

- Schraubenbeutelset (bitte Türstärke angeben)
- Griffrohr (siehe Längentabelle)
- Stift ist separat zu bestellen

 Holztür  Stahltür

Set EPN 900 IV Edelstahl	Drehwinkel	EPN 900 IV	Halbgarnitur PZ-72	
			 D-110	 K-130
PZ-72	45°	1069a1454600080	106910004600902	106915004600902

Weitere Ausführungen und Drückerformen auf Anfrage.

4

Zubehör



Griffrohr ER	Befestigungs-achse (BA) max.	Artikelnummer
900 mm	1.067 mm	109506604600070
1.150 mm	1.317 mm	109506614600070
1.500 mm	1.669 mm	109506644600070

Das Griffrohr muss separat bestellt werden!

Bitte beachten Sie unsere Hinweise auf Seite 750.

Leistungskriterien		
Betätigungsart	Touchbar Pushbar	- ■
Oberflächen	Edelstahl Rostfrei Alu. F1 beschichtet Farbig beschichtet	■ - -
Griffrohr	900*	■
	1.150*	■
	1.500*	◘
Schließarten	PZ-72	■
	PZ-92	■
	RZ-74	■
	RZ-94	■
	UG	■
DIN-L / DIN-R verwendbar		■
Feuer- und Rauchschutztüren geeignet	F	■
Geprüft nach DIN / EN	EN 1125	■

■ Ja - Nein ◘ Option

EPN 900 IV Garnitur ▪ **Si-Kurzschild**

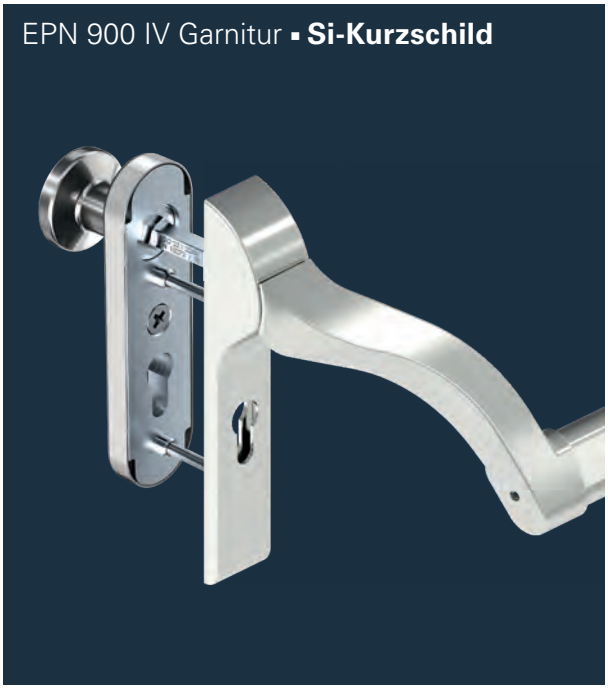

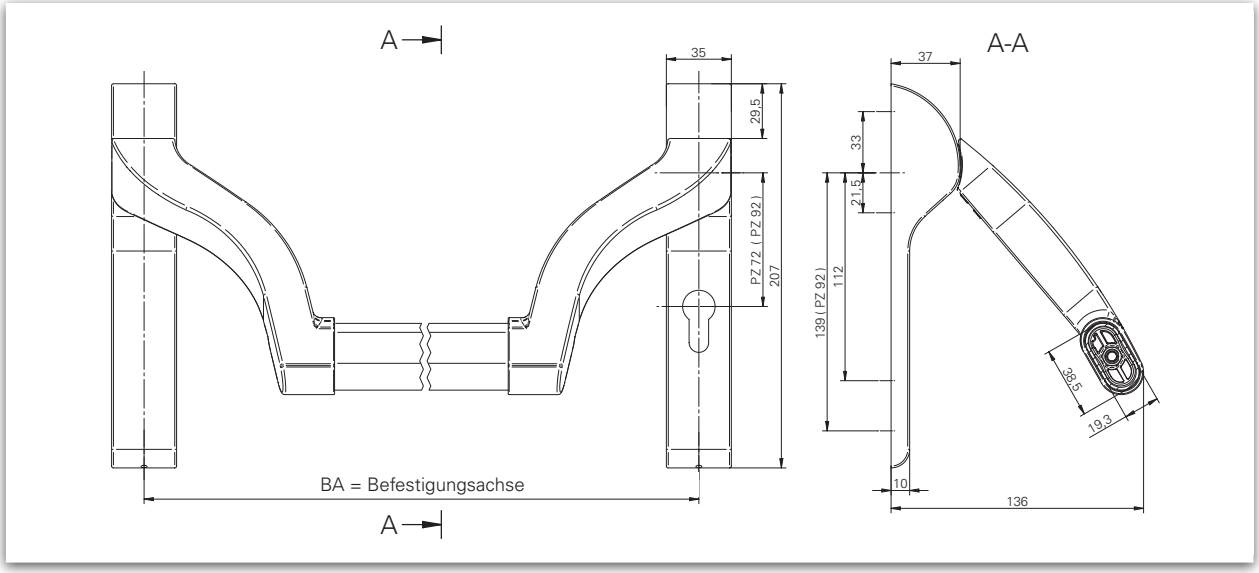

Bemaßung: EPN 900 IV mit Si-Kurzschild-Gegenbeschlag

Beschreibung

EPN 900 IV Si-Kurzschild-Garnitur / Pushbar
Die Hebelarme sind besonders weit gekröpft und ermöglichen den Einsatz von elektronischen Schließzylindern.
Diese Ausführung der Griffstange EPN 900 IV ist speziell für die Verwendung von Sicherheitskurzschildbeschlägen als Gegenbeschlag entwickelt worden. Die Norm- und Lochabstände für den Schutzgegenbeschlag wurden berücksichtigt.

- geprüft nach **EN 1125, EN 1634, EN 1191**
- einsetzbar nach **EN 1125** nur mit geprüftem Schloss und Beschlag
- geeignet zum Einsatz an Rauch- und Feuerschutztüren gemäß Prüfung
- DIN-Links / DIN-Rechts einsetzbar
- Hebelarme weit gekröpft, besonders geeignet für elektronische Schließzylinder und kurze PZ-Abstände
- Großes stabiles Griffrohr (Vandalismus)
- Hebelarme und Stange hochfest miteinander verschraubt

- Oberflächen:
  - Edelstahl Rostfrei, matt satiniert
  - Silberfarbig (F1)* beschichtet (**auf Basis EPN 900 IV Edelstahl Rostfrei)**
  - Stahl verzinkt und silberfarbig (F1)* beschichtet

- Getriebeeinheit: Stahl verzinkt

Set EPN 900 IV mit Gegenbeschlag Si-Kurzschild



Set besteht aus:

- **EPN 900 IV ER** (auch in Al erhältlich, F1 silberfarbig beschichtet)*
- **Sicherheitskurzschildbeschlag Halbgarnitur mit OGL-Gleitlagertechnik**
  Halbgarnitur Drücker D-110 (PZ oder ZA)
  Halbgarnitur mit Knopf K-130 (PZ oder ZA)

Zubehör

- Schraubenbeutelset (bitte Türstärke angeben)
- Griffrohr (siehe Längentabelle)
- Stift ist separat zu bestellen

 Holztür  Stahltür

Set EPN 900 IV Edelstahl	Drehwinkel	EPN 900 IV	Halbgarnitur PZ-72 / 14 mm		Halbgarnitur ZA-72 / 14 mm	
			 D-110	 K-130	 D-110	 K-130
PZ-72	45°	1069a1454601080	106940024600010	106942024600010	106940524600010	106942524600010

Weitere Ausführungen und Drückerformen auf Anfrage.

4

Zubehör



Griffrohr ER	Befestigungs-achse (BA) max.	Artikelnummer
900 mm	1.067 mm	109506604600070
1.150 mm	1.317 mm	109506614600070
1.500 mm	1.669 mm	109506644600070

Das Griffrohr muss separat bestellt werden!

Bitte beachten Sie unsere Hinweise auf Seite 750.

Leistungskriterien		
Betätigungsart	Touchbar Pushbar	- ■
Oberflächen	Edelstahl Rostfrei Alu. F1 beschichtet Farbig beschichtet	■ - -
Griffrohr	900*	■
	1.150*	■
	1.500*	◘
Schließarten	PZ-72	■
	PZ-92	■
	RZ-74	■
	RZ-94	■
	UG	■
DIN-L / DIN-R verwendbar		■
Feuer- und Rauchschutztüren geeignet	F	■
Geprüft nach DIN / EN	EN 1125	■

■ Ja - Nein ◘ Option

EPN 900 IV Garnitur ▪ **Si-Langschild**



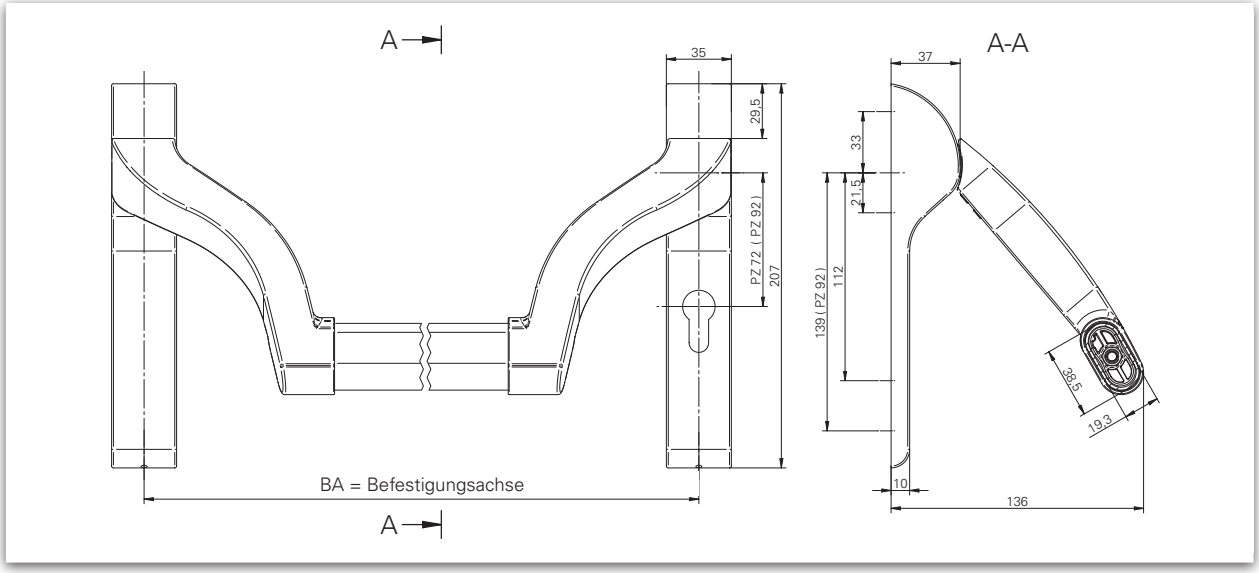

Bemaßung: EPN 900 IV mit Si-Langschild-Gegenbeschlag

Beschreibung

EPN 900 IV Si-Langschild-Garnitur / Pushbar
Die Hebelarme sind besonders weit gekröpft und ermöglichen den Einsatz von elektronischen Schließzylindern.
Diese Ausführung der Griffstange EPN 900 IV ist speziell für die Verwendung von Sicherheitslangschildbeschlägen als Gegenbeschlag entwickelt worden. Die Norm- und Lochabstände für den Schutzgegenbeschlag wurden berücksichtigt.

- geprüft nach **EN 1125, EN 1634, EN 1191**
- einsetzbar nach **EN 1125** nur mit geprüftem Schloss und Beschlag
- geeignet zum Einsatz an Rauch- und Feuerschutztüren gemäß Prüfung
- DIN-Links / DIN-Rechts einsetzbar
- Hebelarme weit gekröpft, besonders geeignet für elektronische Schließzylinder und kurze PZ-Abstände
- Großes stabiles Griffrohr (Vandalismus)
- Hebelarme und Stange hochfest miteinander verschraubt

- Oberflächen:
  - Edelstahl Rostfrei, matt satiniert
  - Silberfarbig (F1)* beschichtet (**auf Basis EPN 900 IV Edelstahl Rostfrei)**
  - Stahl verzinkt und silberfarbig (F1)* beschichtet

- Getriebeeinheit: Stahl verzinkt

Set EPN 900 IV mit Gegenbeschlag Si-Langschild



Set besteht aus:

- **EPN 900 IV ER** (auch in Al erhältlich, F1 silberfarbig beschichtet)*
- **Sicherheitslangschildbeschlag Halbgarnitur mit OGL-Gleitlagertechnik**
  Halbgarnitur Drücker D-110 (PZ oder ZA)
  inkl. zusätzl. Verschraubung M8
  Halbgarnitur Knopf K-130 (PZ oder ZA)
  inkl. zusätzl. Verschraubung M8

Zubehör

- Schraubenbeutelset (bitte Türstärke angeben)
- Griffrohr (siehe Längentabelle)
- Stift ist separat zu bestellen

 Holztür  Stahltür

Set EPN 900 IV Edelstahl	Drehwinkel	EPN 900 IV	Halbgarnitur PZ / 14 mm		Halbgarnitur ZA / 14 mm	
			 D-110	K-130	 D-110	 K-130
PZ-72	45°	1069a1454601080	106940004600015	106942004600015	106940504600015	106942504600015
PZ-92	45°	1069a2454601080	106940014600015	106942014600015	106940514600015	106942514600015

Weitere Ausführungen und Drückerformen auf Anfrage.

4

Zubehör



Griffrohr ER	Befestigungs-achse (BA) max.	Artikelnummer
900 mm	1.067 mm	109506604600070
1.150 mm	1.317 mm	109506614600070
1.500 mm	1.669 mm	109506644600070

Das Griffrohr muss separat bestellt werden!

Bitte beachten Sie unsere Hinweise auf Seite 750.

Leistungskriterien		
Betätigungsart	Touchbar Pushbar	- ■
Oberflächen	Edelstahl Rostfrei Alu. F1 beschichtet Farbig beschichtet	■ - -
Griffrohr	900*	■
	1.150*	■
	1.500*	◘
Schließarten	PZ-72	■
	PZ-92	■
	RZ-74	■
	RZ-94	■
	UG	■
DIN-L / DIN-R verwendbar		■
Feuer- und Rauchschutztüren geeignet	F	■
Geprüft nach DIN / EN	EN 1125	■

■ Ja - Nein ◘ Option

EPN 900 IV Garnitur ▪ **Si-Rohrrahmen**



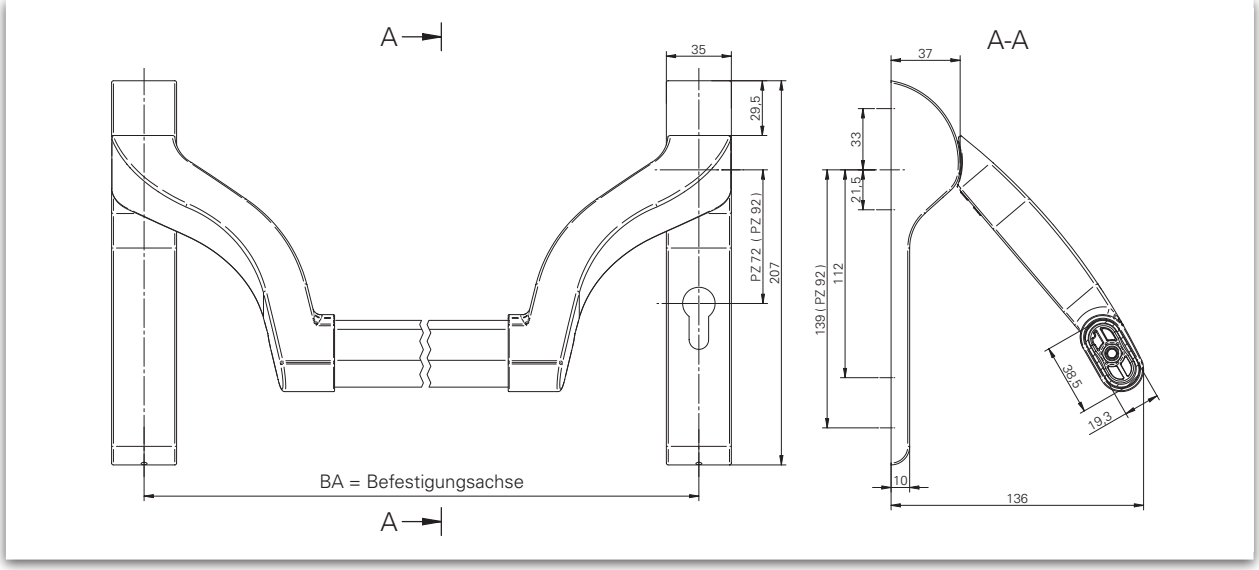

Bemaßung: EPN 900 IV mit Si-Rohrrahmen-Gegenbeschlag

Beschreibung

EPN 900 IV Si-Rohrrahmen-Garnitur / Pushbar
Die Hebelarme sind besonders weit gekröpft und ermöglichen den Einsatz von elektronischen Schließzylindern.
Diese Ausführung der Griffstange EPN 900 IV ist speziell für die Verwendung von Sicherheitsrohrrahmenbeschlägen als Gegenbeschlag entwickelt worden. Die Norm- und Lochabstände für den Schutzgegenbeschlag wurden berücksichtigt.

- geprüft nach **EN 1125, EN 1634, EN 1191**
- einsetzbar nach **EN 1125** nur mit geprüftem Schloss und Beschlag
- geeignet zum Einsatz an Rauch- und Feuerschutztüren gemäß Prüfung
- DIN-Links / DIN-Rechts einsetzbar
- Hebelarme weit gekröpft, besonders geeignet für elektronische Schließzylinder und kurze PZ-Abstände
- Großes stabiles Griffrohr (Vandalismus)
- Hebelarme und Stange hochfest miteinander verschraubt
- Oberflächen:
  - Edelstahl Rostfrei, matt satiniert
  - Silberfarbig (F1)* beschichtet (**auf Basis EPN 900 IV Edelstahl Rostfrei)**
  - Stahl verzinkt und silberfarbig (F1)* beschichtet
- Getriebeeinheit: Stahl verzinkt

Set EPN 900 IV mit Gegenbeschlag Si-Rohrrahmen



Set besteht aus:

- **EPN 900 IV ER** (auch in Al erhältlich, F1 silberfarbig beschichtet)*
- **Sicherheitsrohrrahmen Halbgarnitur mit OGL-Gleitlagertechnik**
  Halbgarnitur Drücker D-116 (PZ oder ZA) inkl. zusätzl. Verschraubung M8
  Halbgarnitur mit Knopf K-160 (PZ oder ZA) inkl. zusätzl. Verschraubung M8

Zubehör

- Schraubenbeutelset (bitte Türstärke angeben)
- Griffrohr (siehe Längentabelle)
- Stift ist separat zu bestellen

Profiltür

Set EPN 900 IV Edelstahl	Drehwinkel	EPN 900 IV	Halbgarnitur PZ / 14 mm		Halbgarnitur ZA / 14 mm	
			D-116	K-160	D-116	K-160
PZ-72	30°	1069a1304601080	106941004600015	106943004600015	106941504600015	106943504600015
	40°	1069a1404601080				
	45°	1069a1454601080				
PZ-92	30°	1069a2304601080	106941014600015	106943014600015	106941514600015	106943514600015
	40°	1069a2404601080				
	45°	1069a2454601080				

Weitere Ausführungen und Drückerformen auf Anfrage.

Zubehör



Griffrohr ER	Befestigungs-achse (BA) max.	Artikelnummer
900 mm	1.067 mm	109506604600070
1.150 mm	1.317 mm	109506614600070
1.500 mm	1.669 mm	109506644600070

Das Griffrohr muss separat bestellt werden!

Bitte beachten Sie unsere Hinweise auf Seite 750.





Standardttüröffner

Standardttüröffner mit Arbeitsstrom, RS Zulassung, Radiusfalle und einer Zuhaltekraft von 5000 N. Außerdem Individuell DIN Links sowie Rechts einsetzbar.

Ausführung	Farbe
Standardtüröffner, 5-24 V ECO5002-A	blau



Feuerschutztüröffner

Feuerschutztüröffner, im Arbeitsstromprinzip (stromlos geschlossen), geprüft für FS- und RS Türen, Radiusfalle mit einer Zuhaltekraft von 8000 N, variante mit Vorlast von max. 350 N. Außerdem Individuell DIN Links sowie Rechts einsetzbar.

Ausführung	Farbe
Feuerschutztüröffner 5-24 V ECO-F502-A	blau



Fluchtwegtüröffner

Fluchtwegtüröffner, im Ruhestromprinzip (stromlos offen), geprüft für Fluchtwegtüren (MPA), Fallengrifftiefe 6 mm, lastunabhängige klemmfreie Entriegelung gem. EltVTR.

Ausführung	Farbe
Fluchtwegtüröffner 24 V DIN links TV-CLSA	-
Fluchtwegtüröffner 24 V DIN rechts TV-CLRA	-



Fluchtsteuerterminal plus

Fluchtsteuerterminal mit einer Montagehöhe von 85-120 mm, vernetzung via BUS mit einer Betriebsspannung von 12-24 V, Piktogramm nachleuchtend inklusive Sabotagekontakt.

Ausführung	Farbe
Fluchtsteuerterminal mit Code, Nottaster und Piktogramm FT-C	grün
Fluchtsteuerterminal mit Code, Nottaster und Piktogramm-Option mit Leser FT-C-L	grün
Fluchtsteuerterminal mit Schlüssel, Nottaster und Piktogramm FT-S	grün
Fluchtsteuerterminal mit Schlüssel und Nottaster als robuste Ausführung FT-S-R	weiß



Nottaster mit Piktogramm

Nottaster mit einer Montagehöhe von 148 mm, mit einer Betriebsspannung von 12-24 V, Piktogramm nachleuchtend inklusive Sabotagekontakt.

Ausführung	Farbe
Nottaster mit Piktogramm mit 2 x Öffner NT2Ö-P	grün
Nottaster mit Piktogramm mit 1 x Öffner und 1 x Schließer NT11-P	grün
Nottaster mit Piktogramm mit 2 x Öffner Option mit Relais NT2ÖR-P	grün
Nottaster mit Piktogramm mit 1 x Öffner und 1 x Schließer Option mit Relais NT11R-P	grün



Nottaster

Nottaster mit einer Montagehöhe von 88 mm, mit einer Betriebsspannung von 12-24 V, inklusive Sabotagekontakt.

Ausführung	Farbe
Nottaster mit 2 x Öffner NT2Ö-g	grün
Nottaster mit 1 x Öffner und 1 x Schließer NT11-g	grün
Nottaster mit 2 x Öffner Option mit Relais NT2ÖR-g	grün
Nottaster mit 2 x Öffner als Robust NT2ÖR-w	weiß



Zutrittssystem plus

Zutrittssystem mit einer Montagehöhe von 85-120 mm, Vernetzung via BUS mit einer Betriebsspannung von 12-24 V, mit Statusanzeigen und inklusive Sabotagekontakt.

Ausführung	Farbe
Steuerung ohne Bedienung stand alone Zuko als DIN Schienen Montage ZUKO-S-DIN	weiß
Steuerung ohne Bedienung stand alone Zuko als uP-Montage ZUKO-S-uP	weiß
Multi Steuerung ohne Bedienung Vernetzung von 4 oder 8 Verrieglungen als DIN Montage ZUKO-MS-DIN	weiß
Multi Steuerung ohne Bedienung Vernetzung von 4 oder 8 Verrieglungen als uP-Montage ZUKO-MS-uP	weiß
Fingerleser stand alone Zuko als DIN Schienen Montage ZUKO-F-DIN	weiß
Fingerleser stand alone Zuko als uP-Montage ZUKO-F-uP	weiß



Codetastatur

Codetastatur mit einer Montagehöhe von 88 mm und 7 Status LED´s, mit einer Betriebsspannung von 12-24 V, inklusive Sabotagekontakt.

Ausführung	Farbe
Codetastatur uP/aP CT-w	weiß
Codetastatur uP/aP Option mit Leser CT-L-w	weiß
Codetastatur uP/aP Option als Robust CT-R-w	weiß



Schlüsselschalter

Schlüsselschalter mit einer Montagehöhe von 88 mm, vernetzung via BUS und einer Betriebsspannung von 12-24 V, inklusive Sabotagekontakt.

Ausführung	Farbe
Schlüsselschalter uP/aP SS-w	weiß
Schlüsselschalter uP/aP Option als Robust SS-R-w	weiß



Fingerprint

Fingerprint, mit einer Betriebsspannung von 8-24 V, inklusive vergossenem Anschlusskabel 6m, für den Außenberreich IP56 anwendbar und einer Speicherkapazität von 150 Fingern.

Ausführung	Farbe
Fingerleser uP/aP FI-we	weiß / Edelstahl
Fingerleser IR uP/aP FI-IR-we	weiß / Edelstahl
Fingerleser IR Programmiergerät FI-IR-P-w	weiß
Fingerleser Kombination mit Codetastatur FIC-we	weiß / Edelstahl
Fingerleser Kombination mit Codetastatur und Leser FIC-L-we	weiß / Edelstahl



Signalgeber und **Schaltkasten**

Signalgeber, mit einer Betriebsspannung von 12-24 V und 3 Anzeigearten.

Ausführung	Farbe
Multifunktionale Signalgeber 2E für 3 versch. Töne (35 Tonarten) 2E für 4 versch. Lichter uP MS-L-w	Kunststoff weiß
Multifunktionale Signalgeber 2E für 3 versch. Töne (35 Tonarten) MS-w	Kunststoff weiß

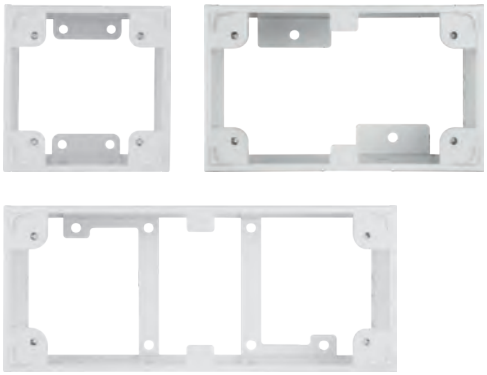

Gehäuse

aP Gehäuse

Ausführung	Farbe
88x88x55mm AP1-w/AP1-g	weiß/grün
148x88x48mm AP2-w/AP2-g	weiß/grün
208x88x48mm AP3-w/AP3-g	weiß/grün

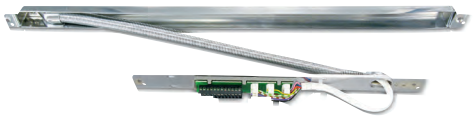

Kabelübergang

Ausführung	Farbe
Kabelübergang verdeckt liegend und lösbar Typ 1551, 1 x Wanne Öffnung bis 180° Kü1551	Stahl verchromt



Flächenhaftmagnet

Ausführung	Farbe
Flächenhaftmagnet aP, 200 kg mit Haltesensor Typ EF300CTC FM-mH	-
Flächenhaftmagnet aP, 2 x 200 kg mit Haltesensor Typ EF300-2CTC FM2-mh	-



Netzteil

Ausführung	Farbe
Netzteil DIN-Schienenmontage, 230 VAC/24 VDC/2,5 A NT-DIN230V/24V/2,5A	-
uP Netzteil, 24 VDC/0,75 A NT230V/24V/0,75A	-



Jahreszeitschaltuhr

Jahreszeitschaltuhr, schaltet zu festgelegten Zeiten elektrischen Kontakt ein- oder aus. Die Schaltzeiten sind für das ganze Jahr individiuell einstellbar.

Ausführung	Farbe
Jahreszeitschaltuhr 230V, Theben top2, TR644, 4 Kanal JU-4K	-



Wochenzeitschaltuhr

Wochenzeitschaltuhr, schaltet zu festgelegten Zeiten elektrischen Kontakt ein- oder aus. Die Schaltzeiten sind für die ganze Woche individuell einstellbar.

Ausführung	Farbe
Wochenzeitschaltuhr 230V, Theben top2, TR612, 2 Kanal JU-4K	-

Bestellinformation

Rufen Sie uns einfach an oder schreiben Sie uns eine E-Mail.
Wir erarbeiten gerne Ihre ganz persönliche Lösung:

Telefon
+ 49 (0) 2373 9276 – 0

E-Mail
itm@eco-schulte.de


Flughafen Beijing, China

ECO **Panik-Verschlusssysteme**
Im Falle von Panik

Panik-Verriegelungstechnik stellt sicher, dass Menschen einen Gefahrenbereich jederzeit auch in einer Paniksituation verlassen können: Ein Druck auf das horizontale Betätigungselement oder auf einen Panikdrücker genügt und die Tür springt auf – unabhängig davon, ob das Schloss verriegelt war oder nicht.

Die ECO Entriegelungslösungen geben auch dann den Weg frei, wenn eine Menschenmenge gegen die Türe drückt. Und selbst die Kraft eines Kindes genügt, um die Türe zu öffnen und damit einem Feuer oder giftigen Rauch zu entkommen.

ECO Schloss- und Verriegelungstechnik



■ SYSTEMTECHNIK FÜR DIE TÜR



Leistungskriterien		
Schließarten	PZ-72 (Wechsel)	■
	BB-72 (Einsatz)*	■
	WC-78	■
	RZ-74	◘
Dornmaß	55	■
	60	◘
	65	■
Stulp	Edelstahl Rostfrei	■
Stulpbreite	20 rund (Falz)	■
	24 rund (Stumpf)	■
Nuss	8 mm	■
geprüft / gefertigt nach DIN EN	DIN 18251 / EN 12 209	■

■ Ja - Nein ◘ auf Anfrage *BB-Einsatz- siehe Folgeseite

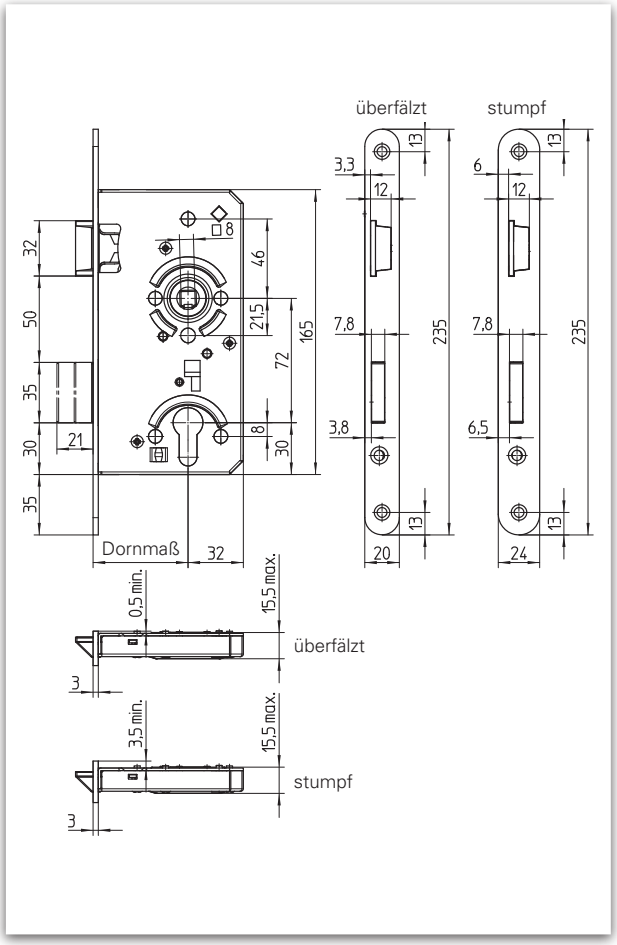

Bemaßung: GBS 12

Beschreibung

- geprüft nach **DIN EN 12 209**
- gefertigt nach **DIN 18251-1** Klasse 3
- empfohlen für Türen in öffentlichen Bauten und Wohnungsabschlusstüren
- verzinkter geschlossener Kasten
- Falle und Riegel Metall vernickelt
- Geschmierte Spezialfederklemmnuss gelagert in tiefgezogenen Laufringen
- Stulp eckig auf Anfrage

Auf Anfrage und gegen Aufpreis individuelle Stempelung möglich.

Stulp Oberfläche	Dornmaß in mm	Stulp Form	Stulp 20 x 235 mm / PZ-72 Wechsel		Stulp 20 x 235 mm / WC-78	
			DIN-L	DIN-R	DIN-L	DIN-R
ER	55	rund	2012aha01h30308	2012aha01h30408	2012ahf01h30308	2012ahf01h30408
	65	rund	2012aja01h30308	2012aja01h30408	2012ajf01h30308	2012ajf01h30408

Stulp Oberfläche	Dornmaß in mm	Stulp Form	Stulp 24 x 235 mm / PZ-72 Wechsel		Stulp 24 x 235 mm / WC-78	
			DIN-L	DIN-R	DIN-L	DIN-R
ER	55	rund	2012aha01p30308	2012aha01p30408	2012ahf01p30308	2012ahf01p30408
	65	rund	2012aja01p30308	2012aja01p30408	2012ajf01p30308	2012ajf01p30408



Zubehör-Set BB-Einsatz

Set beinhaltet BB-Einsatz für PZ-Lochung mit Schlüssel und Montageschraube
Buntbart-Schweifung Nr. 1-10

Artikelnummer	Ausführung
2Z70094	Zubehörbeutel Kunststoff BB-Einsatz, Schlüssel 84 mm



Leistungskriterien		
Schließarten	PZ-72 (Wechsel)	■
	BB-72 (Einsatz)*	■
	WC-78	■
	RZ-74	◘
Dornmaß	55	■
	60	◘
	65	■
	80	■
Stulp	Edelstahl Rostfrei	■
Stulpbreite	20 rund (Falz)	■
	24 rund (Stumpf)	■
Nuss	8 mm	■
geprüft / gefertigt nach DIN EN	DIN 18251 / EN 12 209	■

■ Ja - Nein ◘ auf Anfrage *BB-Einsatz- siehe Seite 555

 Holztür  Stahltür

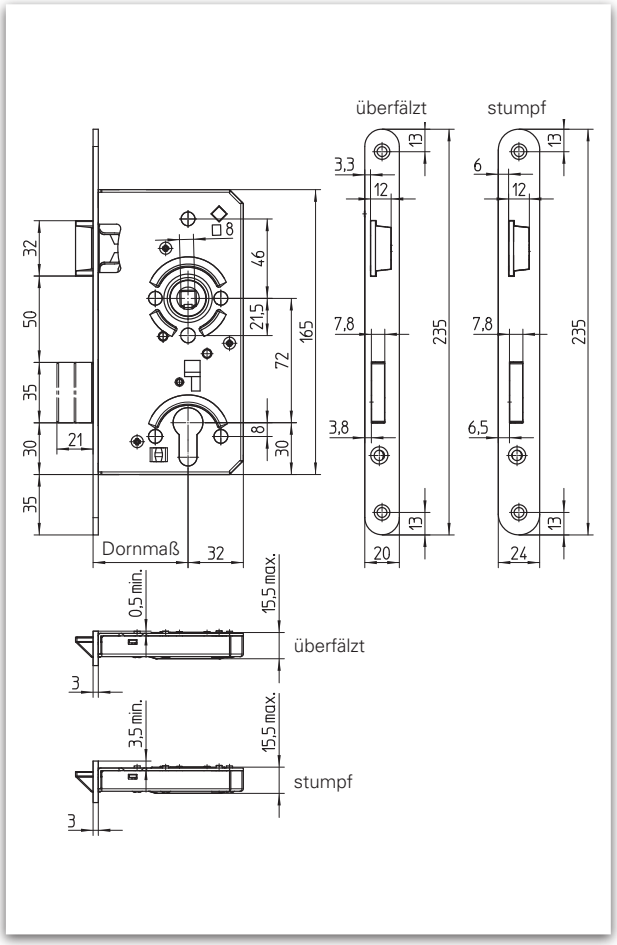

Bemaßung: GBS 15

Beschreibung

- geprüft nach **DIN EN 12 209**
- gefertigt nach **DIN 18251-1** Klasse 4
- empfohlen für Türen in öffentlichen Bauten und Wohnungsabschlusstüren mit Einbruchhemmung
- verzinkter geschossener Kasten
- Falle und Riegel Metall vernickelt
- Geschmierte Spezialfederklemmnuss gelagert in tiefgezogenen Laufringen
- Stulp eckig auf Anfrage

Auf Anfrage und gegen Aufpreis individuelle Stempelung möglich.

GBS 15 ▪ Objektschloss in Behördenqualität mit Einbruchhemmung

Stulp Oberfläche	Dornmaß in mm	Stulp Form	Stulp 20 x 235 mm / PZ-72 Wechsel		Stulp 20 x 235 mm / WC-78	
			DIN-L	DIN-R	DIN-L	DIN-R
ER	55	rund	2015aha01h30308	2015aha01h30408	2015ahf01h30308	2015ahf01h30408
	65	rund	2015aja01h30308	2015aja01h30408	2015ajf01h30308	2015ajf01h30408
	80	rund	2015ama01h30308	2015ama01h30408	2015amf01h30308	2015amf01h30408

Stulp Oberfläche	Dornmaß in mm	Stulp Form	Stulp 24 x 235 mm / PZ-72 Wechsel		Stulp 24 x 235 mm / WC-78	
			DIN-L	DIN-R	DIN-L	DIN-R
ER	55	rund	2015aha01p30308	2015aha01p30408	2015ahf01p30308	2015ahf01p30408
	65	rund	2015aja01p30308	2015aja01p30408	2015ajf01p30308	2015ajf01p30408
	80	rund	2015ama01p30308	2015ama01p30408	2015amf01p30308	2015amf01p30408



Leistungskriterien		
Schließarten	PZ-78 (Wechsel)	■
	BB-78	■
	WC-78	■
	RZ-78 (Wechsel)	■
Dornmaß	60	■
Stulp	Edelstahl finish	■
Stulpbreite	18	■
Nuss	8 mm*	■
	9 mm	◘

■ Ja - Nein ◘ auf Anfrage *Spezialklemmnuss



Holztür

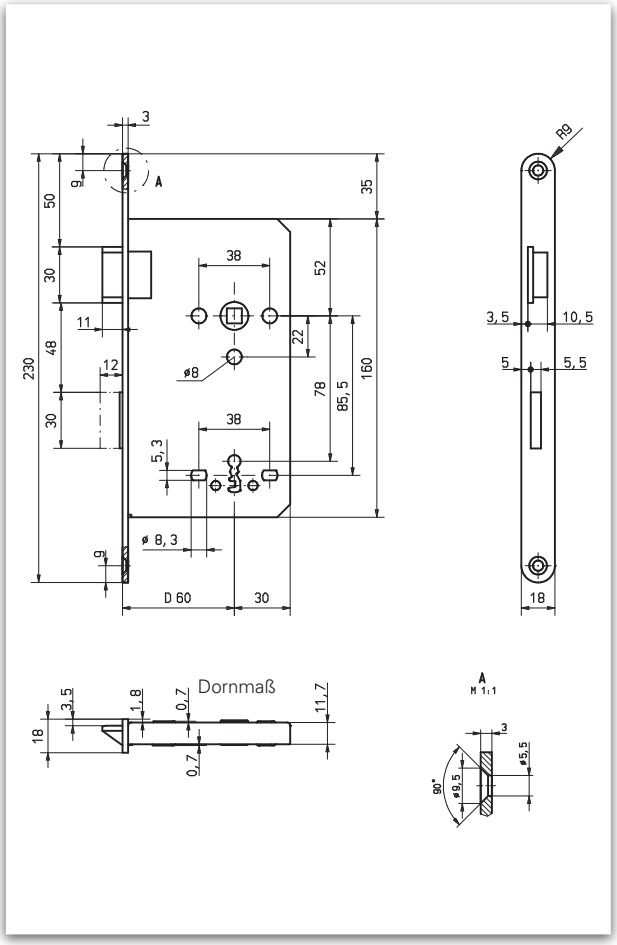

Bemaßung: GBS 39

Beschreibung

- Einsteckschloss / Behördenschloss (Schweizer Abmessungen)
- Riegel Stahl verzinkt, eintourig
- Falle mit Stahl-Delrin
- Kasten verzinkt

Auf Anfrage und gegen Aufpreis individuelle Stempelung möglich.

GBS 39 ▪ Zimmertürschloss mit Schweizer Abmessungen

Stulp Oberfläche	Nuss	Dornmaß in mm	Stulp Form	Stulp 18 x 230 mm / PZ-78 Wechsel		Stulp 18 x 230 mm / RZ-78 Wechsel	
				DIN-L	DIN-R	DIN-L	DIN-R
ER	8	60	rund	2039aig01u30107	2039aig01u30207	2039aih01u30107	2039aih01u30207

Stulp Oberfläche	Nuss	Dornmaß in mm	Stulp Form	Stulp 18 x 230 mm / BB-78		Stulp 18 x 230 mm / WC-78	
				DIN-L	DIN-R	DIN-L	DIN-R
ER	8	60	rund	2039aic01u30107	2039aic01u30207	2039aif01u30107	2039aif01u30207



Leistungskriterien		
Schließart	PZ-92 (Wechsel)	■
Dornmaß	25	■
	30	■
	35	■
	40	■
	45	■
Stulp	Edelstahl Rostfrei	■
	Stahl verzinkt	■
Stulpbreite	16	□
	20	□
	24	■
Nuss	8 mm	■
	8,6 mm / 9 mm	□
DIN-L / DIN-R verwendbar		■

■ Ja - Nein □ auf Anfrage

Profiltür

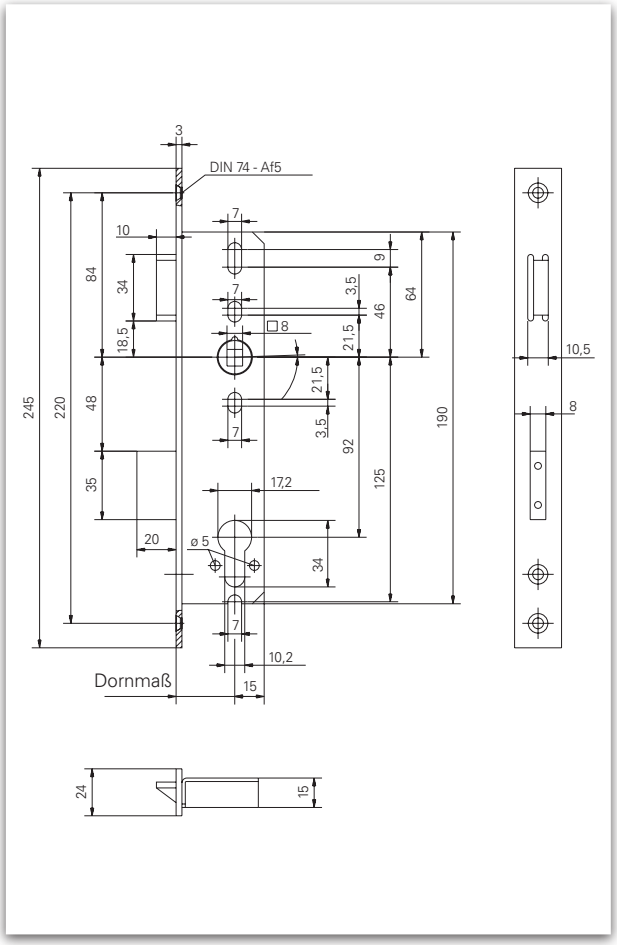

Bemaßung: GBS 69

Beschreibung

- Einsteckschloss für Profilrahmentüren
- Falle umlegbar
- Sicherheitsriegel mit rotierenden Stahlstiften
- Sonderausführung auf Anfrage:

  Falle und Riegel 5 mm vorstehend (bis Dornmaß 40 mm)

Auf Anfrage und gegen Aufpreis individuelle Stempelung möglich.

Stulp Oberfläche	Dornmaß in mm	Stulp Form	Stulp 24 x 245 mm	
			DIN-L	DIN-R
ER	25	eckig	2069A1aE28fK017	2069A1aE28fK017
	30	eckig	2069A1aG28fK017	2069A1aG28fK017
	35	eckig	2069A1aH28fK017	2069A1aH28fK017
	40	eckig	2069A1al28fK017	2069A1al28fK017
	45	eckig	2069A1aJ28fK017	2069A1aJ28fK017

Stulp Oberfläche	Dornmaß in mm	Stulp Form	Stulp 24 x 245 mm	
			DIN-L	DIN-R
Stahl verzinkt	25	eckig	2069A1aE28fJ017	2069A1aE28fJ017
	30	eckig	2069A1aG28fJ017	2069A1aG28fJ017
	35	eckig	2069A1aH28fJ017	2069A1aH28fJ017
	40	eckig	2069A1al28fJ017	2069A1al28fJ017
	45	eckig	2069A1aJ28fJ017	2069A1aJ28fJ017



Leistungskriterien		
Schließarten	PZ-72 (Wechsel)	■
	RZ-74 (Wechsel)	□
Dornmaß	55	□
	65	■
	80	■
	100	■
Stulp	Edelstahl Rostfrei	■
	Stahl verzinkt	◪
Stulpbreite	20 rund (Falz)	■
	24 rund (Stumpf)	■
Nuss	9 mm	■
Feuer- und Rauchschutztürengeeignet	F	■
Geprüft und zugelassen DIN / EN	DIN 18 250 EN 12 209	

■ Ja - Nein □ auf Anfrage ◪ siehe Ausführung

 Holztür  Stahltür

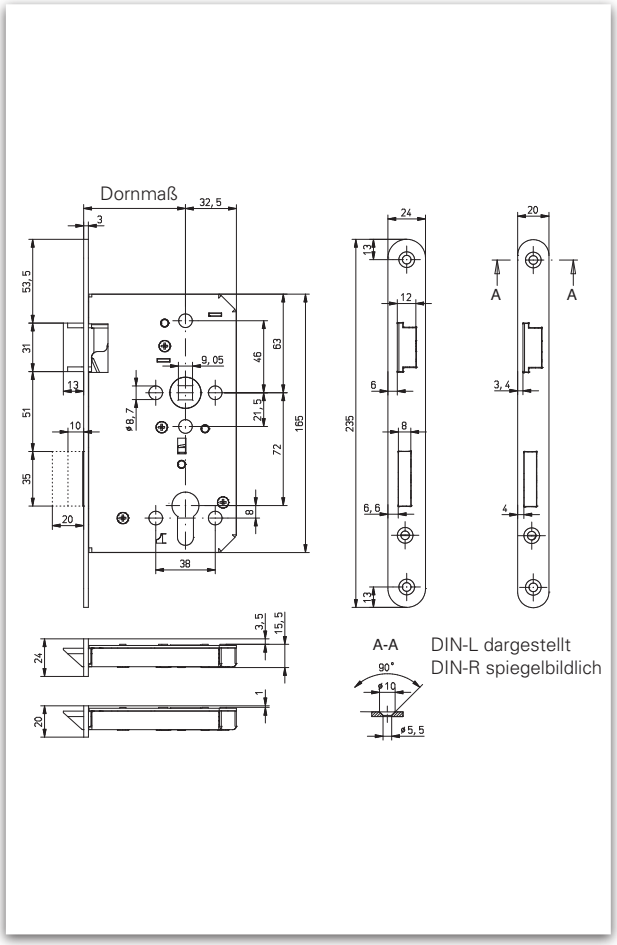

Bemaßung: GBS 81

Beschreibung

- Einsteckschloss für Feuerschutztüren
- geprüft und zugelassen nach **DIN 18 250, EN 12 209**
- Stulp eckig auf Anfrage

Auf Anfrage und gegen Aufpreis individuelle Stempelung möglich.

DIN 18 250 EN 12 209 F

Stulp Oberfläche	Dornmaß in mm	Stulp Form	Stulp 20 x 235 mm / PZ-72 Wechsel		Stulp 24 x 235 mm / PZ-72 Wechsel	
			DIN-L	DIN-R	DIN-L	DIN-R
ER matt gebürstet	65	rund	2081_2AN40BK013	2081_2AN40BK014	2081_2AN40aK013	2081_2AN40aK014
	80	rund	2081_2AR40BK013	2081_2AR40BK014	2081_2AR40aK013	2081_2AR40aK014
	100	rund	2081_2AV40BK013	2081_2AV40BK014	2081_2AV40aK013	2081_2AV40aK014
Stahl verzinkt	65	rund	-	-	2081_2AN40aJ013	2081_2AN40aJ014



Leistungskriterien		
Schließarten	PZ-72 (Wechsel)	■
Dornmaß	65	■
Panikfunktionen	D	■
	E	■
Stulp	Stahl verzinkt	■
Stulpbreite	24	■
Nuss	9 mm	■
Feuer- und Rauchschutztüren geeignet	F	■
Geprüft und zugelassen DIN / EN	EN 179 EN 1125	
DIN-L / DIN-R verwendbar		■

■ Ja - Nein ◘ auf Anfrage

Stahltür

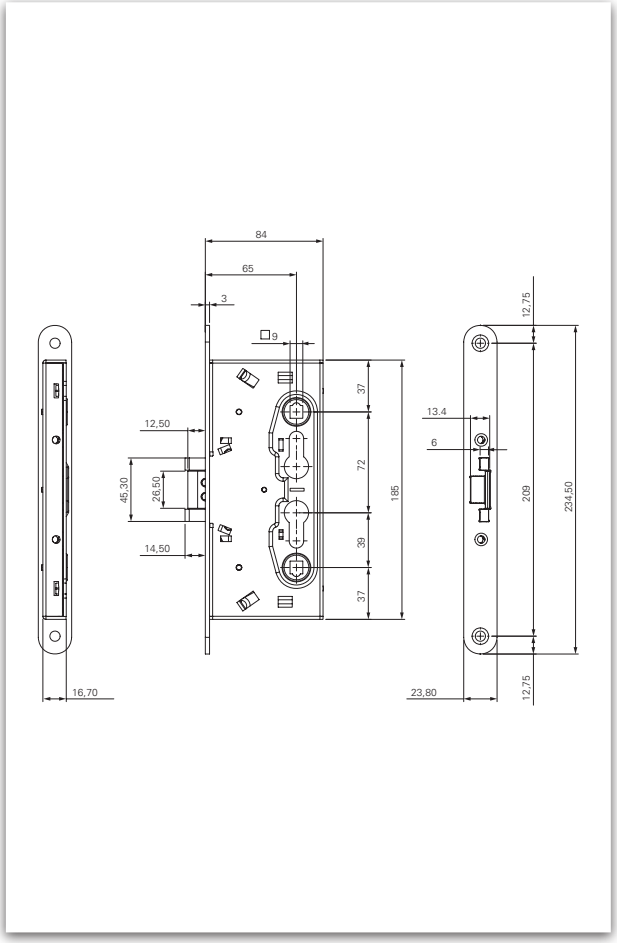

Bemaßung: GBS 82

Beschreibung

- Einsteckschloss für Feuerschutzabschlusstüren
- für Feuer- und Rettungswegtüren geeignet
- geprüft und zugelassen nach **EN 179** und **EN 1125**

Auf Anfrage und gegen Aufpreis individuelle Stempelung möglich.

Hinweis:

Passendes Zubehör finden SIe ab der Seite 612.

DIN 18 250 F

Stulp Oberfläche	Dornmaß in mm	Stulp Form	Stulp 24 x 235 mm / PZ-72 Wechsel	
			DIN-L	DIN-R
Stahl verzinkt	65	rund	2082aja02m10000	2082aja02m10000

Panikfunktion D EN 179 EN 1125 F

Stulp Oberfläche	Dornmaß in mm	Stulp Form	Stulp 24 x 235 mm / PZ-72	
			DIN-L	DIN-R
Stahl verzinkt	65	rund	2082aja02m13000	2082aja02m13000

Panikfunktion E EN 179 EN 1125 F

Stulp Oberfläche	Dornmaß in mm	Stulp Form	Stulp 24 x 235 mm / PZ-72 Wechsel	
			DIN-L	DIN-R
Stahl verzinkt	65	rund	2082aja02m14000	2082aja02m14000



Leistungskriterien		
Schließarten	PZ-72	■
Dornmaß	65	■
Panikfunktionen	B	■
Stulp	Stahl verzinkt	■
Stulpbreite	24	■
Nuss	9 mm	■
Feuer- und Rauchschutztüren geeignet	F	■
Geprüft und zugelassen DIN / EN	EN 179 EN 1125	
DIN-L / DIN-R verwendbar		■

■ Ja - Nein ◘ auf Anfrage

Stahltür

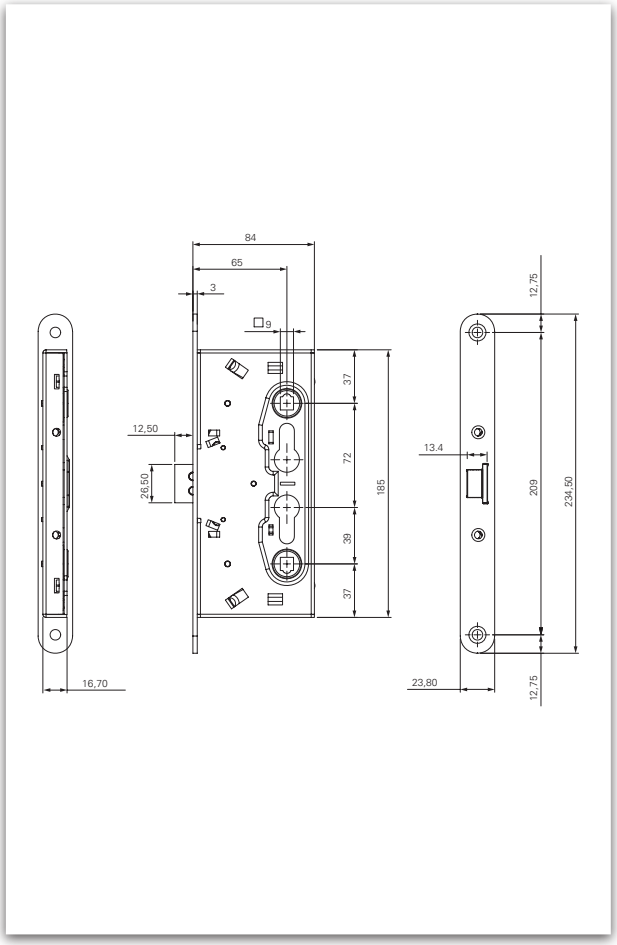

Bemaßung: GBS 83

Beschreibung

- Panikschloss für Feuerschutzabschlusstüren
- für Feuer- und Rettungswegtüren geeignet
- geprüft und zugelassen nach **EN 179** und **EN 1125**
- zweiflügelig auch mit Gegenkasten GBS 84 verwendbar

Auf Anfrage und gegen Aufpreis individuelle Stempelung möglich.

Stulp Oberfläche	Dornmaß in mm	Stulp	Stulp 24 x 235 mm Funktion B / PZ-72 DIN-L / DIN-R
Stahl verzinkt	65	rund	2083aja02m13000

Hinweis:

Passendes Zubehör finden SIe ab der Seite 612.

Leistungskriterien		
Dornmaß	65	■
Stulp	Stahl verzinkt	■
Stulpbreite	24	■
Nuss	9 mm	■
Feuer- und Rauchschutztüren geeignet	F	■
Geprüft und zugelassen DIN / EN	EN 179 EN 1125	
DIN-L / DIN-R verwendbar		■

■ Ja - Nein ◘ auf Anfrage



Beschreibung

- Gegenkasten für GBS 83
- für Feuer- und Rettungswegtüren geeignet
- geprüft und zugelassen nach **EN 179** und **EN 1125**
- auch als manuelles Falztreibriegelschloss verwendbar (ohne Beschlag)

Auf Anfrage und gegen Aufpreis individuelle Stempelung möglich..

Stulp Oberfläche	Dornmaß in mm	Stulp	Stulp 24 x 235 mm DIN-L / DIN-R
Stahl verzinkt	65	rund	2084aj002m11000

Hinweis:

Passendes Zubehör finden SIe ab der Seite 612.

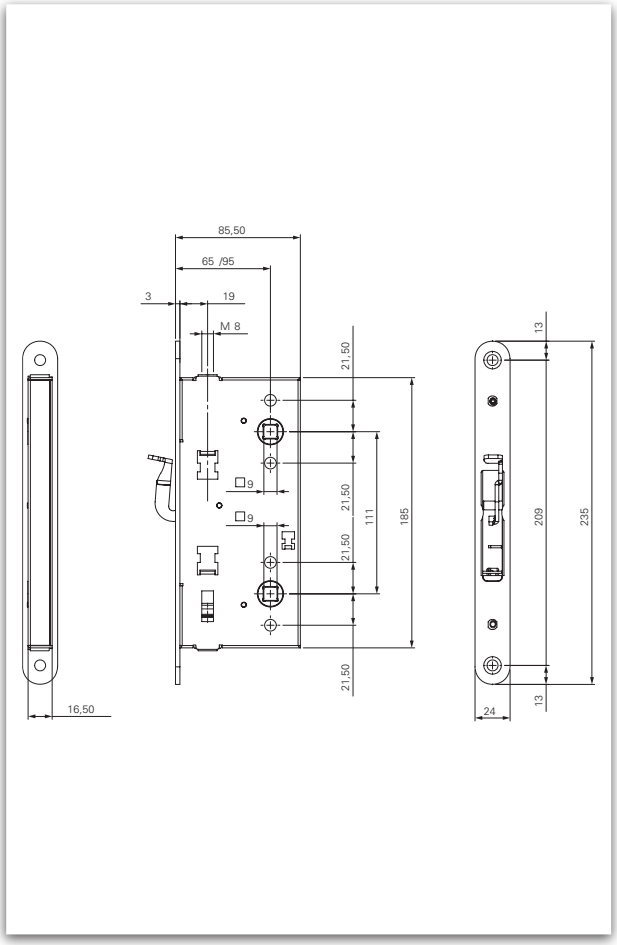

Bemaßung: GBS 84



Leistungskriterien		
Schließarten	PZ-72 (Wechsel)	■
	RZ-74 (Wechsel)	◘
Dornmaß	55	■
	65	■
Stulp	Edelstahl Rostfrei	■
Stulpbreite	20 rund (Falz)	■
	24 rund (Stumpf)	■
Nuss	9mm- einteilig (ohne Trennscheibe)	■
	9mm- zweiteilig (mit Trennscheibe)	■
Feuer- und Rauchschutztüren geeignet	F	■
Geprüft und zugelassen DIN / EN	DIN 18 250 EN 12 209	

■ Ja - Nein ◘ auf Anfrage

Holztür Stahltür

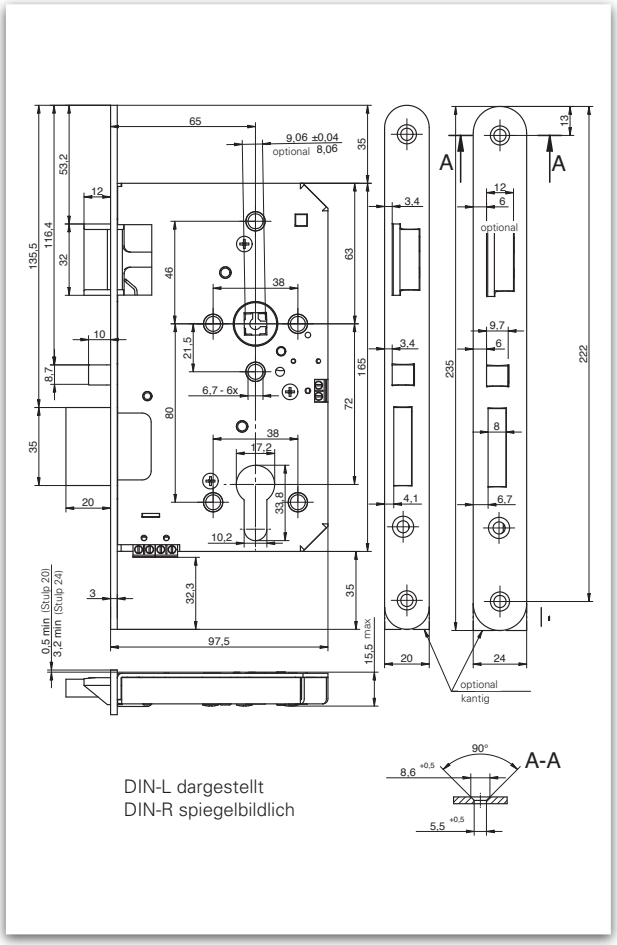

DIN-L dargestellt
DIN-R spiegelbildlich

Bemaßung: GBS 90

Beschreibung

- automatisch verriegelndes Einsteckschloss mit Panikfunktion
- geschlossener, dreifach befestigter Kasten mit Späneschutzbuchsen
- Fallen und Riegel aus Edelstahl
- für Feuerschütztüren geeignet
- geprüft und zugelassen nach **DIN 18 250, EN 12 209**
- durch das Eindrücken der Hilfsfalle bei Türschließung erfolgt automatische Verriegelung der Tür
- Sonderaustattung möglich
  Riegelabfrage
  Drückersperrung

Auf Anfrage und gegen Aufpreis individuelle Stempelung möglich.

GBS 90 ▪ Automatisch verriegelndes Panikschloss (AVP)

DIN 18 250 F

Stulp Oberfläche	Dornmaß in mm	Stulp Form	Stulp 20 x 235 mm PZ-72 Wechsel / Nuss einteilig		Stulp 24 x 235 mm PZ-72 Wechsel / Nuss einteilig	
			DIN-L	DIN-R	DIN-L	DIN-R
ER	55	rund	2090aha02h34308	2090aha02h34408	2090aha02m34308	2090aha02m34408
	65	rund	2090aja02h34308	2090aja02h34408	2090aja02m34308	2090aja02m34408

DIN 18 250 F

Stulp Oberfläche	Dornmaß in mm	Stulp Form	Stulp 20 x 235 mm PZ-72 Wechsel / Nuss geteilt		Stulp 24 x 235 mm PZ-72 Wechsel / Nuss geteilt	
			DIN-L	DIN-R	DIN-L	DIN-R
ER	55	rund	2090aha08h30300	2090aha08h30400	2090aha08m30300	2090aha08m30400
	65	rund	2090aja08h30300	2090aja08h30400	2090aja08m31308	2090aja08m31408

Sonderfunktionen	
02 / Mirkoschalter für Riegelabfrage oder Schaltfunktion	
03 / Drückersperrung beidseitig, stromlos frei	
04 / Drückersperrung beidseitig, stromlos gesperrt	
05 / Drückersperrung einseitig, stromlos frei, Bandseite oder Bandgegenseite	
06 / Drückersperrung einseitig, stromlos gesperrt, Bandseite oder Bandgegenseite	
08 / 24-Volt Ausführung	
Mikroschalter	
Vergoldete Kontakte	max. 15V 200 mA
Riegel aus	Schließer
Riegel ein	Schließer
Schutzart	IP 40
Anschluss	
Flexibles Kabel, bauseitig zu verlegen, max. Kabelquerschnitt 1,5 mm^2	
Sperrmagnet, geteilte Drückernuss	
Nennspannung	12V
Betriebsspannung	10,5V bis 14V
Nennleistungsaufnahme	100 mA bei 12V =1,2W
Rel. Einschaltdauer ED	100 %
Isolierstoffklasse	E (T_{grenz} = 120 °C)



Zubehör Anschlusskabel

10 m, 4-adrig, mit Ader-Endhülse

Artikelnummer	Ausführung
20996100	10 m, 4-adrig, mit Ader-Endhülse



Leistungskriterien		
Schließarten	PZ-72 (Wechsel)	■
	RZ-74 (Wechsel)	◘
Dornmaß	55	■
	65	■
Stulp	Edelstahl Rostfrei	■
Stulpbreite	20 rund (Falz)	■
	24 rund (Stumpf)	■
Nuss	9 mm	■
Feuer- und Rauchschutztüren geeignet	F	■
Geprüft und zugelassen DIN / EN	EN 179 · EN 1125	
	EN 12 209 · DIN 18 250	

■ Ja - Nein ◘ auf Anfrage

Holztür Stahltür

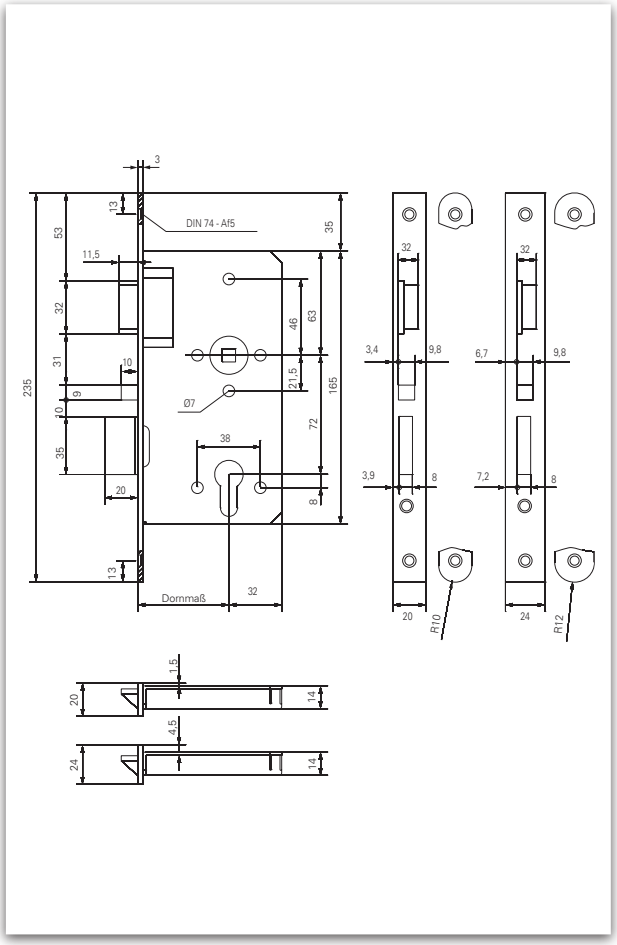

Bemaßung: GBS 91

Beschreibung

- automatisch verriegelndes Einsteckschloss mit Panikfunktion
- Fallen und Riegel aus Edelstahl
- geschlossener, dreifach befestigter Kasten mit Späneschutzbuchsen
- für Feuerschutztüren geeignet
- geprüft und zugelassen nach **EN 179, EN 1125, EN 12 209, EN 18 250**
- durch das Eindrücken der Hilfsfalle bei Türschließung erfolgt automatische Verriegelung der Tür
- Sonderaustattung möglich
  Riegelabfrage
  Drückersperrung

Auf Anfrage und gegen Aufpreis individuelle Stempelung möglich.

Stulp Oberfläche	Dornmaß in mm	Stulp Form	Stulp 20 x 235 mm / PZ-72 Wechsel		Stulp 24 x 235 mm / PZ-72 Wechsel	
			DIN-L	DIN-R	DIN-L	DIN-R
ER	55	rund	2091aha02h34308	2091aha02h34408	2091aha02m34308	2091aha02m34408
	65	rund	2091aja02h34302	2091aja02h34402	2091aja02m34100	2091aja02m34200



Leistungskriterien			
Schließarten	PZ-72		■
	RZ-74		◘
Dornmaß	55		◘
	65		■
	80		■
	100		■
Panikfunktion	B	B- einwärts	■
	C	C- einwärts	■
	D	D- einwärts	■
	E		■
Stulp	Edelstahl Rostfrei		■
Stulpbreite	20 rund (Falz)		■
	24 rund (Stumpf)		■
Nuss	9 mm		■
Feuer- und Rauchschutztüren geeignet	F		■
Geprüft und zugelassen DIN / EN	EN 179 · EN 1125 · DIN 18 250 · EN 12 209		

■ Ja - Nein ◘ auf Anfrage

Holztür Stahltür

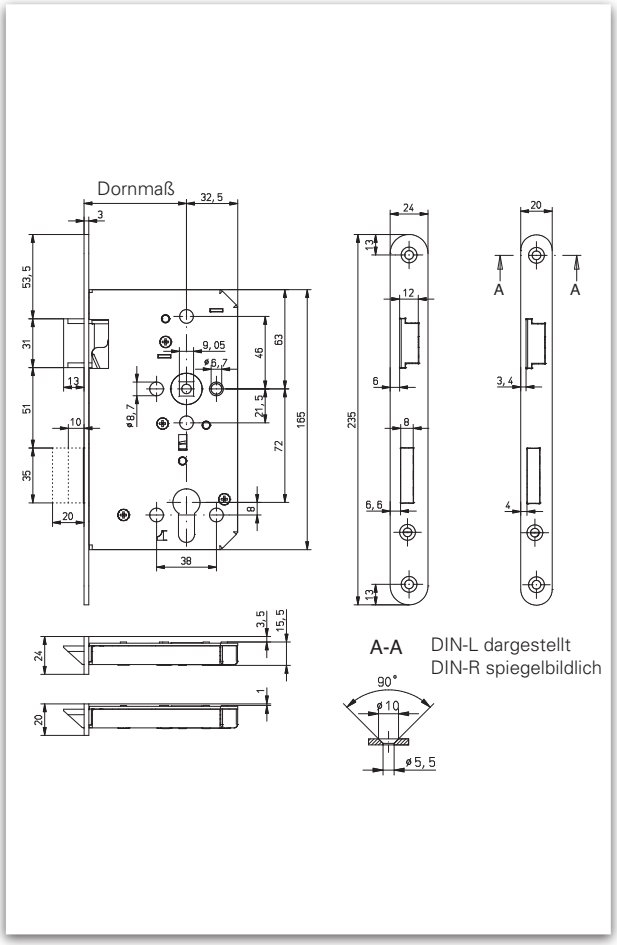

Bemaßung: GBS 92 / Panikfunktion D

Beschreibung

- Panik-Einsteckschloss
- geprüft und zugelassen nach **EN 179, EN 1125, DIN 18 250** und **EN 12 209**
- für einflügelige Holz- und Stahl-Feuerschutztüren
- Stulp eckig auf Anfrage

Auf Anfrage und gegen Aufpreis individuelle Stempelung möglich.

Panikfunktion E

Stulp Oberfläche	Dornmaß in mm	Stulp Form	Stulp 20 x 235 mm / PZ-72 mit Wechsel		Stulp 24 x 235 mm / PZ-72 mit Wechsel	
			DIN-L	DIN-R	DIN-L	DIN-R
ER	65	rund	2092_ja02h34100	2092_ja02h34200	2092_ja02m34100	2092_ja02m34200
	80	rund	2092_ma02h34100	2092_ma02h34200	2092_ma02m34100	2092_ma02m34200
	100	rund	2092_qa02h34100	2092_qa02h34200	2092_qa02m34100	2092_qa02m34200

Panikfunktion D

Stulp Oberfläche	Dornmaß in mm	Stulp Form	Stulp 20 x 235 mm / PZ-72		Stulp 24 x 235 mm / PZ-72	
			DIN-L	DIN-R	DIN-L	DIN-R
ER	65	rund	2092_ja02h35100	2092_ja02h35200	2092_ja02m35100	2092_ja02m35200
	80	rund	2092_ma02h35100	2092_ma02h35200	2092_ma02m35100	2092_ma02m35200
	100	rund	2092_qa02h35100	2092_qa02h35200	2092_qa02m35100	2092_qa02m35200

Panikfunktion B

Stulp Oberfläche	Dornmaß in mm	Stulp Form	Stulp 20 x 235 mm / PZ-72		Stulp 24 x 235 mm / PZ-72	
			DIN-L	DIN-R	DIN-L	DIN-R
ER	65	rund	2092_ja02h33100	2092_ja02h33200	2092_ja02m33100	2092_ja02m33200
	80	rund	2092_ma02h33100	2092_ma02h33200	2092_ma02m33100	2092_ma02m33200
	100	rund	2092_qa02h33100	2092_qa02h33200	2092_qa02m33100	2092_qa02m33200

Panikfunktion C

Stulp Oberfläche	Dornmaß in mm	Stulp Form	Stulp 20 x 235 mm / PZ-72		Stulp 24 x 235 mm / PZ-72	
			DIN-L	DIN-R	DIN-L	DIN-R
ER	65	rund	2092_ja02h32100	2092_ja02h32200	2092_ja02m32100	2092_ja02m32200
	80	rund	2092_ma02h32100	2092_ma02h32200	2092_ma02m32100	2092_ma02m32200
	100	rund	2092_qa02h32100	2092_qa02h32200	2092_qa02m32100	2092_qa02m32200

Panikfunktion D einwärts

Stulp Oberfläche	Dornmaß in mm	Stulp Form	Stulp 20 x 235 mm / PZ-72		Stulp 24 x 235 mm / PZ-72	
			DIN-L	DIN-R	DIN-L	DIN-R
ER	65	rund	2092_ja02h39100	2092_ja02h39200	2092_ja02m39100	2092_ja02m39200
	80	rund	2092_ma02h39100	2092_ma02h39200	2092_ma02m39100	2092_ma02m39200
	100	rund	2092_qa02h39100	2092_qa02h39200	2092_qa02m39100	2092_qa02m39200

Panikfunktion B einwärts

Stulp Oberfläche	Dornmaß in mm	Stulp Form	Stulp 20 x 235 mm / PZ-72		Stulp 24 x 235 mm / PZ-72	
			DIN-L	DIN-R	DIN-L	DIN-R
ER	65	rund	2092_ja02h37100	2092_ja02h37200	2092_ja02m37100	2092_ja02m37200
	80	rund	2092_ma02h37100	2092_ma02h37200	2092_ma02m37100	2092_ma02m37200
	100	rund	2092_qa02h37100	2092_qa02h37200	2092_qa02m37100	2092_qa02m37200

Panikfunktion C einwärts

Stulp Oberfläche	Dornmaß in mm	Stulp Form	Stulp 20 x 235 mm / PZ-72		Stulp 24 x 235 mm / PZ-72	
			DIN-L	DIN-R	DIN-L	DIN-R
ER	65	rund	2092_ja02h38100	2092_ja02h38200	2092_ja02m38100	2092_ja02m38200
	80	rund	2092_ma02h38100	2092_ma02h38200	2092_ma02m38100	2092_ma02m38200
	100	rund	2092_qa02h38100	2092_qa02h38200	2092_qa02m38100	2092_qa02m38200



Leistungskriterien		
Schließarten	PZ-72	■
	RZ-74	◘
Dornmaß	55	◘
	65	■
	80	■
	100	■
Panikfunktion	B	■
	C	■
	D	■
	E	■
Stulp	Edelstahl Rostfrei	■
Stulpbreite	20 rund (Falz)	■
	24 rund (Stumpf)	■
Nuss	9 mm	■
Feuer- und Rauchschutztüren geeignet	F	■
Geprüft nach DIN / EN	EN 179, EN 1125, DIN 18 250, EN 12 209	

■ Ja - Nein ◘ auf Anfrage

Holztür Stahltür

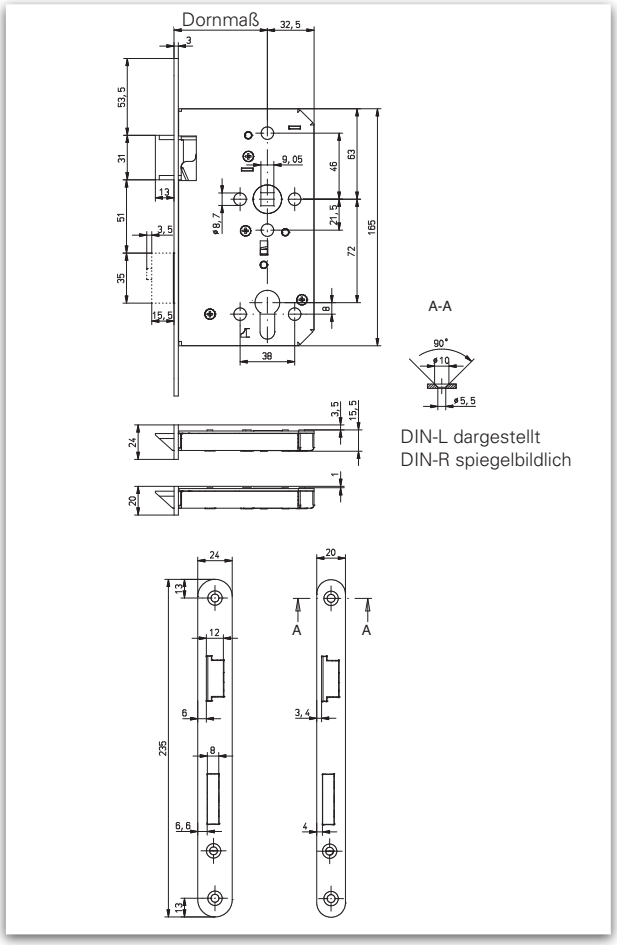

Bemaßung: GBS 93

Beschreibung

- Panik-Einsteckschloss
- geprüft und zugelassen nach **EN 179, EN 1125, DIN 18 250** und **EN 12 209**
- für zweiflügelige Holz- und Stahl-Feuerschutztüren
- Stulp eckig auf Anfrage
- Zugehöriges Standflügelschloss GBS 94 siehe Seite 576

Auf Anfrage und gegen Aufpreis individuelle Stempelung möglich.

Panikfunktion E

Stulp Oberfläche	Dornmaß in mm	Stulp Form	Stulp 20 x 235 mm / PZ-72 mit Wechsel		Stulp 24 x 235 mm / PZ-72 mit Wechsel	
			DIN-L	DIN-R	DIN-L	DIN-R
ER	65	rund	2093_ja02h34100	2093_ja02h34200	2093_ja02m34100	2093_ja02m34200
	80	rund	2093_ma02h34100	2093_ma02h34200	2093_ma02m34100	2093_ma02m34200
	100	rund	2093_qa02h34100	2093_qa02h34200	2093_qa02m34100	2093_qa02m34200

Panikfunktion D

Stulp Oberfläche	Dornmaß in mm	Stulp Form	Stulp 20 x 235 mm / PZ-72		Stulp 24 x 235 mm / PZ-72	
			DIN-L	DIN-R	DIN-L	DIN-R
ER	65	rund	2093_ja02h35100	2093_ja02h35200	2093_ja02m35100	2093_ja02m35200
	80	rund	2093_ma02h35100	2093_ma02h35200	2093_ma02m35100	2093_ma02m35200
	100	rund	2093_qa02h35100	2093_qa02h35200	2093_qa02m35100	2093_qa02m35200

Panikfunktion B

Stulp Oberfläche	Dornmaß in mm	Stulp Form	Stulp 20 x 235 mm / PZ-72		Stulp 24 x 235 mm / PZ-72	
			DIN-L	DIN-R	DIN-L	DIN-R
ER	65	rund	2093_ja02h33100	2093_ja02h33200	2093_ja02m33100	2093_ja02m33200
	80	rund	2093_ma02h33100	2093_ma02h33200	2093_ma02m33100	2093_ma02m33200
	100	rund	2093_qa02h33100	2093_qa02h33200	2093_qa02m33100	2093_qa02m33200

Panikfunktion C

Stulp Oberfläche	Dornmaß in mm	Stulp Form	Stulp 20 x 235 mm / PZ-72		Stulp 24 x 235 mm / PZ-72	
			DIN-L	DIN-R	DIN-L	DIN-R
ER	65	rund	2093_ja02h32100	2093_ja02h32200	2093_ja02m32100	2093_ja02m32200
	80	rund	2093_ma02h32100	2093_ma02h32200	2093_ma02m32100	2093_ma02m32200
	100	rund	2093_qa02h32100	2093_qa02h32200	2093_qa02m32100	2093_qa02m32200



Leistungskriterien		
Panikfunktion	mit	■
	ohne	■
Verriegelung	automatisch	■
	manuell	□
Stulp	Edelstahl Rostfrei	■
Dornmaß / Stangenführung (STF)	65 STF 32, 42 mm	■
	80 STF 47, 57 mm	■
	100 STF 67, 77 mm	□
Stulpbreite	20 rund (Falz)	■
	24 rund (Stumpf)	■
Stulparten	Flachstulp	■
	Winkelstulp	■
	Lappenstulp	■
Nuss	9 mm	■
Riegelkontaktschalter		□
E-Öffner		□
Feuer- und Rauchschutztüren geeignet	F	■
Geprüft und zugelassen DIN / EN	EN 179 EN 1125 EN 12 209	

■ Ja - Nein □ auf Anfrage

Holztür Stahltür

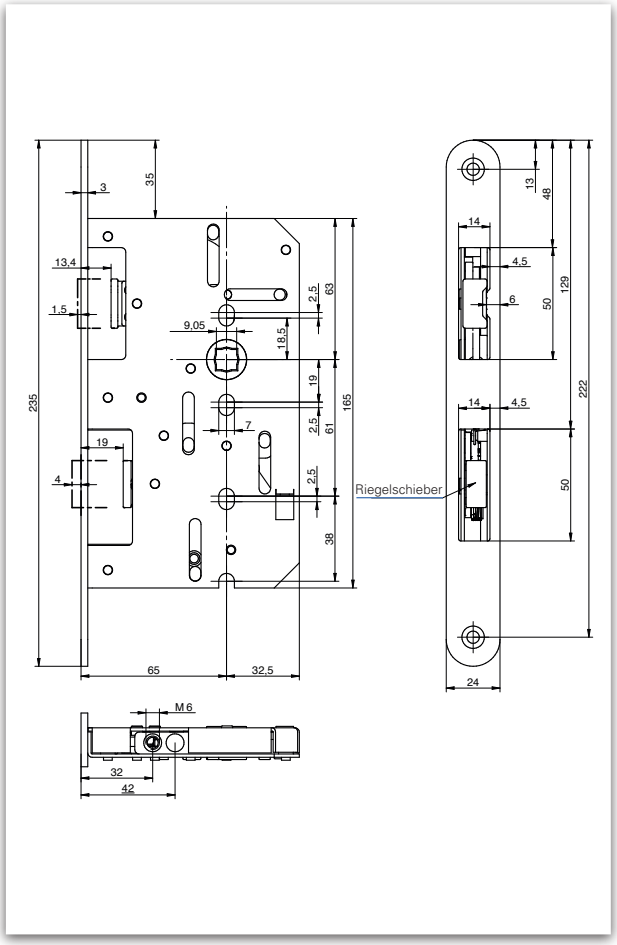

Bemaßung: GBS 94

Beschreibung

- Gegenkasten / Treibriegelschloss für Standflügel
- Mit (=Vollpanik) und ohne Panikauslösung
- für Feuerschutztüren geeignet
- geprüft und zugelassen nach **DIN 18 250** und **EN 12 209**
- Panikvariante: geprüft und zugelassen nach **EN 179** und **EN 1125**
- Riegelschieber 4 mm rückfedernd
- zugehöriges Gangflügelschloss GBS 93 siehe Seite 574
- notwendiges Zubehör: Verriegelungsstangen oben, unten und Schaltschloss
- Version mit E-Öffner auf Anfrage (GBS 152 / GBS 156)

Auf Anfrage und gegen Aufpreis individuelle Stempelung möglich.

Hinweis:

Passendes Zubehör finden SIe ab der Seite 612.

mit Panikauslösung (Vollpanik) / Flachstulp

Stulp Oberfläche	Dornmaß in mm	Stulp Form	Stulp 20 x 235 mm		Stulp 24 x 235 mm	
			DIN-L	DIN-R	DIN-L	DIN-R
ER	65	rund	2094_j002h311g0	2094_j002h312g0	2094_j002m311g0	2094_j002m312g0
	80	rund	2094_m002h311m0	2094_m002h312m0	2094_m002m311m0	2094_m002m312m0

mit Panikauslösung (Vollpanik) / Winkelstulp

Stulp Oberfläche	Dornmaß in mm	Stulp Form	Stulp 20 x 235 mm		Stulp 24 x 235 mm	
			DIN-L	DIN-R	DIN-L	DIN-R
ER	65	rund	2094_j002v311g0	2094_j002v312g0	2094_j002w311g0	2094_j002w312g0
	80	rund	2094_m002v311m0	2094_m002v312m0	2094_m002w311m0	2094_m002w312m0

mit Panikauslösung (Vollpanik) / Lappenstulp

Stulp Oberfläche	Dornmaß in mm	Stulp Form	Stulp 20 x 235 mm		Stulp 24 x 235 mm	
			DIN-L	DIN-R	DIN-L	DIN-R
ER	65	rund	2094_j002x311g0	2094_j002x312g0	2094_j002y311g0	2094_j002y312g0
	80	rund	2094_m002x311m0	2094_m002x312m0	2094_m002y311m0	2094_m002y312m0

ohne Panikauslösung (gesichertes Treibriegelschloss) / Flachstulp

Stulp Oberfläche	Dornmaß in mm	Stulp Form	Stulp 20 x 235 mm		Stulp 24 x 235 mm	
			DIN-L	DIN-R	DIN-L	DIN-R
ER	65	rund	2094_j012h311g0	2094_j012h312g0	2094_j012m311g0	2094_j012m312g0
	80	rund	2094_m012h311m0	2094_m012h312m0	2094_m012m311m0	2094_m012m312m0



Leistungskriterien		
Dornmaß / Stangenführung (STF)	25	■
	30	■
	35	■
	40	■
	45	■
	65	■
Stulp	Edelstahl Rostfrei	■
Stulpbreite	20	■
	24	■
Stulpbreite	18	◘
Stulpform	rund / eckig	■
Feuer- und Rauchschutztüren geeignet	F	■
Geprüft und zugelassen DIN / EN	EN 12 209	■

■ Ja - Nein ◘ auf Anfrage

Holztür Stahltür Profiltür

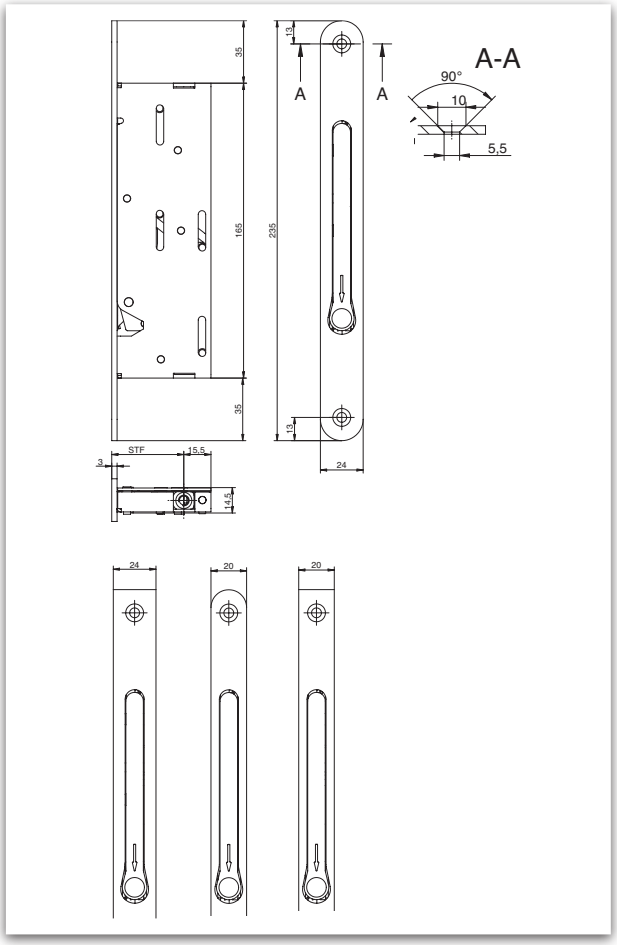

Bemaßung: GBS 94F

Beschreibung

- geprüft und zugelassen nach **EN 12 209**
- für Feuerschutztüren geeignet
- notwendiges Zubehör:
  Verriegelungsstangen oben, unten und Schaltschloss
- Betätigungshebel aus Edelstahl
- Gesicherte Ausführung

Auf Anfrage und gegen Aufpreis individuelle Stempelung möglich.

Stulp Oberfläche	Dornmaß	Stulp Form	Stulp 20 x 235 mm
ER	25	rund	2094Fb000h30000
	30	rund	2094Fc000h30000
	35	rund	2094Fd000h30000
	40	rund	2094Fe000h30000
	45	rund	2094Ff000h30000
	65	rund	2094Fj000h30000

Stulp Oberfläche	Dornmaß	Stulp Form	Stulp 20 x 235 mm
ER	25	eckig	2094Fb000f30000
	30	eckig	2094Fc000f30000
	35	eckig	2094Fd000f30000
	40	eckig	2094Fe000f30000
	45	eckig	2094Ff000f30000
	65	eckig	2094Fj000f30000

Stulp Oberfläche	Dornmaß	Stulp Form	Stulp 24 x 235 mm
ER	25	rund	2094Fb000m30000
	30	rund	2094Fc000m30000
	35	rund	2094Fd000m30000
	40	rund	2094Fe000m30000
	45	rund	2094Ff000m30000
	65	rund	2094Fj000m30000

Stulp Oberfläche	Dornmaß	Stulp Form	Stulp 24 x 235 mm
ER	25	eckig	2094Fb000k30000
	30	eckig	2094Fc000k30000
	35	eckig	2094Fd000k30000
	40	eckig	2094Fe000k30000
	45	eckig	2094Ff000k30000
	65	eckig	2094Fj000k30000



Leistungskriterien		
Schließarten	PZ-92	■
	RZ-94	□
Dornmaß	30, 35, 40, 45	■
Panikfunktion	B	■
	D	■
	E	■
	B einwärts	□
	D einwärts	□
Stulp	Edelstahl Rostfrei	■
Stulpbreite	24	■
	22	□
	24 x 6 U / 22 x 6 U	□
Stulplänge	245	■
	275	■
Nuss	9 mm	■
Feuer- und Rauchschutztüren geeignet	F	■
Geprüft und zugelassen DIN / EN	EN 179 EN 1125 EN 12 209	

■ Ja - Nein □ auf Anfrage

Holztür Profiltür

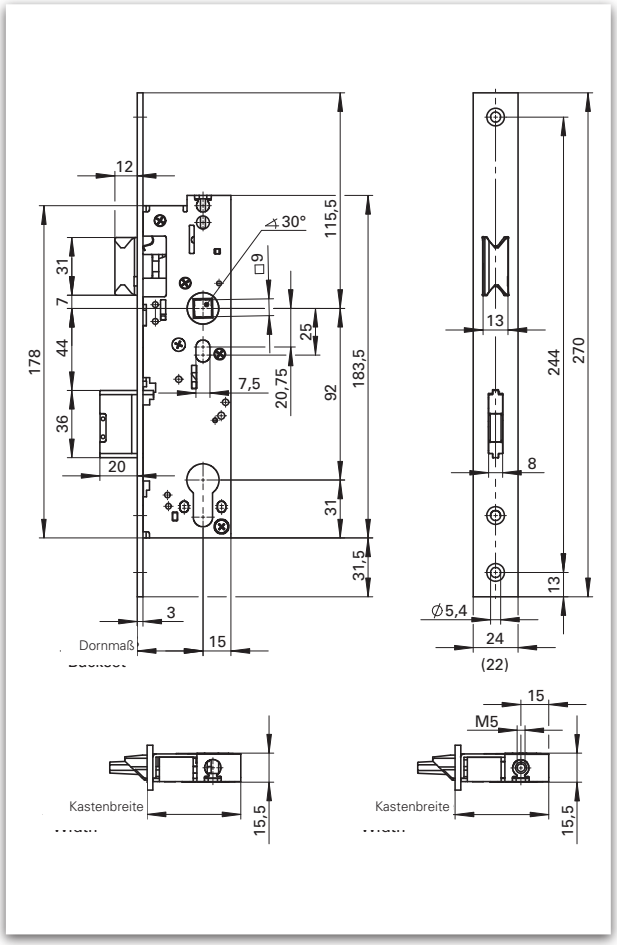

Bemaßung: GBS 96

Beschreibung

- Panik-Einsteckschloss
- für Feuerschutztüren geeignet
- geprüft und zugelassen nach **EN 179, EN 1125** und **EN 12 209**
- Riegelausschluss: 20 mm- eintourig
- Panikfunktion E: DIN-Links / DIN-Rechts verwendbar
- optional: vorgerichtet für Obenverriegelung
- notwendiges Zubehör bei Obenverriegelung: Verriegelungsstange oben und Schnappschloss
- Falle und Riegel 3 mm oder 5 mm vorstehend auf Anfrage
- Riegel- oder Nussüberwachung auf Anfrage

Auf Anfrage und gegen Aufpreis individuelle Stempelung möglich.

Hinweis:

Passendes Zubehör finden SIe ab der Seite 612.

Panikfunktion E

Stulp Oberfläche	Dornmaß in mm	Stulp Form	Stulp 24 x 245 mm / PZ 92 mit Wechsel DIN-L / DIN-R	Stulp 24 x 270 mm / PZ 92 mit Wechsel DIN-L / DIN-R
ER	30	eckig	2096acb02o34030	2096acb02q34030
	35	eckig	2096adb02o34030	2096adb02q34030
	40	eckig	2096aeb02o34030	2096aeb02q34030
	45	eckig	2096afb02o34030	2096afb02q34030

Panikfunktion D

Stulp Oberfläche	Dornmaß in mm	Stulp Form	Stulp 24 x 245 mm / PZ 92		Stulp 24 x 270 mm / PZ 92	
			DIN-L	DIN-R	DIN-L	DIN-R
ER	30	eckig	2096acb02o35130	2096acb02o35230	2096acb02q35130	2096acb02q35230
	35	eckig	2096adb02o35130	2096adb02o35230	2096adb02q35130	2096adb02q35230
	40	eckig	2096aeb02o35130	2096aeb02o35230	2096aeb02q35130	2096aeb02q35230
	45	eckig	2096afb02o35130	2096afb02o35230	2096afb02q35130	2096afb02q35230

Panikfunktion B

Stulp Oberfläche	Dornmaß in mm	Stulp Form	Stulp 24 x 245 mm / PZ 92		Stulp 24 x 270 mm / PZ 92	
			DIN-L	DIN-R	DIN-L	DIN-R
ER	30	eckig	2096acb02o33130	2096acb02o33230	2096acb02q33130	2096acb02q33230
	35	eckig	2096adb02o33130	2096adb02o33230	2096adb02q33130	2096adb02q33230
	40	eckig	2096aeb02o33130	2096aeb02o33230	2096aeb02q33130	2096aeb02q33230
	45	eckig	2096afb02o33130	2096afb02o33230	2096afb02q33130	2096afb02q33230

vorgerichtet für Obenverriegelung

Panikfunktion E

Stulp Oberfläche	Dornmaß in mm	Stulp Form	Stulp 24 x 245 mm / PZ 92 mit Wechsel DIN-L / DIN-R	Stulp 24 x 270 mm / PZ 92 mit Wechsel DIN-L / DIN-R
ER	30	eckig	2096zcb02o34030	2096zcb02q34030
	35	eckig	2096zdb02o34030	2096zdb02q34030
	40	eckig	2096zeb02o34030	2096zeb02q34030
	45	eckig	2096zfb02o34030	2096zfb02q34030

Panikfunktion D

Stulp Oberfläche	Dornmaß in mm	Stulp Form	Stulp 24 x 245 mm / PZ 92		Stulp 24 x 270 mm / PZ 92	
			DIN-L	DIN-R	DIN-L	DIN-R
ER	30	eckig	2096zcb02o35130	2096zcb02o35230	2096zcb02q35130	2096zcb02q35230
	35	eckig	2096zdb02o35130	2096zdb02o35230	2096zdb02q35130	2096zdb02q35230
	40	eckig	2096zeb02o35130	2096zeb02o35230	2096zeb02q35130	2096zeb02q35230
	45	eckig	2096zfb02o35130	2096zfb02o35230	2096zfb02q35130	2096zfb02q35230

Panikfunktion B

Stulp Oberfläche	Dornmaß in mm	Stulp Form	Stulp 24 x 245 mm / PZ 92		Stulp 24 x 270 mm / PZ 92	
			DIN-L	DIN-R	DIN-L	DIN-R
ER	30	eckig	2096zcb02o33130	2096zcb02o33230	2096zcb02q33130	2096zcb02q33230
	35	eckig	2096zdb02o33130	2096zdb02o33230	2096zdb02q33130	2096zdb02q33230
	40	eckig	2096zeb02o33130	2096zeb02o33230	2096zeb02q33130	2096zeb02q33230
	45	eckig	2096zfb02o33130	2096zfb02o33230	2096zfb02q33130	2096zfb02q33230



Leistungskriterien		
Schließarten	PZ-92	■
	RZ-94	□
Dornmaß	30, 35, 40, 45	■
Panikfunktion	B	■
	E	■
	B einwärts	□
Stulp	Edelstahl Rostfrei	■
Stulpbreite	24	■
	22	□
	24 x 6 U / 22 x 6 U	□
Stulplänge	245	■
	270	■
Nuss	9 mm	■
Feuer- und Rauchschutz-türen geeignet	F	■
Geprüft und zugelassen DIN / EN	EN 179 EN 1125 EN 12 209	

■ Ja - Nein □ auf Anfrage

Holztür Profiltür

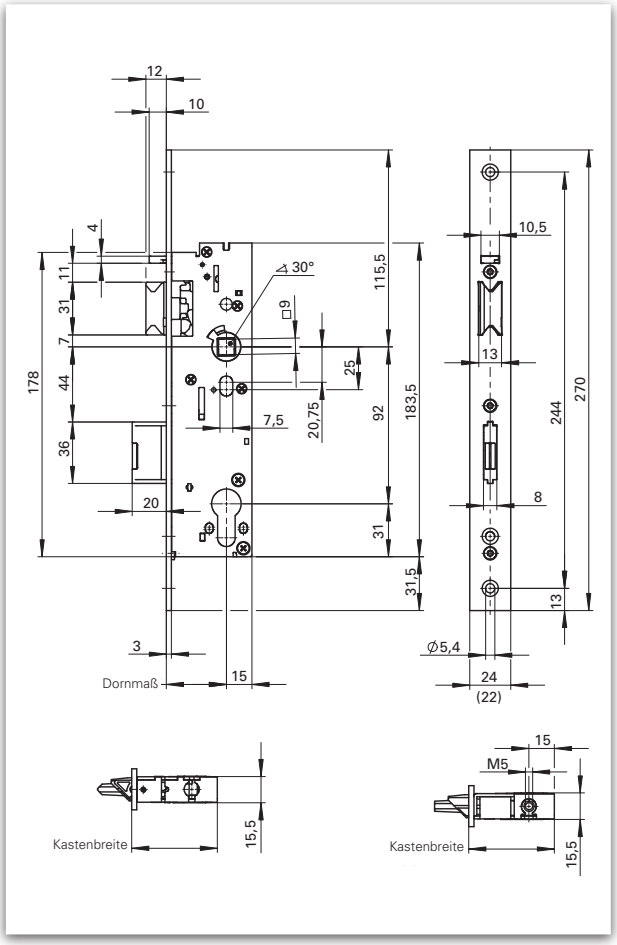

Bemaßung: GBS 96 AVP

Beschreibung

- Panik-Einsteckschloss
- zugehöriges Standflügelschloss GBS 98 siehe Seite 588
- für Feuerschutztüren geeignet
- geprüft und zugelassen nach **EN 179, EN 1125** und **EN 12 209**
- Riegelausschluss: 20 mm- eintourig
- Panikfunktion E: DIN-Links / DIN-Rechts verwendbar
- optional: vorgerichtet für Obenverriegelung
- notwendiges Zubehör bei Obenverriegelung: Verriegelungsstange oben und Schnappschloss
- Falle und Riegel 3 mm oder 5 mm vorstehend auf Anfrage
- Riegel- oder Nussüberwachung auf Anfrage

Auf Anfrage und gegen Aufpreis individuelle Stempelung möglich.

Hinweis:

Passendes Zubehör finden SIe ab der Seite 612.

Panikfunktion E

Stulp Oberfläche	Dornmaß in mm	Stulp Form	Stulp 24 x 245 mm mit Wechsel DIN-L / DIN-R	Stulp 24 x 270 mm mit Wechsel DIN-L / DIN-R
ER	30	eckig	2096acbS2o34030	2096acbS2q34030
	35	eckig	2096adbS2o34030	2096adbS2q34030
	40	eckig	2096aebS2o34030	2096aebS2q34030
	45	eckig	2096afbS2o34030	2096afbS2q34030

Panikfunktion B

Stulp Oberfläche	Dornmaß in mm	Stulp Form	Stulp 24 x 245 mm		Stulp 24 x 270 mm	
			DIN-L	DIN-R	DIN-L	DIN-R
ER	30	eckig	2096acbS2o33130	2096acbS2o33230	2096acbS2q33130	2096acbS2q33230
	35	eckig	2096adbS2o33130	2096adbS2o33230	2096adbS2q33130	2096adbS2q33230
	40	eckig	2096aebS2o33130	2096aebS2o33230	2096aebS2q33130	2096aebS2q33230
	45	eckig	2096afbS2o33130	2096afbS2o33230	2096afbS2q33130	2096afbS2q33230

vorgerichtet für Obenverriegelung

Panikfunktion E

Stulp Oberfläche	Dornmaß in mm	Stulp Form	Stulp 24 x 245 mm mit Wechsel DIN-L / DIN-R	Stulp 24 x 270 mm mit Wechsel DIN-L / DIN-R
ER	30	eckig	2096zcbS2o34030	2096zcbS2q34030
	35	eckig	2096zdbS2o34030	2096zdbS2q34030
	40	eckig	2096zebS2o34030	2096zebS2q34030
	45	eckig	2096zfbS2o34030	2096zfbS2q34030

Panikfunktion B

Stulp Oberfläche	Dornmaß in mm	Stulp Form	Stulp 24 x 245 mm		Stulp 24 x 270 mm	
			DIN-L	DIN-R	DIN-L	DIN-R
ER	30	eckig	2096zcbS2o33130	2096zcbS2o33230	2096zcbS2q33130	2096zcbS2q33230
	35	eckig	2096zdbS2o33130	2096zdbS2o33230	2096zdbS2q33130	2096zdbS2q33230
	40	eckig	2096zebS2o33130	2096zebS2o33230	2096zebS2q33130	2096zebS2q33230
	45	eckig	2096zfbS2o33130	2096zfbS2o33230	2096zfbS2q33130	2096zfbS2q33230



Leistungskriterien		
Schließarten	PZ-92	■
	RZ-94	□
Dornmaß	30, 35, 40, 45	■
Panikfunktion	B	■
	D	■
	E	■
Stulp	Edelstahl Rostfrei	■
Stulpbreite	24	■
	22	□
	24 x 6 U / 22 x 6 U	□
Stulplänge	245	■
	270	■
Nuss	9 mm	■
Feuer- und Rauchschutztüren geeignet	F	■
Geprüft und zugelassen DIN / EN	EN 179 EN 1125 EN 12 209	

■ Ja - Nein □ auf Anfrage

Holztür Profiltür

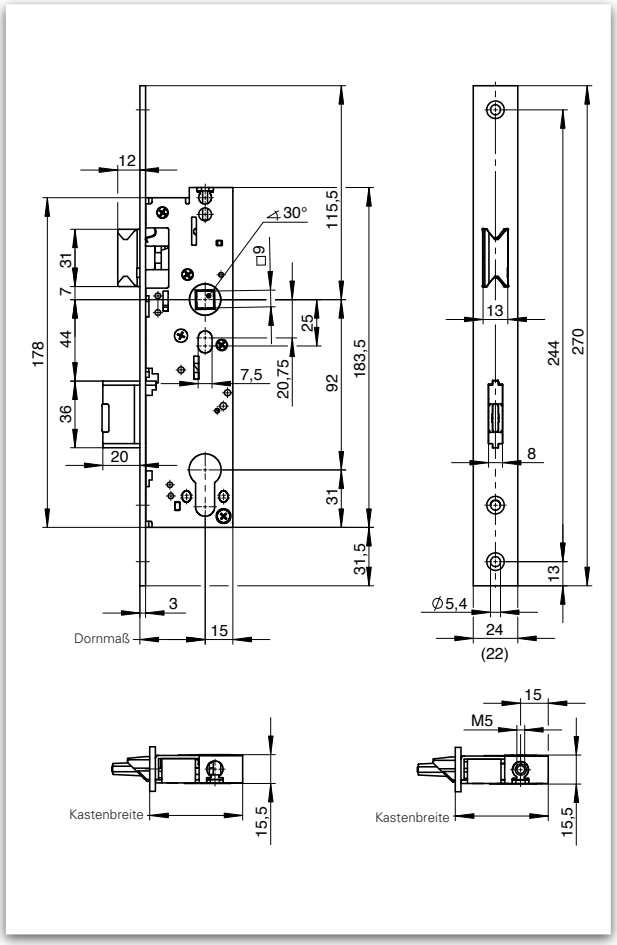

Bemaßung: GBS 97

Beschreibung

- Panik-Einsteckschloss für zweiflügelige Profilrahmentüren
- für Feuerschutztüren geeignet
- geprüft und zugelassen nach **EN 179, EN 1125** und **EN 12 209**
- Riegelausschluss: 20 mm- eintourig
- Panikfunktion E: DIN-Links / DIN-Rechts verwendbar
- optional: vorgerichtet für Obenverriegelung
- notwendiges Zubehör bei Obenverriegelung: Verriegelungsstange oben und Schnappschloss
- Falle und Riegel 3 mm oder 5 mm vorstehend auf Anfrage
- Riegel- oder Nussüberwachung auf Anfrage

Auf Anfrage und gegen Aufpreis individuelle Stempelung möglich.

Hinweis:

Passendes Zubehör finden SIe ab der Seite 612.

Panikfunktion E

Stulp Oberfläche	Dornmaß in mm	Stulp Form	Stulp 24 x 245 mm / PZ-92 mit Wechsel DIN-L / DIN-R	Stulp 24 x 270 mm / PZ-92 mit Wechsel DIN-L / DIN-R-L
ER	30	eckig	2097acb02o34030	2097acb02q34030
	35	eckig	2097adb02o34030	2097adb02q34030
	40	eckig	2097aeb02o34030	2097aeb02q34030
	45	eckig	2097afb02o34030	2097afb02q34030

Panikfunktion D

Stulp Oberfläche	Dornmaß in mm	Stulp Form	Stulp 24 x 245 mm / PZ-92		Stulp 24 x 270 mm / PZ-92	
			DIN-L	DIN-R	DIN-L	DIN-R
ER	30	eckig	2097acb02o35130	2097acb02o35230	2097acb02q35130	2097acb02q35230
	35	eckig	2097adb02o35130	2097adb02o35230	2097adb02q35130	2097adb02q35230
	40	eckig	2097aeb02o35130	2097aeb02o35230	2097aeb02q35130	2097aeb02q35230
	45	eckig	2097afb02o35130	2097afb02o35230	2097afb02q35130	2097afb02q35230

Panikfunktion B

Stulp Oberfläche	Dornmaß in mm	Stulp Form	Stulp 24 x 245 mm / PZ-92		Stulp 24 x 270 mm / PZ-92	
			DIN-L	DIN-R	DIN-L	DIN-R
ER	30	eckig	2097acb02o33130	2097acb02o33230	2097acb02q33130	2097acb02q33230
	35	eckig	2097adb02o33130	2097adb02o33230	2097adb02q33130	2097adb02q33230
	40	eckig	2097aeb02o33130	2097aeb02o33230	2097aeb02q33130	2097aeb02q33230
	45	eckig	2097afb02o33130	2097afb02o33230	2097afb02q33130	2097afb02q33230

vorgerichtet für Obenverriegelung

Panikfunktion E

Stulp Oberfläche	Dornmaß in mm	Stulp Form	Stulp 24 x 245 mm / PZ-92 mit Wechsel DIN-L / DIN-R	Stulp 24 x 270 mm / PZ-92 mit Wechsel DIN-L / DIN-R
ER	30	eckig	2097zcb02o34030	2097zcb02q34030
	35	eckig	2097zdb02o34030	2097zdb02q34030
	40	eckig	2097zeb02o34030	2097zeb02q34030
	45	eckig	2097zfb02o34030	2097zfb02q34030

Panikfunktion D

Stulp Oberfläche	Dornmaß in mm	Stulp Form	Stulp 24 x 245 mm / PZ-92		Stulp 24 x 270 mm / PZ-92	
			DIN-L	DIN-R	DIN-L	DIN-R
ER	30	eckig	2097zcb02o35130	2097zcb02o35230	2097zcb02q35130	2097zcb02q35230
	35	eckig	2097zdb02o35130	2097zdb02o35230	2097zdb02q35130	2097zdb02q35230
	40	eckig	2097zeb02o35130	2097zeb02o35230	2097zeb02q35130	2097zeb02q35230
	45	eckig	2097zfb02o35130	2097zfb02o35230	2097zfb02q35130	2097zfb02q35230

Panikfunktion B

Stulp Oberfläche	Dornmaß in mm	Stulp Form	Stulp 24 x 245 mm / PZ-92		Stulp 24 x 270 mm / PZ-92	
			DIN-L	DIN-R	DIN-L	DIN-R
ER	30	eckig	2097zcb02o33130	2097zcb02o33230	2097zcb02q33130	2097zcb02q33230
	35	eckig	2097zdb02o33130	2097zdb02o33230	2097zdb02q33130	2097zdb02q33230
	40	eckig	2097zeb02o33130	2097zeb02o33230	2097zeb02q33130	2097zeb02q33230
	45	eckig	2097zfb02o33130	2097zfb02o33230	2097zfb02q33130	2097zfb02q33230

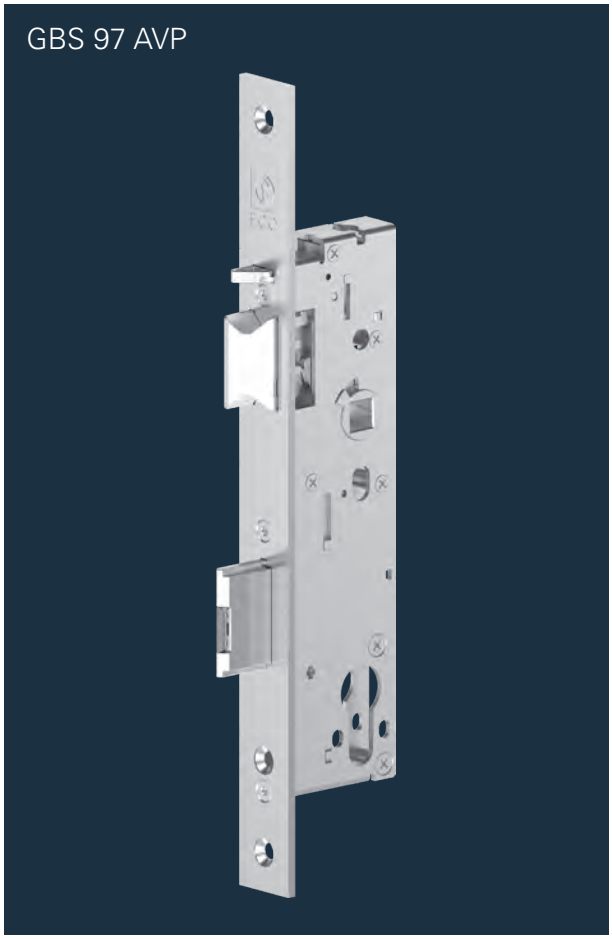

Leistungskriterien		
Schließarten	PZ-92	■
	RZ-94	◘
Dornmaß	30, 35, 40, 45	■
Panikfunktion	B	■
	E	■
Stulp	Edelstahl Rostfrei	■
Stulpbreite	24	■
	22	◘
	24 x 6 U / 22 x 6 U	◘
Stulplänge	245	■
	270	■
Nuss	9 mm	■
Feuer- und Rauchschutztüren geeignet	F	■
Geprüft und zugelassen DIN / EN	EN 179 EN 1125 EN 12 209	

■ Ja - Nein ◘ auf Anfrage

Holztür Profiltür

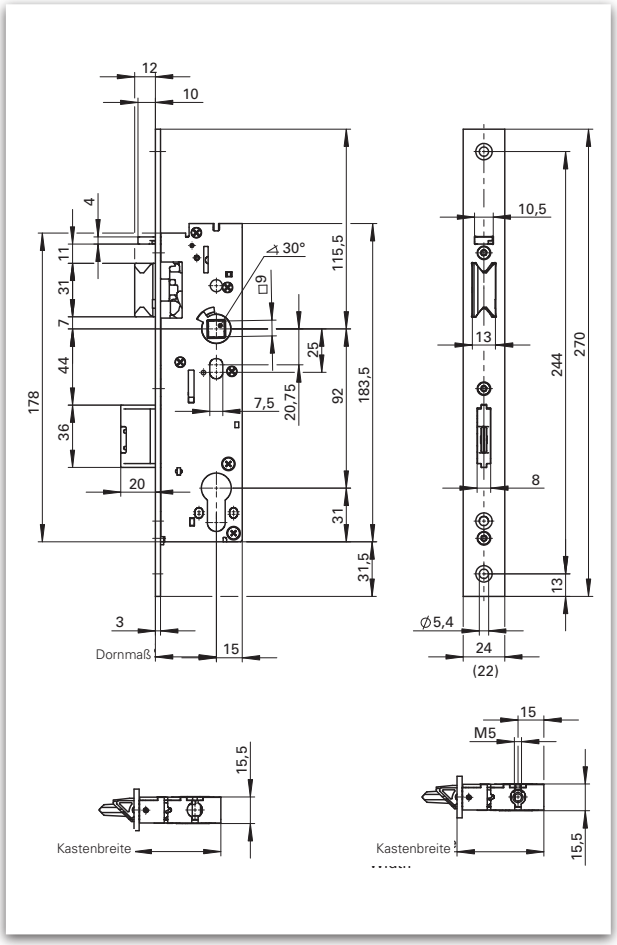

Bemaßung: GBS 97 AVP

Beschreibung

- Panik-Einsteckschloss für zweiflügelige Profilrahmentüren
- zugehöriges Standflügelschloss GBS 98 siehe Seite 588
- für Feuerschutztüren geeignet
- geprüft und zugelassen nach **EN 179, EN 1125** und **EN 12 209**
- Riegelausschluss: 20 mm- eintourig
- Panikfunktion E: DIN-Links / DIN-Rechts verwendbar
- optional: vorgerichtet für Obenverriegelung
- notwendiges Zubehör bei Obenverriegelung: Verriegelungsstange oben und Schnappschloss
- Falle und Riegel 3 mm oder 5 mm vorstehend auf Anfrage
- Riegel- oder Nussüberwachung auf Anfrage

Auf Anfrage und gegen Aufpreis individuelle Stempelung möglich.

Hinweis:

Passendes Zubehör finden SIe ab der Seite 612.

GBS 97 AVP ▪ Automatisch verriegelndes Panikschloss (AVP) für Feuerschutztüren

Panikfunktion E

Stulp Oberfläche	Dornmaß in mm	Stulp Form	Stulp 24 x 245 mm mit Wechsel DIN-L / DIN-R	Stulp 24 x 270 mm mit Wechsel DIN-L / DIN-R
ER	30	eckig	2097acbS2o34030	2097acbS2q34030
	35	eckig	2097adbS2o34030	2097adbS2q34030
	40	eckig	2097aebS2o34030	2097aebS2q34030
	45	eckig	2097afbS2o34030	2097afbS2q34030

Panikfunktion B

Stulp Oberfläche	Dornmaß in mm	Stulp Form	Stulp 24 x 245 mm		Stulp 24 x 270 mm	
			DIN-L	DIN-R	DIN-L	DIN-R
ER	30	eckig	2097acbS2o33130	2097acbS2o33230	2097acbS2q33130	2097acbS2q33230
	35	eckig	2097adbS2o33130	2097adbS2o33230	2097adbS2q33130	2097adbS2q33230
	40	eckig	2097aebS2o33130	2097aebS2o33230	2097aebS2q33130	2097aebS2q33230
	45	eckig	2097afbS2o33130	2097afbS2o33230	2097afbS2q33130	2097afbS2q33230

vorgerichtet für Obenverriegelung

Panikfunktion E

Stulp Oberfläche	Dornmaß in mm	Stulp Form	Stulp 24 x 245 mm mit Wechsel DIN-L / DIN-R	Stulp 24 x 270 mm mit Wechsel DIN-L / DIN-R
ER	30	eckig	2097zcbS2o34030	2097zcbS2q34030
	35	eckig	2097zdbS2o34030	2097zdbS2q34030
	40	eckig	2097zebS2o34030	2097zebS2q34030
	45	eckig	2097zfbS2o34030	2097zfbS2q34030

Panikfunktion B

Stulp Oberfläche	Dornmaß in mm	Stulp Form	Stulp 24 x 245 mm		Stulp 24 x 270 mm	
			DIN-L	DIN-R	DIN-L	DIN-R
ER	30	eckig	2097zcbS2o33130	2097zcbS2o33230	2097zcbS2q33130	2097zcbS2q33230
	35	eckig	2097zdbS2o33130	2097zdbS2o33230	2097zdbS2q33130	2097zdbS2q33230
	40	eckig	2097zebS2o33130	2097zebS2o33230	2097zebS2q33130	2097zebS2q33230
	45	eckig	2097zfbS2o33130	2097zfbS2o33230	2097zfbS2q33130	2097zfbS2q33230



Leistungskriterien		
Dornmaß	30, 35, 40, 45, 50	■
Panikfunktion		■
Stulp	Edelstahl Rostfrei	■
	Stahl verzinkt	■
Stulpbreite	24 Lappenstulp	□
	24	■
	22	□
	24 x 6 U / 22 x 6 U	□
Stulplänge	245	■
	270	■
Nuss	9 mm	■
Riegelkontaktschalter		□
Feuer- und Rauchschutztüren geeignet	F	■
Geprüft und zugelassen DIN / EN	EN 179 EN 1125 EN 12 209	

■ Ja - Nein □ auf Anfrage

Holztür Profiltür

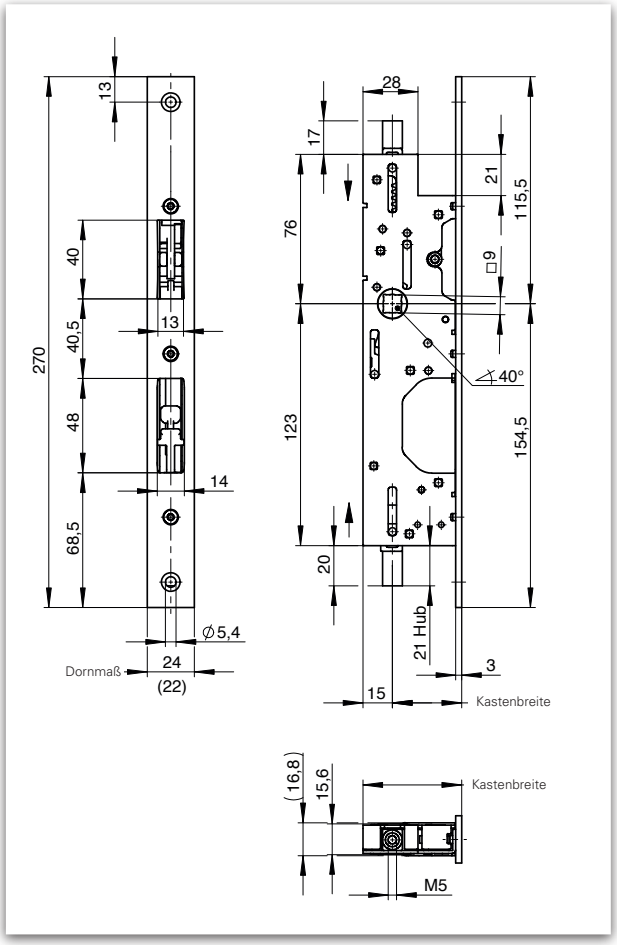

Bemaßung: GBS 98

Beschreibung

- Panik-Gegenkasten / Standflügelschloss
- zugehörige Gangflügelschlösser GBS 97 / GBS 97 AVP- ab Seite 584
- für zweiflügelige Feuerschutztüren geeignet
- geprüft und zugelassen nach **EN 179, EN 1125** und **EN 12 209**
- Riegel- oder Nussüberwachung auf Anfrage
- Version mit E-Öffner auf Anfrage

Auf Anfrage und gegen Aufpreis individuelle Stempelung möglich.

Hinweis:

Passendes Zubehör finden SIe ab der Seite 612.

Stulp Oberfläche	Dornmaß in mm	Stulp Form	Stulp 24 x 245 mm		Stulp 24 x 270 mm	
			DIN-L	DIN-R	DIN-L	DIN-R
ER	30	eckig	2098ac002o31030	2098ac002o31030	2098ac002q31030	2098ac002q31030
	35	eckig	2098ad002o31030	2098ad002o31030	2098ad002q31030	2098ad002q31030
	40	eckig	2098ae002o31030	2098ae002o31030	2098ae002q31030	2098ae002q31030
	45	eckig	2098af002o31030	2098af002o31030	2098af002q31030	2098af002q31030
	50	eckig	2098ag002o31030	2098ag002o31030	2098ag002q31030	2098ag002q31030



Leistungskriterien		
Schließarten	PZ-72	■
	RZ-74	◘
Dornmaß	65	■
Stulp	Edelstahl rostfrei	■
Stulpbreite	20 rund (Falz)	■
	24 rund (Stumpf)	■

■ Ja - Nein ◘ auf Anfrage *Spezialklemmnuss



Holztür

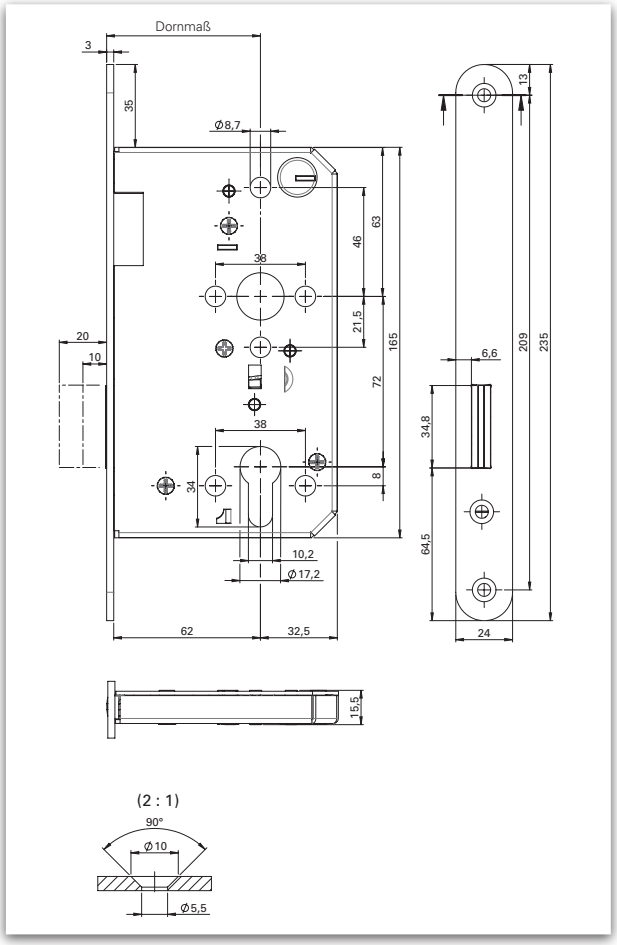

Bemaßung: GBS 108

Beschreibung

- Riegeleinsteckschloss
- Riegel Stahl verzinkt, zweitourig
- Kasten verzinkt

Auf Anfrage und gegen Aufpreis individuelle Stempelung möglich.

Stulp Oberfläche	Dornmaß in mm	Stulp Form	Stulp 20 x 235 mm	
			DIN-L	DIN-R
ER	65	rund	2081E0wN00BK011	2081E0wN00BK012

Stulp Oberfläche	Dornmaß in mm	Stulp Form	Stulp 24 x 235 mm	
			DIN-L	DIN-R
ER	65	rund	2081E0wN00aK011	2081E0wN00aK012



Leistungskriterien		
Stulp	Edelstahl Rostfrei	■
Schließart	nur Falle- PZ-72 mit Wechsel	■
	nur Falle- RZ-74 mit Wechsel	◘
Dornmaß	65	■
	80	■
Stulpbreite	20	■
	24	■
Nuss	9 mm	■
Feuer- und Rauchschutztüren geeignet	F	■
Geprüft und zugelassen DIN / EN	EN 179 · EN 1125 · DIN 18 250 · EN 12 209	

■ Ja - Nein ◘ auf Anfrage

Holztür Stahltür

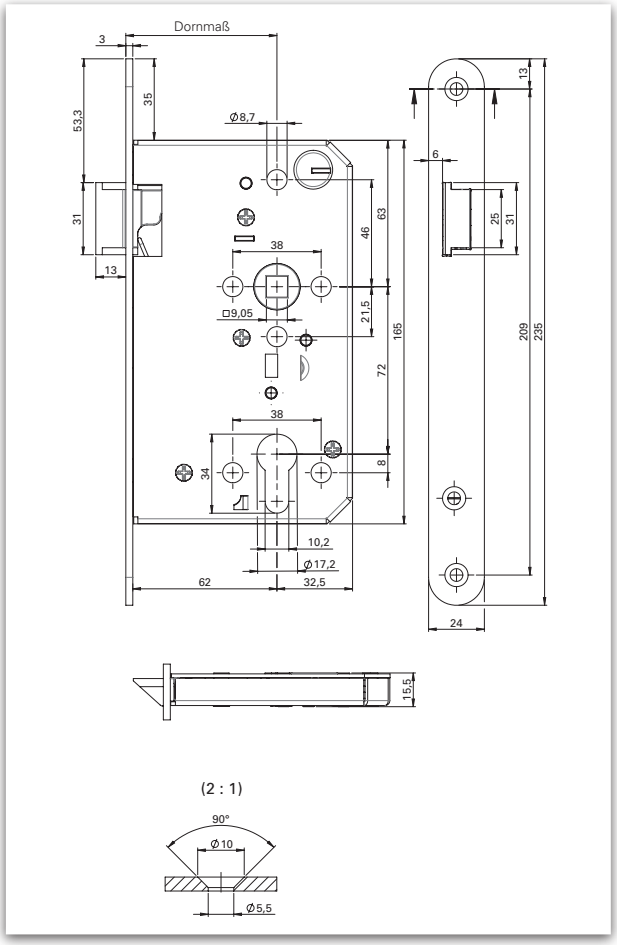

Bemaßung: GBS 109 (81C)

Beschreibung

- Falleneinsteckschloss für Feuerschutzabschlüsse
- mit Wechselfunktion
- geprüft und zugelassen nach **DIN 18 250**, **EN 12 209**, **EN 179, EN 1125**
- kleiner Kasten auf Anfrage (GBS 109k)
- Stulp eckig auf Anfrage

Auf Anfrage und gegen Aufpreis individuelle Stempelung möglich.

Stulp Oberfläche	Dornmaß in mm	Stulp Form	Stulp 20 x 235 mm		Stulp 24 x 235 mm	
			DIN-L	DIN-R	DIN-L	DIN-R
ER	65	rund	2081C2AN40BK013	2081C2AN40BK014	2081C2AN40aK013	2081C2AN40aK014
	80	rund	2081C2AR40BK013	2081C2AR40BK014	2081C2AR40aK013	2081C2AR40aK014



Leistungskriterien			
Schließarten	PZ-72		■
	RZ-74		◘
Dornmaß	65		■
	80		■
Panikfunktion	B	B- einwärts	■
	C	C- einwärts	■
	D	D- einwärts	■
	E		■
	ohne		■
Stulp	Edelstahl Rostfrei		■
Stulpbreite	20 rund (Falz)		■
	24 rund (Stumpf)		■
Nuss	9 mm		■
Feuer- und Rauchschutztüren geeignet	F		■
Geprüft und zugelassen DIN / EN	EN 179 EN 1125 DIN 18 250 EN 12 209		

■ Ja - Nein ◘ auf Anfrage

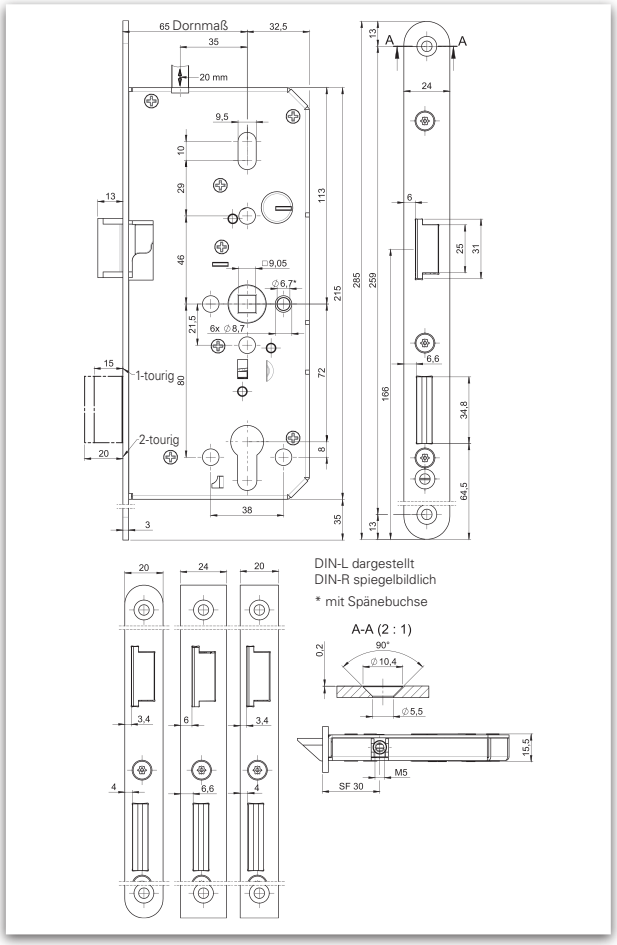

Bemaßung: GBS 130

Beschreibung

- Einsteckschloss für Feuerschutztüren mit Vorrichtung für zusätzliche Falle nach oben
- geprüft und zugelassen nach **DIN 18250** und **EN 12 209**
- Panikvariante: geprüft und zugelassen nach **EN 179 und EN 1125**
- notwendiges Zubehör: Verriegelungsstange mit Feder und Schnappschloss
- Stulp eckig auf Anfrage

Auf Anfrage und gegen Aufpreis individuelle Stempelung möglich.

Hinweis:

Passendes Zubehör finden SIe ab der Seite 612.

GBS 130 ▪ Einsteckschloss für Feuerschutztüren ▪ vorgerichtet für Zusatzfalle nach oben

GBS 130 ohne Panikfunktion

Stulp Oberfläche	Dornmaß in mm	Stulp Form	Stulp 20 x 285 mm / PZ-72 mit Wechsel		Stulp 24 x 285 mm / PZ-72 mit Wechsel	
			DIN-L	DIN-R	DIN-L	DIN-R
ER	65	rund	**20130ja02H30300**	20130ja02H30400	20130ja02M30300	20130ja02M30400
	80	rund	20130ma02H30300	20130ma02H30400	20130ma02M30300	20130ma02M30400

GBS 131 Panikfunktion E

Stulp Oberfläche	Dornmaß in mm	Stulp Form	Stulp 20 x 285 mm / PZ-72 mit Wechsel		Stulp 24 x 285 mm / PZ-72 mit Wechsel	
			DIN-L	DIN-R	DIN-L	DIN-R
ER	65	rund	20131ja02H34300	20131ja02H34400	20131ja02M34300	20131ja02M34400
	80	rund	20131ma02H34300	20131ma02H34400	20131ma02M34300	20131ma02M34400

GBS 132 Panikfunktion D

Stulp Oberfläche	Dornmaß in mm	Stulp Form	Stulp 20 x 285 mm / PZ-72		Stulp 24 x 285 mm / PZ-72	
			DIN-L	DIN-R	DIN-L	DIN-R
ER	65	rund	20132ja02H35100	20132ja02H35200	20132ja02M35100	20132ja02M35200
	80	rund	20132ma02H35100	20132ma02H35200	20132ma02M35100	20132ma02M35200

GBS 133 Panikfunktion B

Stulp Oberfläche	Dornmaß in mm	Stulp Form	Stulp 20 x 285 mm / PZ-72		Stulp 24 x 285 mm / PZ-72	
			DIN-L	DIN-R	DIN-L	DIN-R
ER	65	rund	20133ja02H33100	20133ja02H33200	20133ja02M33100	20133ja02M33200
	80	rund	20133ma02H33100	20133ma02H33200	20133ma02M33100	20133ma02M33200

GBS 134 Panikfunktion C

Stulp Oberfläche	Dornmaß in mm	Stulp Form	Stulp 20 x 285 mm / PZ-72		Stulp 24 x 285 mm / PZ-72	
			DIN-L	DIN-R	DIN-L	DIN-R
ER	65	rund	20134ja02H32100	20134ja02H32200	20134ja02M32100	20134ja02M32200
	80	rund	20134ma02H32100	20134ma02H32200	20134ma02M32100	20134ma02M32200

GBS 135 Panikfunktion D einwärts

Stulp Oberfläche	Dornmaß in mm	Stulp Form	Stulp 20 x 285 mm / PZ-72		Stulp 24 x 285 mm / PZ-72	
			DIN-L	DIN-R	DIN-L	DIN-R
ER	65	rund	20135ja02H39100	20135ja02H39200	20135ja02M39100	20135ja02M39200
	80	rund	20135ma02H39100	20135ma02H39200	20135ma02M39100	20135ma02M39200

GBS 136 Panikfunktion B einwärts

Stulp Oberfläche	Dornmaß in mm	Stulp Form	Stulp 20 x 285 mm / PZ-72		Stulp 24 x 285 mm / PZ-72	
			DIN-L	DIN-R	DIN-L	DIN-R
ER	65	rund	20136ja02H37100	20136ja02H37200	20136ja02M37100	20136ja02M37200
	80	rund	20136ma02H37100	20136ma02H37200	20136ma02M37100	20136ma02M37200

GBS 131 Panikfunktion C einwärts

Stulp Oberfläche	Dornmaß in mm	Stulp Form	Stulp 20 x 285 mm / PZ-72		Stulp 24 x 285 mm / PZ-72	
			DIN-L	DIN-R	DIN-L	DIN-R
ER	65	rund	20137ja02H38100	20137ja02H38200	20137ja02M38100	20137ja02M38200
	80	rund	20137ma02H38100	20137ma02H38200	20137ma02M38100	20137ma02M38200



Leistungskriterien		
Schließarten	PZ-72	■
	RZ-74	◘
Dornmaß	65	■
	80	■
Panikfunktion	B	■
	C	■
	D	■
	E	■
	ohne	■
Stulp	Edelstahl Rostfrei	■
Stulpbreite	20 rund (Falz)	■
	24 rund (Stumpf)	■
Nuss	9 mm	■
Feuer- und Rauchschutztüren geeignet	F	■
Geprüft und zugelassen DIN / EN	EN 179 EN 1125 DIN 18 250 EN 12 209	

■ Ja - Nein ◘ auf Anfrage

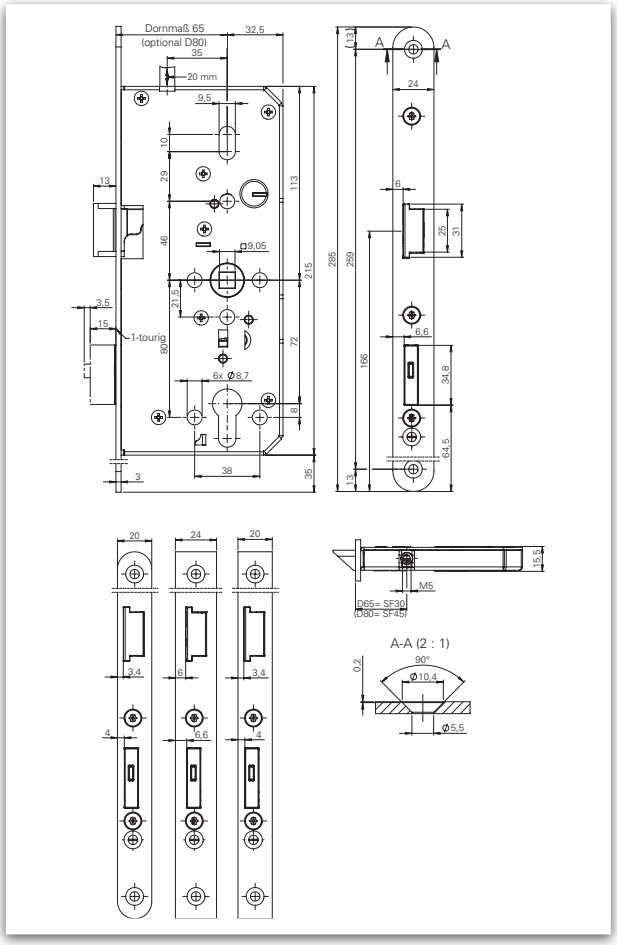

Bemaßung: GBS 140

Beschreibung

- Einsteckschloss für Feuerschutztüren mit Vorrichtung für zusätzliche Falle nach oben
- geprüft und zugelassen nach **DIN 18250** und **EN 12 209**
- Panikvariante: geprüft und zugelassen nach **EN 179** und **EN 1125**
- für zweiflügelige Holz- und Stahltüren und Feuerschutztüren
- notwendiges Zubehör: Verriegelungsstange mit Feder und Schnappschloss
- Stulp eckig auf Anfrage
- zugehöriges Standflügelschloss GBS 94 siehe Seite 576

Auf Anfrage und gegen Aufpreis individuelle Stempelung möglich.

Hinweis:

Passendes Zubehör finden Sie ab der Seite 612.

GBS 141 Panikfunktion E

Stulp Oberfläche	Dornmaß in mm	Stulp Form	Stulp 20 x 285 mm / PZ-72 mit Wechsel		Stulp 24 x 285 mm / PZ-72 mit Wechsel	
			DIN-L	DIN-R	DIN-L	DIN-R
ER	65	rund	20141ja02H34300	20141ja02H34400	20141ja02M34300	20141ja02M34400
	80	rund	20141ma02H34300	20141ma02H34400	20141ma02M34300	20141ma02M34400

GBS 142 Panikfunktion D

Stulp Oberfläche	Dornmaß in mm	Stulp Form	Stulp 20 x 285 mm / PZ-72		Stulp 24 x 285 mm / PZ-72	
			DIN-L	DIN-R	DIN-L	DIN-R
ER	65	rund	20142ja02H35100	20142ja02H35200	20142ja02M35100	20142ja02M35200
	80	rund	20142ma02H35100	20142ma02H35200	20142ma02M35100	20142ma02M35200

GBS 143 Panikfunktion B

Stulp Oberfläche	Dornmaß in mm	Stulp Form	Stulp 20 x 285 mm / PZ-72		Stulp 24 x 285 mm / PZ-72	
			DIN-L	DIN-R	DIN-L	DIN-R
ER	65	rund	20143ja02H33100	20143ja02H33200	20143ja02M33100	20143ja02M33200
	80	rund	20143ma02H33100	20143ma02H33200	20143ma02M33100	20143ma02M33200

GBS 144 Panikfunktion C

Stulp Oberfläche	Dornmaß in mm	Stulp Form	Stulp 20 x 285 mm / PZ-72		Stulp 24 x 285 mm / PZ-72	
			DIN-L	DIN-R	DIN-L	DIN-R
ER	65	rund	20144ja02H32100	20144ja02H32200	20144ja02M32100	20144ja02M32200
	80	rund	20144ma02H32100	20144ma02H32200	20144ma02M32100	20144ma02M32200

GBS 180 ▪ Einsteckschloss mit 2 Zylindervorrichtungen für Feuerschutztüren



Leistungskriterien		
Schließarten	PZ-72	■
	RZ-74	◘
Dornmaß	60 / 100	■
Stulp	Edelstahl Rostfrei	■
Stulpbreite	20	■
	24	■
Nuss	9 mm	■
Feuer- und Rauchschutztüren geeignet	F	■
Geprüft und zugelassen DIN / EN	DIN 18 250 EN 12 209	

■ Ja - Nein ◘ auf Anfrage

 Holztür  Stahltür

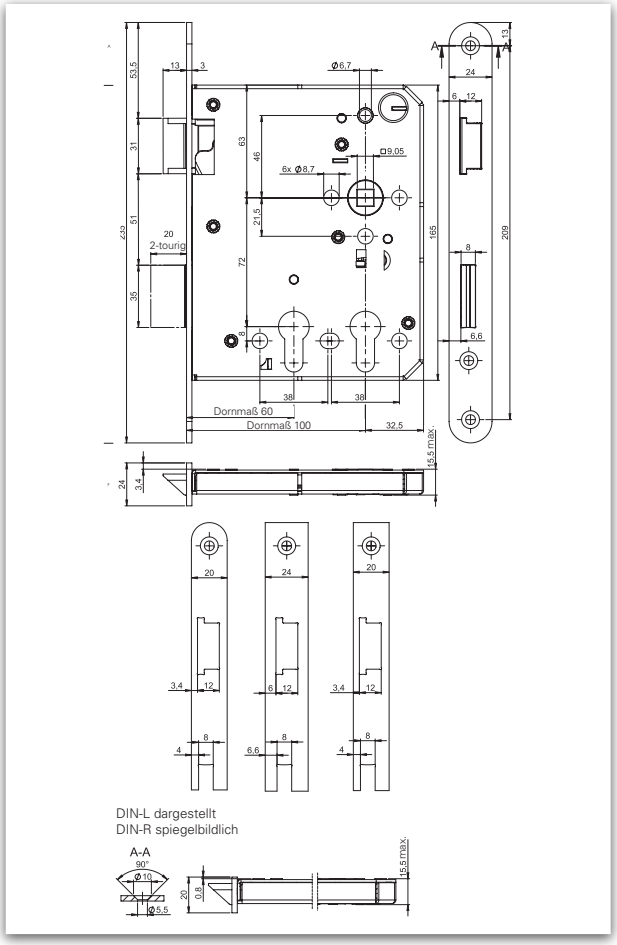

Bemaßung: GBS 180

Beschreibung

- Einsteckschloss mit 2 Zylindervorrichtungen für Feuerschutztüren
- geprüft und zugelassen nach **DIN 18 250** und **EN 12 209**
- Stulp eckig auf Anfrage

Auf Anfrage und gegen Aufpreis individuelle Stempelung möglich.

GBS 180 ▪ Einsteckschloss mit 2 Zylindervorrichtungen für Feuerschutztüren

Stulp Oberfläche	Dornmaß in mm	Stulp Form	Stulp 20 x 235 mm		Stulp 24 x 235 mm	
			DIN-L	DIN-R	DIN-L	DIN-R
ER	60 / 100	rund	20180ra02h30300	20180ra02h30400	20180ra02m30300	20180ra02m30400



Leistungskriterien		
Schließarten	PZ-72 Wechsel	■
Dornmaß	65	■
Stulp	Edelstahl Rostfrei	■
Stulpbreite	24	■
Nuss	9 mm	■
Feuer- und Rauchschutztüren geeignet	F	■
Geprüft und zugelassen DIN / EN	EN 12 209	

■ Ja - Nein ◘ auf Anfrage

Holztür Stahltür

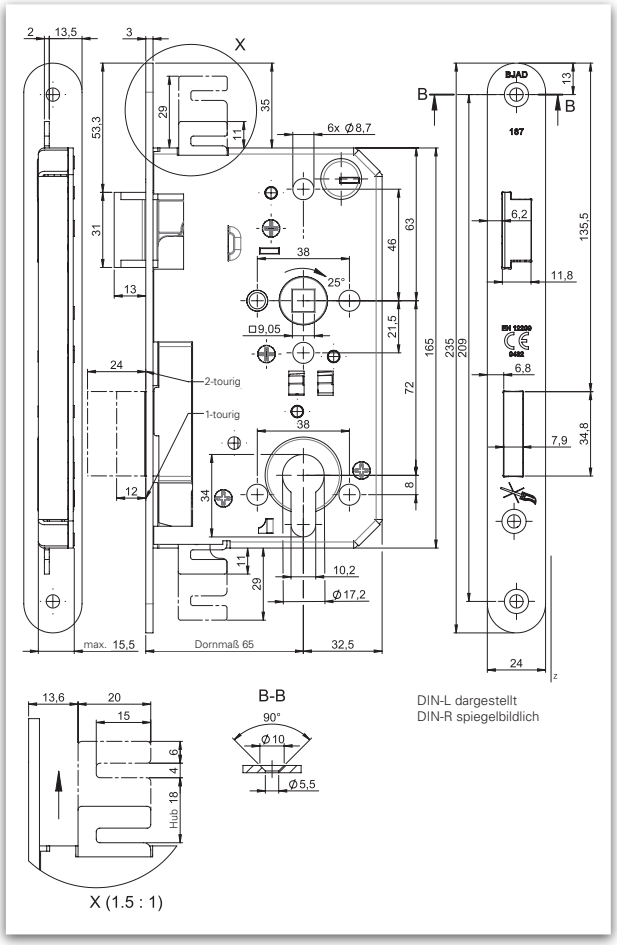

Bemaßung: GBS 187

Beschreibung

- Hauptschloss für Mehrpunktverriegelung
- geprüft und zugelassen nach **EN 12 209**
- Riegelbetätigung nach oben und unten
- Verriegelungshub: 18 mm
- Fallensperrung nach 1. Verriegelungstour
- Einsatz mit Zusatzschwenkriegelschloss GBS 188 siehe Seite 602
- Verbindungsmuffe mit Gewindeaufnahme für Treibriegelstange auf Anfrage

Auf Anfrage und gegen Aufpreis individuelle Stempelung möglich.

Stulp Oberfläche	Dornmaß in mm	Stulp Form	Stulp 24 x 235 mm	
			DIN-L	DIN-R
ER	65	rund	20180ra02m30300	20180ra02m30400

GBS 188 ▪ Zusatzschloss mit Schwenkriegel



Leistungskriterien		
Stulp	Edelstahl Rostfrei	■
Stulpbreite	20	◘
	24	■
Nuss	9 mm	■
Feuer- und Rauchschutztüren geeignet	F	■
Geprüft und zugelassen DIN / EN	EN 12 209	

■ Ja - Nein ◘ auf Anfrage

Holztür Stahltür

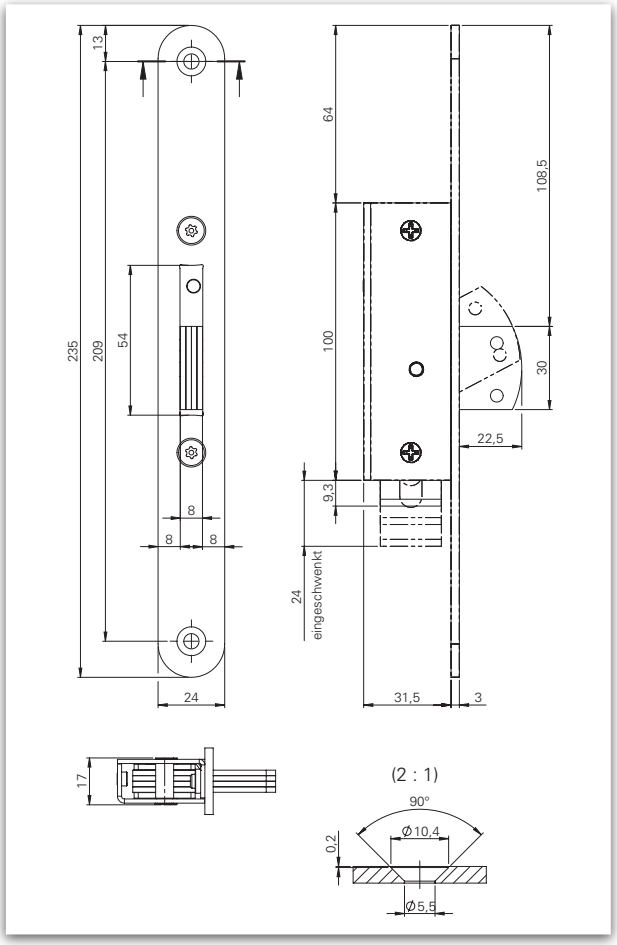

Bemaßung: GBS 188

Beschreibung

- Schwenkriegel als Zusatzschloss
- einsetzbar mit Hauptschlossschloss GBS 187 siehe Seite 600
- Anschluss-, Verbindungsstücke nach Vorgabe auf Anfrage

Auf Anfrage und gegen Aufpreis individuelle Stempelung möglich.

Stulp Oberfläche	Stulp Form	Stulp 24 x 235 mm DIN-L / DIN-R
ER	rund	201880000m30000



Leistungskriterien		
Schließarten	PZ-72	■
	RZ-74	◘
Dornmaß	65	■
Panikfunktion	B	■
	C	■
	D	■
	E	■
	ohne	■
Stulp	Edelstahl Rostfrei	■
Stulpbreite	20	■
	24	■
Nuss	9 mm	■
Feuer- und Rauchschutztüren geeignet	F	■
Geprüft und zugelassen DIN / EN	EN 179 EN 1125 DIN 18 250 EN 12 209	

■ Ja - Nein ◘ auf Anfrage

Holztür Stahltür

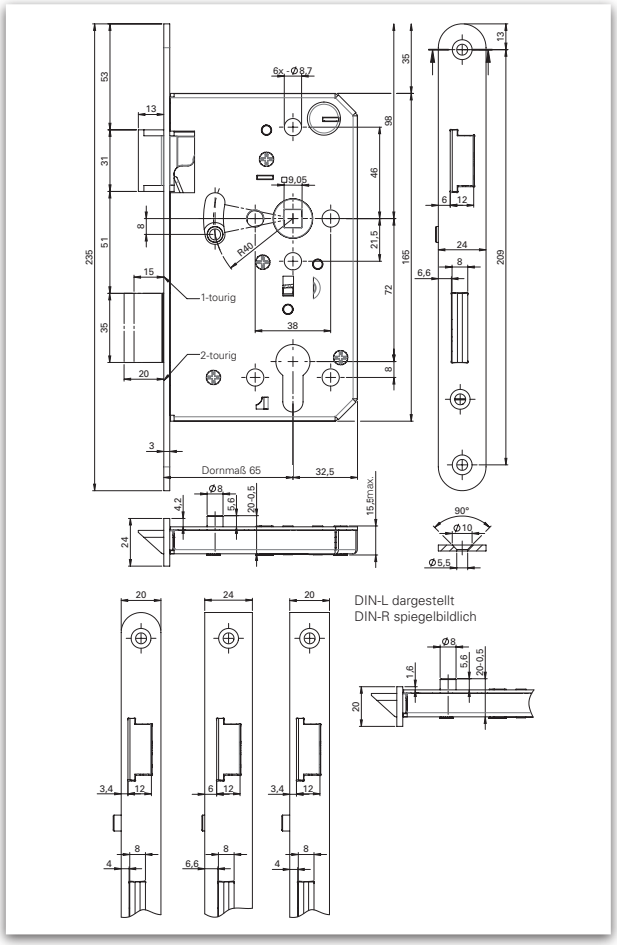

Bemaßung: GBS 190

Beschreibung

- Hauptschloss für Dreifallenverschluss
- einsetzbar mit Zusatzfallenschloss GBS 198 siehe Seite 606
- geprüft und zugelassen nach **DIN 18 250** und **EN 12 209**
- Verbindungsstangen auf Anfrage
- Bei höher gelegter Drückerbetätigung (z.B. in Kindergärten) einsetzbar mit Zusatzschloss GBS 199 siehe Seite 608
- Panikfunktion einwärts auf Anfrage
- Stulp eckig auf Anfrage

Auf Anfrage und gegen Aufpreis individuelle Stempelung möglich.

GBS 190 ohne Wechselfunktion

Stulp Oberfläche	Dornmaß in mm	Stulp Form	Stulp 20 x 235 mm		Stulp 24 x 235 mm	
			DIN-L	DIN-R	DIN-L	DIN-R
ER	65	rund	20190ja02h30100	20190ja02h30200	20190ja02m30100	20190ja02m30200

GBS 190 mit Wechselfunktion

Stulp Oberfläche	Dornmaß in mm	Stulp Form	Stulp 20 x 235 mm		Stulp 24 x 235 mm	
			DIN-L	DIN-R	DIN-L	DIN-R
ER	65	rund	20190ja02h30300	20190ja02h30400	20190ja02m30300	20190ja02m30400

GBS 191 Panikfunktion E

Stulp Oberfläche	Dornmaß in mm	Stulp Form	Stulp 20 x 235 mm		Stulp 24 x 235 mm	
			DIN-L	DIN-R	DIN-L	DIN-R
ER	65	rund	20190ja02h34300	20190ja02h34400	20190ja02m34300	20190ja02m34400

GBS 192 Panikfunktion D

Stulp Oberfläche	Dornmaß in mm	Stulp Form	Stulp 20 x 235 mm		Stulp 24 x 235 mm	
			DIN-L	DIN-R	DIN-L	DIN-R
ER	65	rund	20190ja02h35100	20190ja02h35200	20190ja02m35100	20190ja02m35200

GBS 193 Panikfunktion B

Stulp Oberfläche	Dornmaß in mm	Stulp Form	Stulp 20 x 235 mm		Stulp 24 x 235 mm	
			DIN-L	DIN-R	DIN-L	DIN-R
ER	65	rund	20190ja02h33100	20190ja02h33200	20190ja02m33100	20190ja02m33200

GBS 194 Panikfunktion C

Stulp Oberfläche	Dornmaß in mm	Stulp Form	Stulp 20 x 235 mm		Stulp 24 x 235 mm	
			DIN-L	DIN-R	DIN-L	DIN-R
ER	65	rund	20190ja02h32100	20190ja02h32200	20190ja02m32100	20190ja02m32200

GBS 198 ▪ Zusatzfallenschloss aus Dreifallenverschluss für Feuerschutztüren



Leistungskriterien		
Dornmaß	65	■
Stulp	Edelstahl Rostfrei	■
Stulpbreite	20	■
	24	■
Feuer- und Rauchschutztüren geeignet	F	■

■ Ja - Nein ◘ auf Anfrage

 Holztür  Stahltür

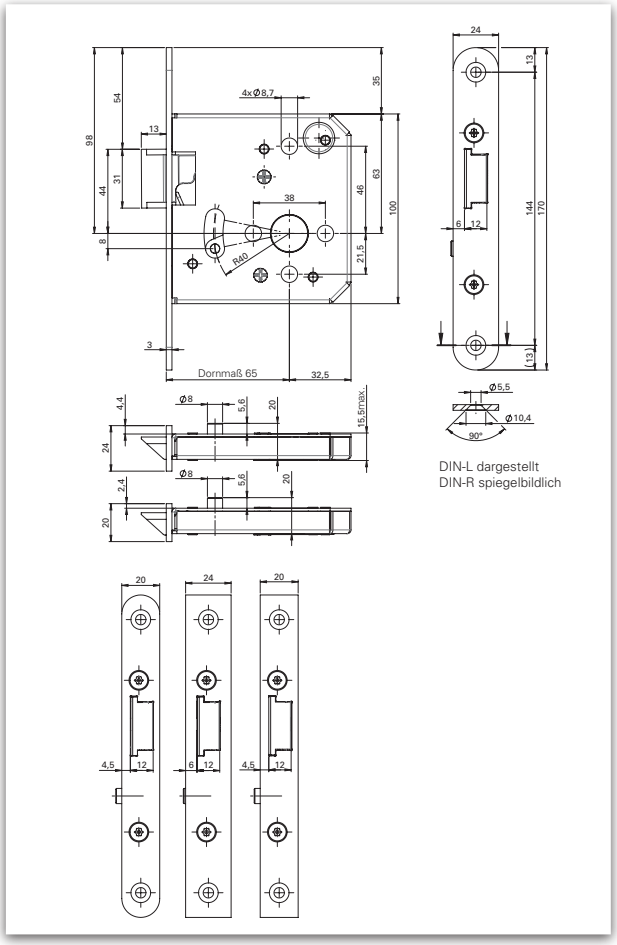

Bemaßung: GBS 198

Beschreibung

- Zusatzfallenschloss für Dreifallenverschluss
- einsetzbar mit Hauptschlossschloss GBS 190 siehe Seite 606
- Stulp eckig auf Anfrage

Auf Anfrage und gegen Aufpreis individuelle Stempelung möglich.

GBS 198 ▪ Zusatzfallenschloss aus Dreifallenverschluss für Feuerschutztüren

Stulp Oberfläche	Dornmaß in mm	Stulp Form	Stulp 20 x 170 mm		Stulp 24 x 170 mm	
			DIN-L	DIN-R	DIN-L	DIN-R
ER	65	rund	20198j000D30100	20198j000D30100	20198j000J30100	20198j000J30100



Leistungskriterien		
Dornmaß	65	■
Stulp	Edelstahl Rostfrei	■
Stulpbreite	20	■
	24	■
Nuss	9 mm	■
Feuer- und Rauchschutztüren geeignet	F	■

■ Ja - Nein ◘ auf Anfrage

 Holztür  Stahltür

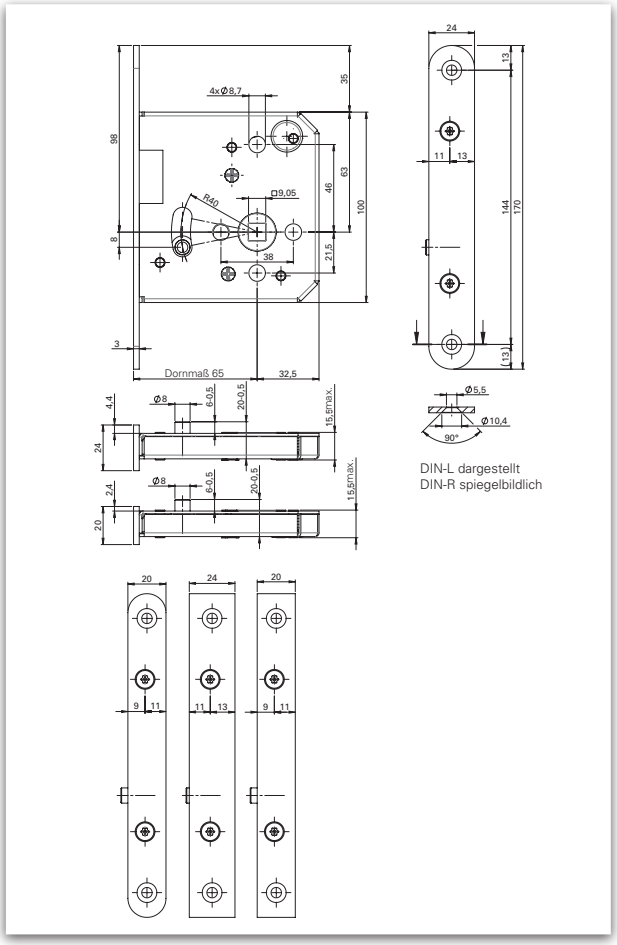

Bemaßung: GBS 199

Beschreibung

- Zusatzschloss
- Zum Einsatz in Kombination mit GBS 190, siehe Seite 604, bei höher gelegter Drückerbetätigung, z.B. in Kindergärten.
- Stulp eckig auf Anfrage

Auf Anfrage und gegen Aufpreis individuelle Stempelung möglich.

Stulp Oberfläche	Dornmaß in mm	Stulp Form	Stulp 20 x 170 mm		Stulp 24 x 170 mm	
			DIN-L	DIN-R	DIN-L	DIN-R
ER	65	rund	20199j002D30100	20199j072D30200	20199j072J30100	20199j072J30200

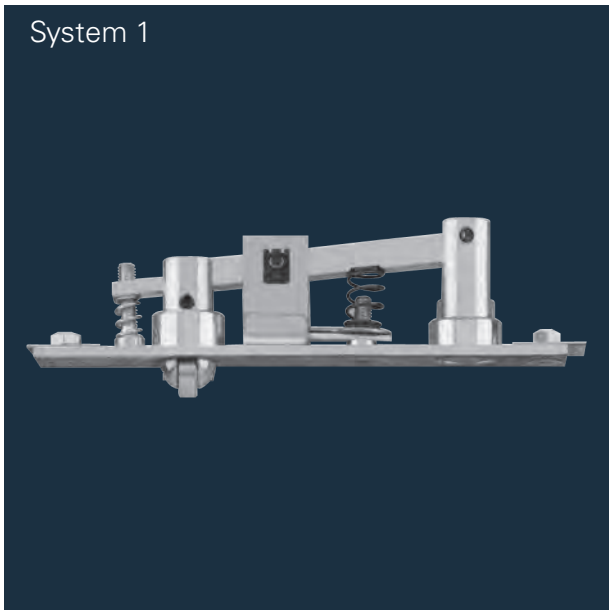

Dualverriegelungssystem 1

Der Standflügel ist bei geschlossenem Gangflügel verriegelt, da der Schaltbolzen hoch geschoben ist und dadurch der Riegelbolzen in den Standbolzen gedrückt wird. Fallhub und Widerstand sind einstellbar.

Der Standflügel ist bei geöffnetem Gangflügel ebenfalls entriegelt, da der Riegelbolzen durch Federdruck zurückgezogen wird. Durch den Türschließerdruck bleibt der Standflügel in geschlossener Position stehen. Lieferung mit Anlaufkeil.

DIN-Links / DIN-Rechts verwendbar.

	Artikelnummer
Dualverriegelungssystem 1	204585500000000

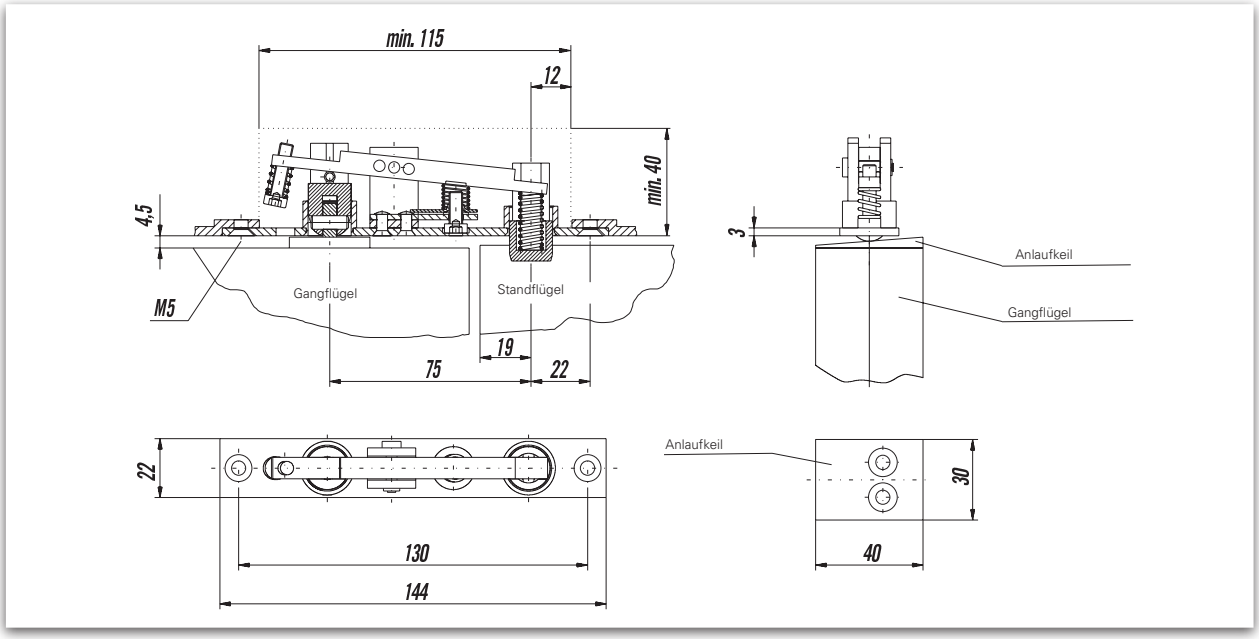

Bemaßung: Dualverriegelungssystem 1 mit Rollfalle

Das Dualverriegelungssystem 1 mit Rollfalle ist auch als Variante mit normaler Falle lieferbar. Bitte sprechen Sie uns an, wenn Sie diese Variante benötigen!

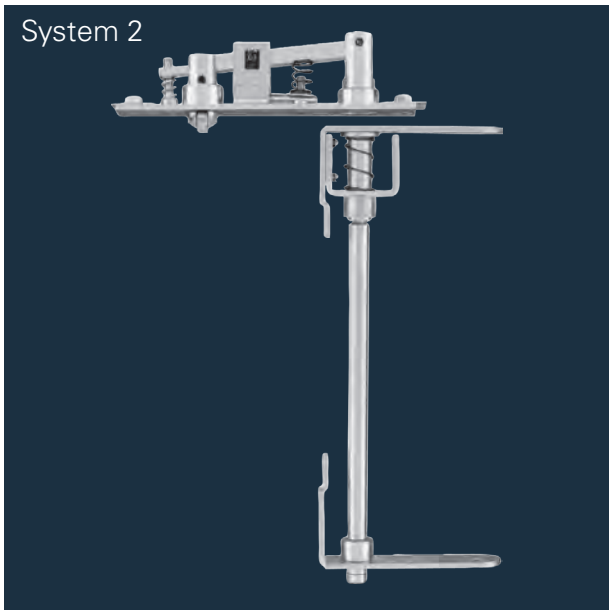

Dualverriegelungssystem 2

Zusätzlich zur Obenverriegelung kann der Standflügel unten verriegelt werden. Im Standflügel ist eine durchgehende Riegelstange rückfedernd eingebracht.

Der Riegelbolzen drückt an die Riegelstange, die den Standflügel unten im Boden verriegelt. Bei geöffnetem Gangflügel ist der Riegelbolzen zurückgezogen. Die Riegelstange steht in Ausgangsstellung. Lieferung erfolgt mit Riegelstange (2.500 mm).

DIN-Links / DIN-Rechts verwendbar.

Unter Berücksichtiung einer Zulassung mit geprüften Feuerschutztüren, kann dieses System auch als Panikverriegelung genutzt werden.

	Artikelnummer
Dualverriegelungssystem 2	204586500000000

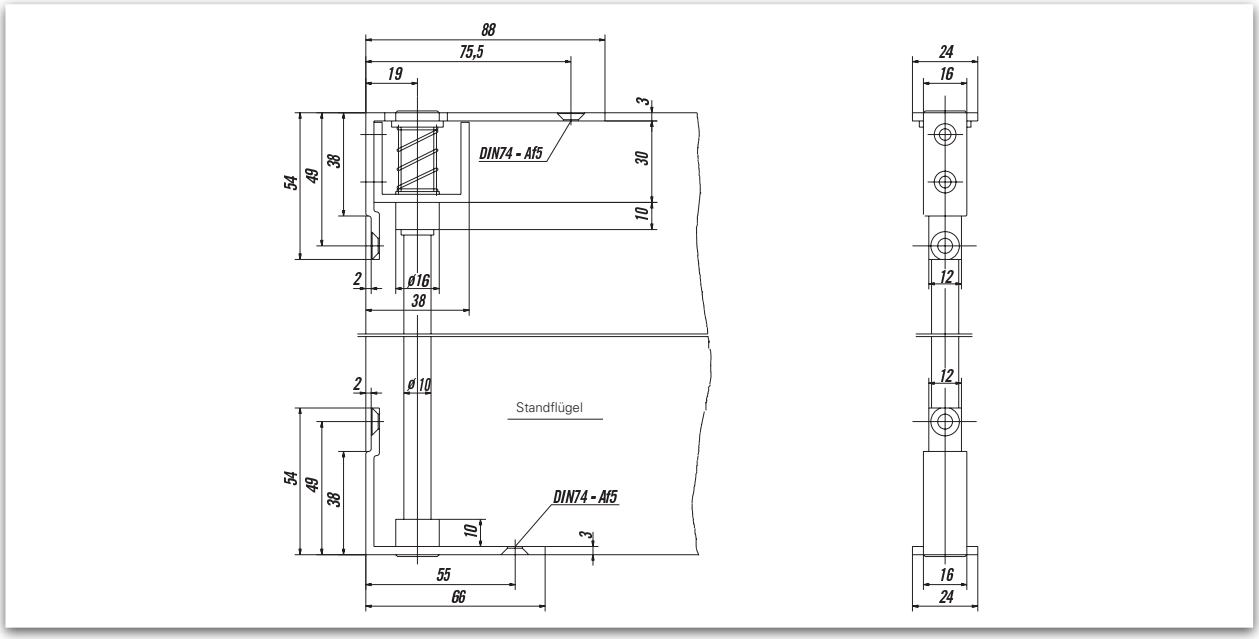

Bemaßung: Dualverriegelungssystem 2 mit Rollfalle

Das Dualverriegelungssystem 2 mit Rollfalle ist auch als Variante mit normaler Falle lieferbar. Bitte sprechen Sie uns an, wenn Sie diese Variante benötigen!

Zubehör

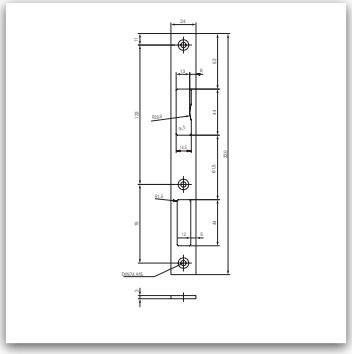

Bemaßung: Typ 20

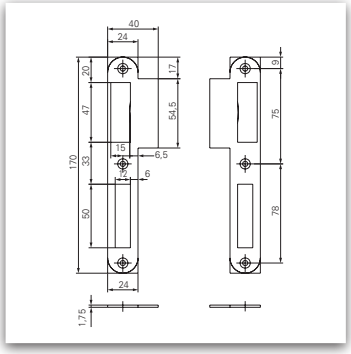

Bemaßung: Typ 08

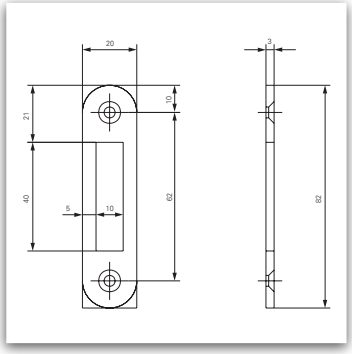

Bemaßung: Typ 02

Schließbleche

Typ	Ausführung	Artikelnummer
02	eckig	2Z01020000ED000
08	rund	2Z01080000RD000
	eckig	2Z01080000ED000
20	eckig	2Z01200000ED000



Abbildung: Schließblech

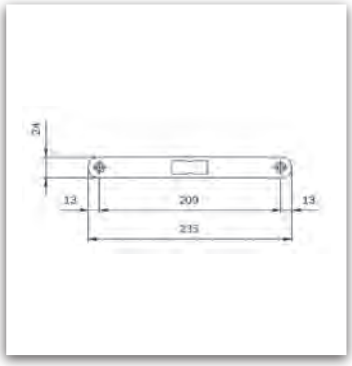

Bemaßung: Schließblech

Schließbleche GBS 82 und GBS 83

Maße	Artikelnummer
24 x 235 x 3 mm	2082000143

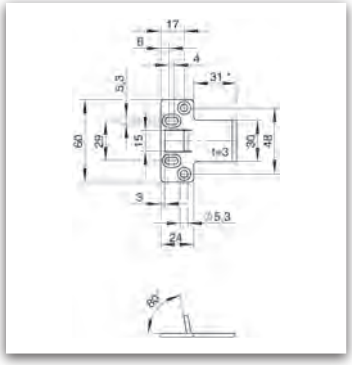

Bemaßung: Schließblech oben

Schließblech GBS 98 oben

Stulp	Artikelnummer
60 x 24 mm	20980105

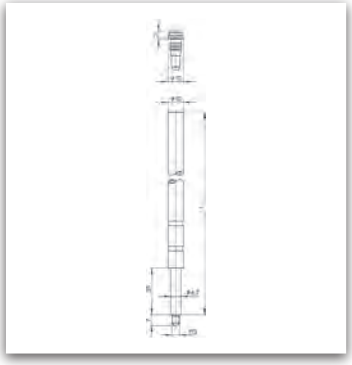

Bemaßung: Treibriegelstange oben

Treibriegelstange GBS 98 oben

Länge mm	Artikelnummer
1.000	20980116
1.500	20980113
2.000	20980117
2.500	20980118

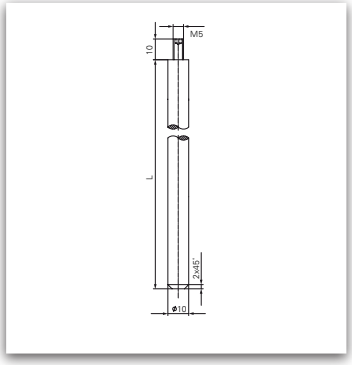

Bemaßung: Triebriegelstange unten

Treibriegelstange GBS 98 unten massiv

Länge mm	Artikelnummer
980	20980100
1.420	20980115

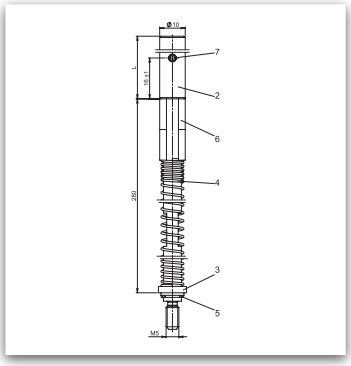

Bemaßung: Treibriegelstange GBS 130



Treibriegelstange GBS 13x / 14x

Länge mm (B)	Artikelnummer
1.135	20940890
1.385	20940891
1.635	20940892
1.885	20940893
2.135	20940894
2.385	20940895
2.635	20940896

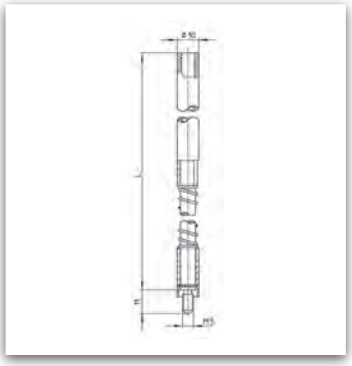

Bemaßung: Treibriegelstange GBS 96 / 97



Treibriegelstange GBS 96 / 97 oben

Länge mm (B)	Artikelnummer
1.400	20980110
1.900	20980109
2.400	20980108

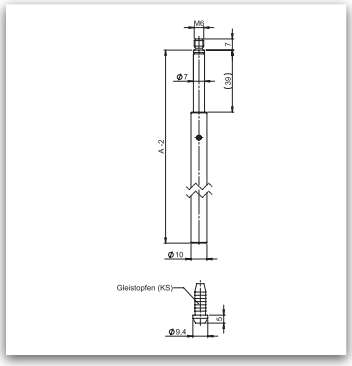



Bemaßung: Triebriegelstange Standard

Treibriegelstange Standard

Länge mm (B)	Artikelnummer
450	20940850BVZ
500	20940851BVZ
635	20940852BVZ
700	20940853BVZ
760	20940854BVZ
885	20940855BVZ
950	20940856BVZ
1.000	20940857BVZ
1.010	20940858BVZ
1.135	20940859BVZ
1.200	20940860BVZ
1.385	20940861BVZ
1.500	20940862BVZ
2.000	20940863BVZ
2.500	20940864BVZ
3.000	20940865BVZ

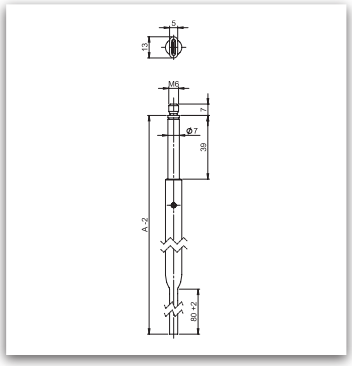



Bemaßung: Treibriegelstange planet

Treibriegelstange Standard planet

Länge mm (B)	Artikelnummer
917	20940880BVZ
926	20940881BVZ
966	20940882BVZ
1.440	20940883BVZ
1.414	20940884BVZ



Abbildung: Schaltschloss

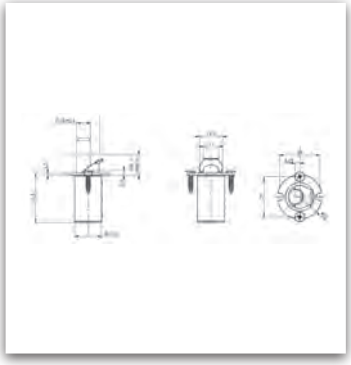

Bemaßung: Schaltschloss



Abbildung: Distanzring

Schaltschloss GBS 84

Maße	Artikelnummer
Ø 29 x 36 mm	20840000

Distanzring für Schaltschloss GBS 84

Maße (Höhe)	Artikelnummer
1 mm	20840001
2 mm	20840002



Abbildung: Treibriegelstange

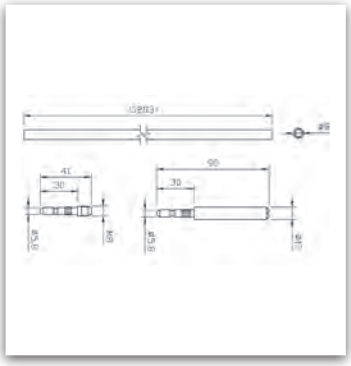

Bemaßung: Treibriegelstange

Treibriegelstange für GBS 84

Länge in mm (A)	Artikelnummer
Ø 8 x 1.203 mm	20840007



Abbildung: Schließblech oben

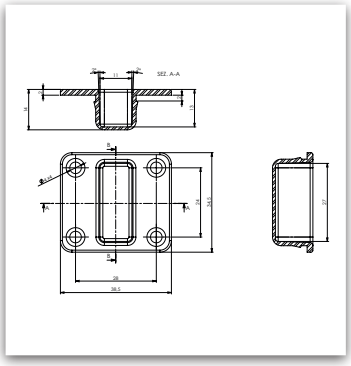

Bemaßung: Schließblech oben

Schließblech eckig GBS 84 oben

Maße	Artikelnummer
38 x 34 mm	20840003



Abbildung: Bodenschließmulde

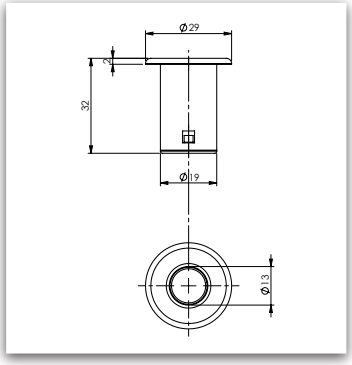

Bemaßung: Bodenschließmulde

Bodenschließmulde rund GBS 84

Maße	Artikelnummer
29 x 32 mm	20840004



Abbildung: Stangenführung

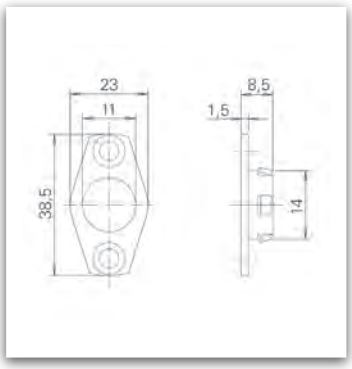

Bemaßung: Stangenführung



Abbildung: Unterlage für Stangenführung*

Stangenführung rund GBS 84

Maße	Artikelnummer
29 x 16 mm	20840005
	20840006*



Abbildung: Schaltschloss

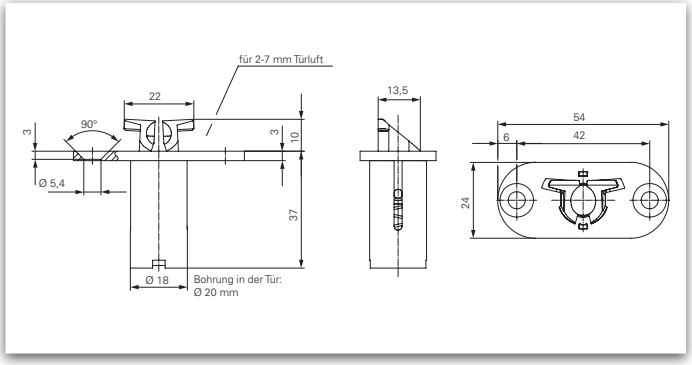

Bemaßung: Schaltschloss

Schaltschloss

Stulp	Artikelnummer
20 x 54 mm	20610220
24 x 54 mm	20610221



Abbildung: Schnappschloss

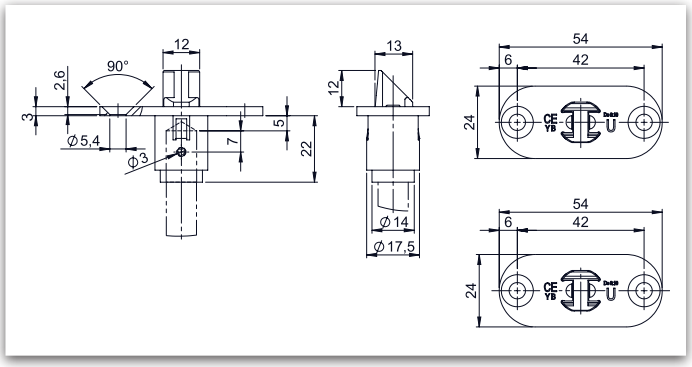

Bemaßung: Schnappschloss

Schnappschloss

Stulp	Artikelnummer
20 x 54 mm	20610222
24 x 54 mm	20610223



Abbildung: Stangenführung unten

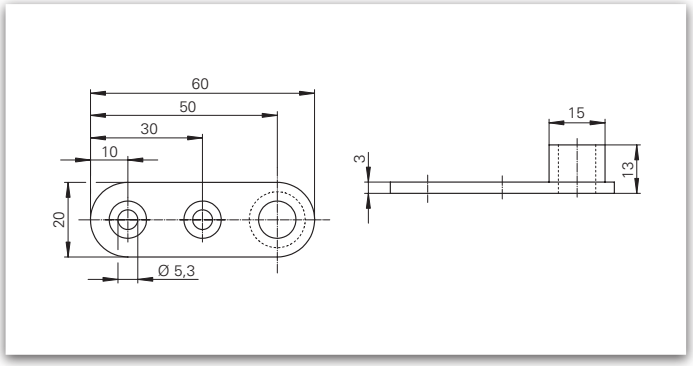

Bemaßung: Stangenführung unten

Stangenführung unten

Stulp	Artikelnummer
20 x 60 mm	20940803BVZ



Abbildung: Bodenschließmulde

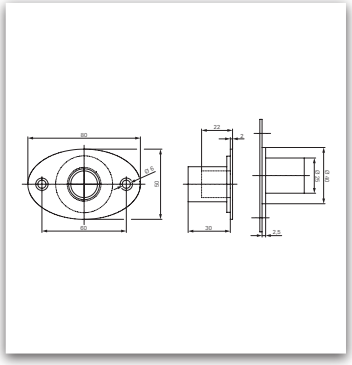

Bemaßung: Bodenschließmulde

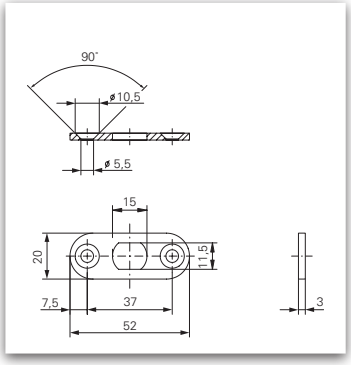

Bemaßung: Schließblech oben

Bodenschließmulde verstellbar

Stulp	Artikelnummer
50 x 80 mm	20980036

Schließblech Standard oben

Stulp	Artikelnummer
52 x 20 mm	2094080443



Abbildung: Bodenschließmulde

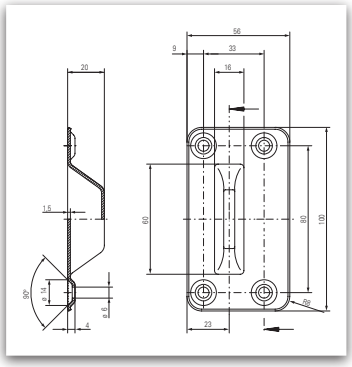

Bemaßung: Bodenschließmulde

Bodenschließmulde

Stulp	Artikelnummer
100 x 56 mm	2098003146

Zubehörsets GBS 94

Zubehörset für Türhöhe bis 2.600 mm - Stulp Schaltschloss 20 mm

Treibriegelstange (unten)	1.000		20940857BVZ	Artikelnummer Set
Treibriegelstange (oben)	1.500		20940862BVZ	209405200000000
Schaltschloss		24 x 54	20610221	
Schließblech oben			2094080443	
Stangenführung unten			20940803BVZ	
Bodenschließmulde		100 x 56	2098003146	

Zubehörset für Türhöhe bis 3.100 mm - Stulp Schaltschloss 20 mm

Inhalt	Länge (mm)	Stulp (mm)	Artikelnummer Einzelteil	Artikelnummer Set
Treibriegelstange (unten)	1.000		20940857BVZ	209405250000000
Treibriegelstange (oben)	2.000		20940863BVZ	
Schaltschloss		24 x 54	20610221	
Schließblech oben			2094080443	
Stangenführung unten			20940803BVZ	
Bodenschließmulde		100 x 56	2098003146	

Zubehörset für Türhöhe bis 2.600 mm - Stulp Schaltschloss 24 mm

Inhalt	Länge (mm)	Stulp (mm)	Artikelnummer Einzelteil	Artikelnummer Set
Treibriegelstange (unten)	1.000		20940857BVZ	209405300000000
Treibriegelstange (oben)	1.500		20940862BVZ	
Schaltschloss		20 x 54	20610220	
Schließblech oben			2094080443	
Stangenführung unten			20940803BVZ	
Bodenschließmulde		100 x 56	2098003146	

Zubehörset für Türhöhe bis 3.100 mm - Stulp Schaltschloss 24 mm

Inhalt	Länge (mm)	Stulp (mm)	Artikelnummer Einzelteil	Artikelnummer Set
Treibriegelstange (unten)	1.000		20940857BVZ	209405350000000
Treibriegelstange (oben)	2.000		20940863BVZ	
Schaltschloss		20 x 54	20610220	
Schließblech oben			2094080443	
Stangenführung unten			20940803BVZ	
Bodenschließmulde		100 x 56	2098003146	

Zubehörsets GBS 98

Zubehörset für Türhöhe bis 2.600 mm

Inhalt	Länge (mm)	Stulp (mm)	Artikelnummer Einzelteil	Artikelnummer Set
Treibriegelstange (unten)	980		20980100	209405500000000
Treibriegelstange (oben)	1.500		20980113	
Schaltschloss		24 x 54	20610221	
Schließblech oben			20980105	
Stangenführung unten			20940803BVZ	
Bodenschließmulde		100 x 56	2098003146	

Zubehörset für Türhöhe bis 3.100 mm

Inhalt	Länge (mm)	Stulp (mm)	Artikelnummer Einzelteil	Artikelnummer Set
Treibriegelstange (unten)	980		20980100	209405550000000
Treibriegelstange (oben)	2.000		20980117	
Schaltschloss		24 x 54	20610221	
Schließblech oben			20980105	
Stangenführung unten			20940803BVZ	
Bodenschließmulde		100 x 56	2098003146	

Zubehörset für Türhöhe bis 3.600 mm

Inhalt	Länge (mm)	Stulp (mm)	Artikelnummer Einzelteil	Artikelnummer Set
Treibriegelstange (unten)	980		20980100	209405600000000
Treibriegelstange (oben)	2.500		20980118	
Schaltschloss		24 x 54	20610221	
Schließblech oben			20980105	
Stangenführung unten			20940803BVZ	
Bodenschließmulde		100 x 56	2098003146	

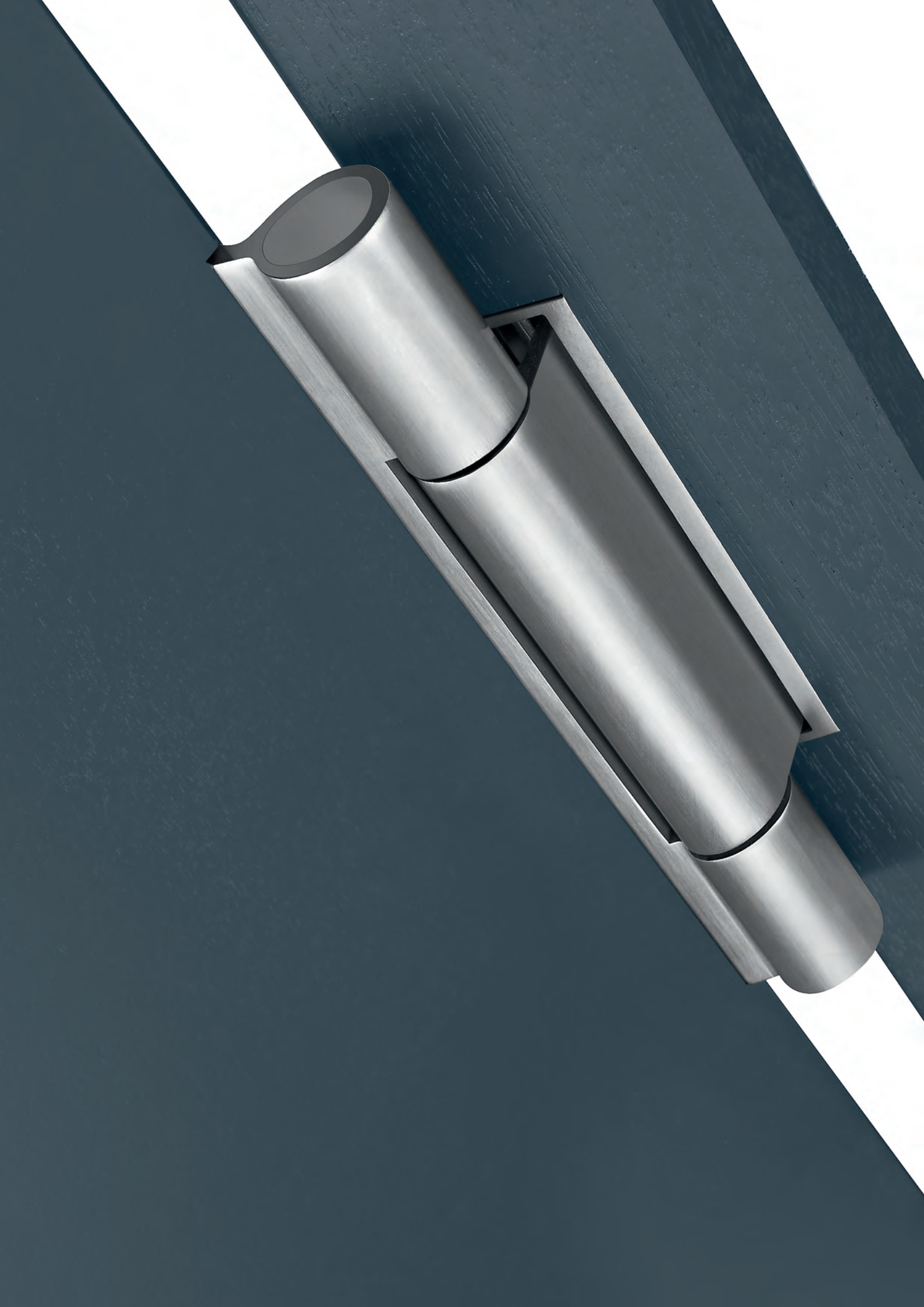

ECO

Bandtechnik

Tragende Rollen.

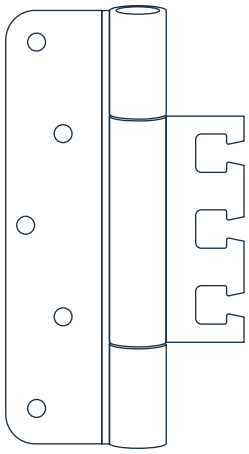

Den Hebelkräften trotzen

Die Bänder verbinden den Türflügel beweglich mit der Zarge. Der Begriff Bänder stammt aus der Zeit, als an den Türen noch Eisenbänder montiert waren, an deren Ende ein Auge gebogen wurde. Dieses Auge war in der Angel am Türstock beweglich aufgehängt – daher der Name Angel.

Viele Aphorismen sind der Tür gewidmet. Einer der Mächtigsten geht auf ein Zitat des Archimedes zurück: „Gebt mir einen festen Punkt und ich werde die Welt aus den Angeln heben." Dieser Sinnspruch wird immer dann verwendet, wenn etwas Grundsätzliches verändert wird, wenn sich ein Weltbild wandelt, ein Paradigmenwechsel ansteht. Archimedes bezog es auf die Hebelgesetze.

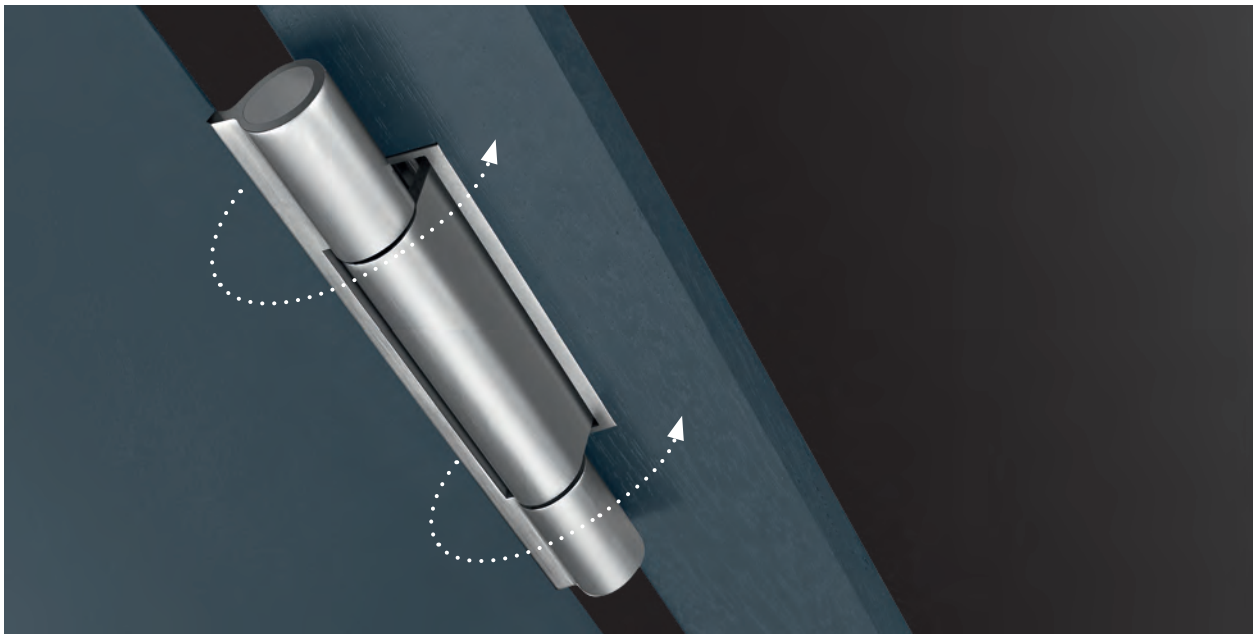

So ist es bis heute: Gute Bänder stellen sicher, dass sich die Tür genau so öffnet, wie man es von ihr erwartet. Sie definieren den Drehpunkt – und damit die Beweglichkeit der Tür – und bieten dem Türblatt den Widerhalt.

Türbänder müssen optimal auf die Dimension einer Tür abgestimmt sein – auf deren Maß, auf deren Gewicht, auf deren Montageart und ihren Einsatzort. Sie sind nicht nur stark belastete Bauteile an der Tür. ECO Schulte kann auf jahrzehntelange Erfahrung in der Fertigung von Bändern verweisen: ECO **Horizon** Bänder sind Premiumprodukte, die der Norm **EN 1935** entsprechen. Sie tragen das CE-Zeichen und sind z. T. in der höchsten Bandklasse (14) geprüft.

Premium-Kugellager

Die Qualität eines Bandes wird entscheidend von der Qualität des Lagers bestimmt. ECO Schulte hat deshalb für seine Objektbänder eigens eine Lagertechnologie entwickelt (Patent: DE 103 61 548.2). Charakteristisch ist die Lagerung: Die Rolle wird oben und unten auf einer Stahlkugel in je zwei hochfesten Kunststoffwannen geführt. Diese spezifische Lagerung ist verschleißfrei, wartungs- und spielfrei und garantiert leichten Lauf der Tür. Die gedoppelte Lagerung kontrolliert Axial- und Radialkräfte wirkungsvoll und dauerhaft. In Praxistests wurde diese Lagertechnologie durch ein unabhängiges Institut auf mehr als eine Million Schließvorgänge erfolgreich getestet. Das bürgt für lebenslange, sichere Funktion.

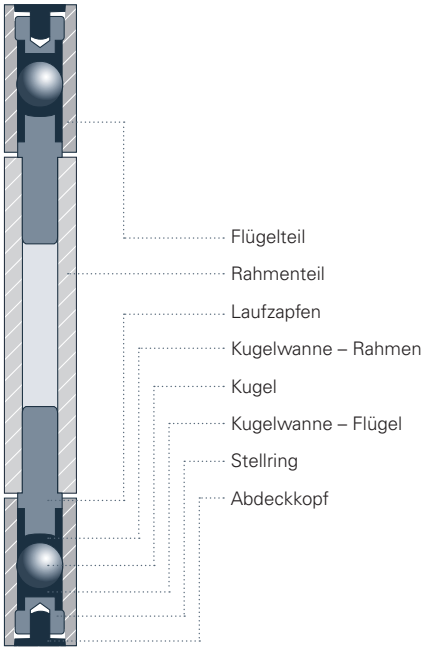

ECO **Horizon** Objektbänder – die Varianten

Die hochwertigen Objektbänder von ECO Schulte sind für alle gängigen Türtypen erhältlich. Je nach Erfordernis sind zudem individuell an die Tür angepasste Lösungen erhältlich.

ECO **Horizon Objektbänder OBX – perfekt justierbar**

Die Objektbänder dieses Typs sind beim Einbau der Tür im dazugehörigen Aufnahmeelement dreidimensional justierbar, was eine wesentliche Einbauerleichterung bedeutet. Die Zahl hinter der OBX-Kennung weist auf den Durchmesser der verwendeten Rolle hin. Das Objektband OBX 20 wird für höchste Oberflächengüte und Passgenauigkeit von Rolle und Auge in Edelstahl gegossen.

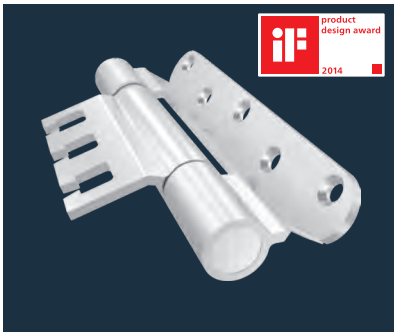

ECO **Horizon Objektbänder OBN – fest verschraubt für stumpfe**

Die Objektbänder dieses Typs werden beim Türenhersteller oder Verarbeiter verbaut und sind nicht justierbar. Die Zahl hinter der OBN-Kennung weist auf den Durchmesser der verwendeten Rolle hin. Das Objektband OBN 20 wird für höchste Oberflächengüte und Passgenauigkeit von Rolle und Auge in Edelstahl gegossen.



Die Highlights des Systems

An den Details lässt sich die Güte eines Bandes ablesen. ECO ist der Spezialist für Bänder und kann hier punkten – nicht nur durch die Tatsache, dass sich ECO **Horizon** Bänder ohne Umbau DIN-Links / DIN-Rechts verwenden lassen.

Premium Kugellager

ECO Schulte hat mit seiner patentierten Kugellagertechnik ein Alleinstellungsmerkmal am Markt und setzt einen neuen Standard im Premium-Segment. Das richtige Produkt, wenn höchste Ansprüche an ein Türband gestellt werden. ECO **Horizon** OBX und OBN Bänder sind absolut wartungsfrei und funktionieren ohne Schmierstoffe. Unansehnliche Ablagerungen von Fetten und Ölen auf den sichtbaren Teilen des Bandes gehören der Vergangenheit an. Die absolute spielfreie Lagerung der Tür garantiert optimalen Lastabtrag über beide Bänder.



Gegossene Rollenaufnahme

Die Verarbeitung von Edelstahl ist eine anspruchsvolle Sache. Beispiel Aufnahme der Bandrolle: Die ECO Feingusstechnologie erzeugt eine perfekte, geschlossene Aufnahme der Rolle. Durch die Homogenität des Materials bis hin zu den Bandlappen, wird eine weit überdurchschnittlich hohe Lastabtragung unserer Bänder gewährleistet.
Dass diese Präzision und diese Qualität keine Selbstverständlichkeiten sind, zeigt das nebenstehende Wettbewerbsprodukt. Die Aufnahme dieser Rolle hat Spiel und lässt sich aufhebeln – eine Hypothek auf die Lebensdauer des Produkts und eine Einladung an Einbrecher.

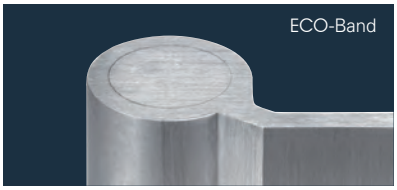



Definierte Kanten

ECO Schulte **Horizon** Objektbänder spielen in puncto Ästhetik und Präzision in einer eigenen Klasse: Die definierte Kante der Aufnahmefläche sorgt für bestmögliche Passgenauigkeit und Kraftverteilung. Und sie zeugt davon, dass die Systembauer aus dem westfälischen Menden den Umgang mit dem Material und mit Türbändern meisterhaft beherrschen.

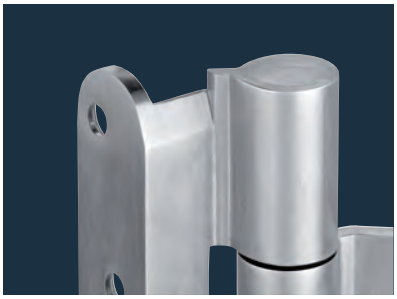

Systemidentisches Schliffbild

ECO Schulte begreift die Tür als System. Und dieses System besteht aus allen Funktionselementen, die eine Tür gangbar machen. Bei den Objektbändern zeigt sich ECO detailverliebt und schleift die Edelstahloberflächen der Bänder längs. Damit passt das fein erzeugte Schliffbild exakt zu dem der Drückergarnituren aus demselben Hause.



Gewichte und Lasten

Türbänder sind hoch belastete Bauelemente: Sie haben nicht nur die Tür selbst zu tragen, sondern je nach Einsatzort auch weit höhere Lasten. Häufiges Türöffnen, Türschlagen und außergewöhnlicher Umgang mit der Tür wie in Kasernen oder Schulen können herkömmliche Bänder an die Belastungsgrenze führen, wenn sie nur auf das reine Türgewicht ausgelegt sind.

ECO **Horizon** Bänder verfügen über eine geschlossene Bandrolle, die in aufwändiger Gusstechnik hergestellt wird; ein Aufbiegen der Rolle ist damit ausgeschlossen. Auch bei der Materialstärke der Bänder gibt es keine Kompromisse: Die Bandlappen von ECO **Horizon** Bändern tragen Lasten von bis zu 300 kg pro Bandpaar.

Maximales Türgewicht von ECO Horizon Objektbändern

Anschlag	max. Türgewicht: 300 kg	max. Türgewicht: 200 kg	max. Türgewicht: 160 kg	max. Türgewicht: 120 kg
gefälzter Anschlag	OBX-20-1531/160 OBX-20-1532/160	OBX-20-1531/120 OBX-20-1532/120 OBX-20-1951/160 OBX-18-1531/160	OBX-20-1951/120 OBX-18-1532/160	OBX-18-1531/120
stumpfer Anschlag	OBX-20-2541/160 OBX-20-2542/160 OBN-20-4141/160	OBX-20-2541/120 OBX-20-2542/120 OBX-18-2541/160 OBN-18-4141/160		OBX-18-2541/120 OBN-18-4141/120

Die angegebenen Werte sind unter 100 % Prüflaborbedingungen entstanden. Bitte beachten Sie dies bei der Wahl des Objektbandes.

Eine sachgemäße Montage der Tür, die Materialfestigkeit des anzuschlagenden Bauelements und eine kraftschlüssige Verbindung mit dem Mauerwerk vorausgesetzt: ECO **Horizon** Bänder sollten nach der obenstehenden Tabelle mit ausreichend Last- und Sicherheitsreserven auch für besondere Einsatzorte ausgewählt und eingesetzt werden. Der Einsatz eines dritten Bandes ist bei der Anwendung des ECO Schulte Systems nur unter wirklich erschwerten Bedingungen erforderlich. Ein drittes Band, das im oberen Drittel des Türstocks angeschlagen wird, kann die Belastbarkeit der Bänder um rund ein Drittel erhöhen.

Die Angaben in der Tabelle beziehen sich auf eine Türflügelgröße von 2 x 1m, den Einsatz von zwei Bändern und eine fachgerechte Montage.

Die Vielzahl der individuellen Auswahlktiterien wie beispielsweise Einsatzorte, Frequentierung der Türen usw., können bei der Ermittlung der Werte nicht berücksichtigt werden. Daher empfehlen wir, dass zum Schutz des Einzelnen Sicherheitsreserven einkalkuliert werden und die Auswahl der Bänder entsprechend erfolgen sollte.

Bei Rückfragen beraten wir Sie gerne.

Für alle Anschläge

Technische, konstruktive und ästhetische Anforderungen bestimmen die Kantenausbildung des Türblatts – und in der Folge das erforderliche Band. Typische Kantenausprägungen sind stumpf angeschlagene oder gefälzte Türen – und ihre Varianten. ECO Schulte hat für folgende Türanschlags-Varianten Bänder im Sortiment:

Varianten der gefälzten Tür:

1a. Gefälzte Tür

Das gefälzte Türblatt ist an den seitlichen und der oberen Kante einfach abgestuft. Die geschlossene Tür greift damit auf die Zarge über – es ist kein Spalt sichtbar.

1b. Gefälzte Tür mit Flügeldichtung

Diese gefälzte Tür verfügt zusätzlich über eine Dichtung im aufschlagenden Falz.

Varianten der stumpf einschlagenden Tür:

2a. Stumpf einschlagende Tür

Das Türblatt einer stumpf einschlagenden Tür ist im geschlossenen Zustand bündig mit der Zarge. Von der Anschlagseite bleibt ein umlaufender Spalt (Falzluft) sichtbar.

2b.wchlagende Tür mit Doppelfalz

Diese Tür verbindet die optische Wirkung der stumpf einschlagenden Tür (Zarge und Türblatt sind bündig) mit der besseren Dichtfähigkeit der gefälzten Tür. Eine doppelte Gummidichtung im Türstock sorgt für beste Schall- und Wärmedämmung. Die Doppelfalztür ist deshalb eine typische Wohnungseingangstür.

Variante der gefälzten, flächenbündigen Tür:

3. Abtragende Tür

Spezialfall einer Tür, bei der eine durchgehende Wandvertäfelung über das Türblatt hinweg realisiert werden soll. Das Türblatt ist gefälzt, schlägt aber mit der aufgebrachten Vertäfelung flächenbündig ein. Von der Anschlagseite bleibt ein umlaufender Spalt (Falzluft) sichtbar.

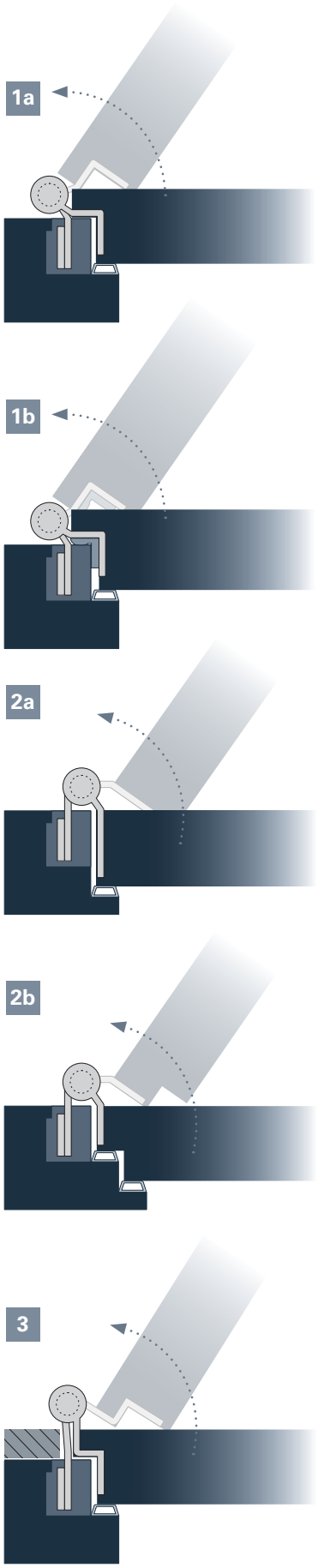

Stahltüren: OEM-Band auf Maß

ECO Schulte bietet Verarbeitern und Türenherstellern ein breites Sortiment individuell entwickelter Bänder für Stahlblechtüren an (Deutsches Patent 102008049740.1, Europäisches Patent 09008617.4). Diese Bänder werden nach Kundenanforderung für die Serienauflage konstruiert und gefertigt. Die innovativste OEM-Lösung aus dem Hause ECO Schulte heißt ECO GENIUS LHA und ist ein lasergeschweißtes Industrieband. LHA steht für „laser hinge adjustable" – es ist nicht nur lasergeschweißt, sondern obendrein höhenverstellbar.

Die Laser-Schweißtechnologie erlaubt minimal auftragende, präzise und hochfeste Schweißnähte. Diese Technologie verbindet beste Fertigungspräzision mit hoher Belastbarkeit. Die Höhenverstellung des Bandes bei der Montage ist sehr einfach und funktioniert mit einem handelsüblichen Innensechskantschlüssel.



Das neue Fertigungskonzept des Industriebandes geht flexibel auf die Bedürfnisse der Türenindustrie ein:

- Rahmen- und Flügelteile sind einzeln verfügbar
- Ein Set besteht aus einem schließkraftunterstützenden Feder- und einem Standardband (KO-Band)
- Unterschiedliche Materialien lieferbar (Stahl verzinkt, Edelstahl)
- Verschiedene Materialstärken (3, 4 oder 5 mm)
- Flexible Werkzeuge für ein flexibles Fertigungskonzept

INHALTSÜBERSICHT

Objektbänder **Horizon** ▪ OBX-20 für gefälzten Anschlag



OBX-20-1531/160
- Klasse 14 (160 kg)

Seite 644-645



OBX-20-1531/120
- Klasse 14 (160 kg)

Seite 646-647



OBX-20-1532/160-FD
- Klasse 14 (160 kg)

Seite 648-649



OBX-20-1532/120-FD
- Klasse 14 (160 kg)

Seite 650-651



OBX-20-1951/160
- Klasse 14 (160 kg)

Seite 652-653

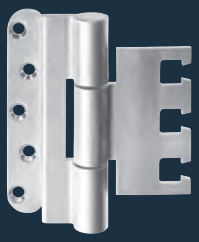

OBX-20-1951/120
- Klasse 14 (160 kg)

Seite 654-655

Objektbänder **Horizon** ▪ OBX-20 für stumpfen Anschlag



OBX-20-2541/160
- Klasse 14 (160 kg)

Seite 656-657



OBX-20-2541/120
- Klasse 14 (160 kg)

Seite 658-659



OBX-20-2542/160
- Klasse 14 (160 kg)

Seite 660-661



OBX-20-2542/120
- Klasse 14 (160 kg)

Seite 662-663

OBX-18-1531/160 ■ Standard-, Tragzapfen- & Sicherheitsbänder

Objektbänder **Horizon** ■ OBX-18 für gefälzten Anschlag



OBX-18-1531/160
- Standard
- Klasse 14 (160 kg)

Seite 666-667

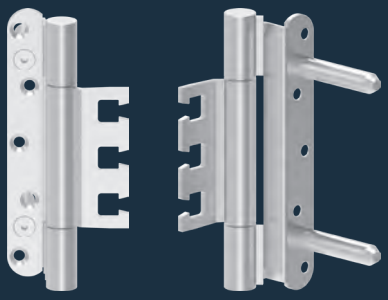

OBX-18-1531/160 TZ
- mit Tragzapfen (TZ)
- Klasse 14 (160 kg)

Seite 666-667



OBX-18-1531/160-RC-A
- Standard
- Klasse 14 (160 kg)

Seite 668-669

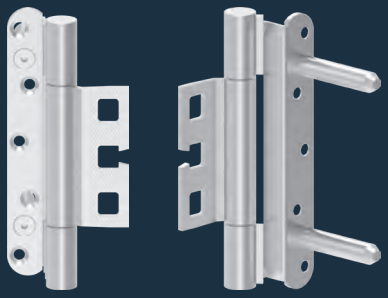

OBX-18-1531/160-RC-A TZ
- mit Tragzapfen (TZ)
- Klasse 14 (160 kg)

Seite 668-669

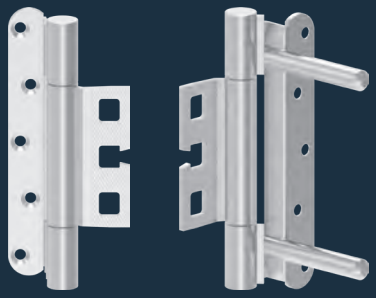

OBX-18-1531/160-RC-A SI
- mit Sicherheitszapfen (SI)
- Klasse 14 (160 kg)

Seite 668-669



OBX-18-1531/160-RC-B
- Standard
- Klasse 14 (160 kg)

Seite 670-671

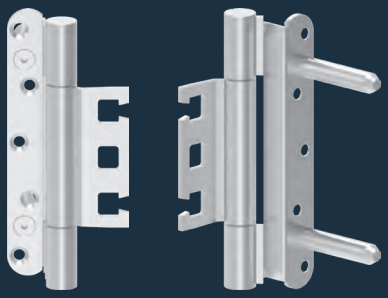

OBX-18-1531/160-RC-B TZ
- mit Tragzapfen (TZ)
- Klasse 14 (160 kg)

Seite 670-671

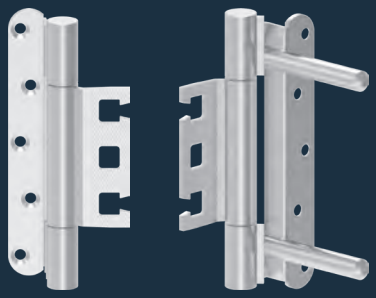

OBX-18-1531/160-RC-B SI
- mit Sicherheitszapfen (SI)
- Klasse 14 (160 kg)

Seite 670-671

OBX-18-1531/120 ■ Standard- & Tragzapfenbänder

Objektbänder **Horizon** ■ OBX-18 für gefälzten Anschlag

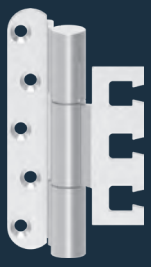

OBX-18-1531/120
- Standard
- Klasse 14 (160 kg)

Seite 672-673

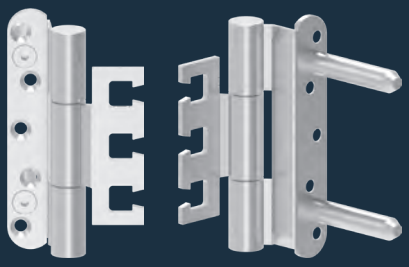

OBX-18-1531/120 TZ
- mit Tragzapfen (TZ)
- Klasse 14 (160 kg)

Seite 672-673



OBX-18-1531/120-RC-A
- Standard
- Klasse 14 (160 kg)

Seite 674-675

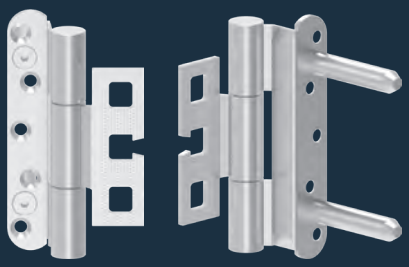

OBX-18-1531/120-RC-A TZ
- mit Tragzapfen (TZ)
- Klasse 14 (160 kg)

Seite 674-675



OBX-18-1531/120-RC-B
- Standard
- Klasse 14 (160 kg)

Seite 676-677

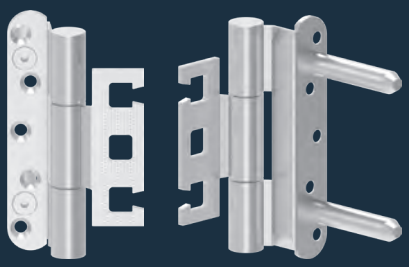

OBX-18-1531/120-RC-B TZ
- mit Tragzapfen (TZ)
- Klasse 14 (160 kg)

Seite 676-677

OBX-18-1532/160-FD ■ Standard-, Tragzapfen- & Sicherheitsbänder

Objektbänder **Horizon** ■ OBX-18 für gefälzten Anschlag



OBX-18-1532/160-FD
- Standard
- Klasse 14 (160 kg)

Seite 678-679

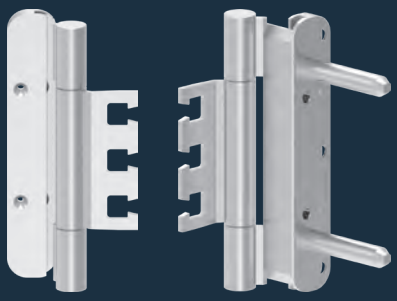

OBX-18-1532/160-FD TZ
- mit Tragzapfen (TZ)
- Klasse 14 (160 kg)

Seite 678-679

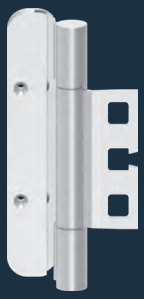

OBX-18-1532/160-FD-RC-A
- Standard
- Klasse 14 (160 kg)

Seite 680-681

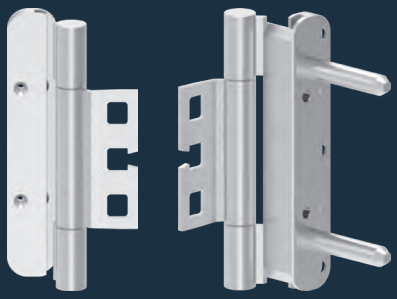

OBX-18-1532/160-FD-RC-A TZ
- mit Tragzapfen (TZ)
- Klasse 14 (160 kg)

Seite 680-681

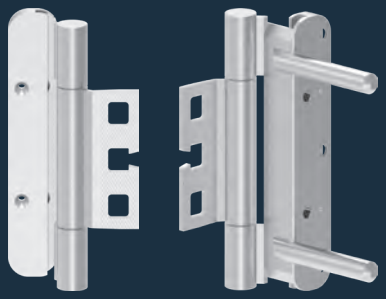

OBX-18-1532/160-FD-RC-A SI
- mit Sicherheitszapfen (SI)
- Klasse 14 (160 kg)

Seite 680-681



OBX-18-1532/160-FD-RC-B
- Standard
- Klasse 14 (160 kg)

Seite 682-683

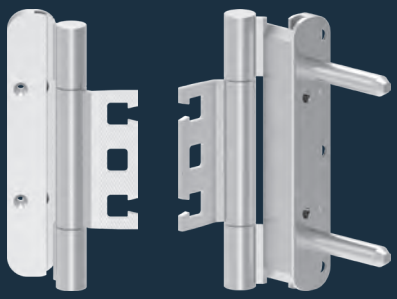

OBX-18-1532/160-FD-RC-B TZ
- mit Tragzapfen (TZ)
- Klasse 14 (160 kg)

Seite 682-683

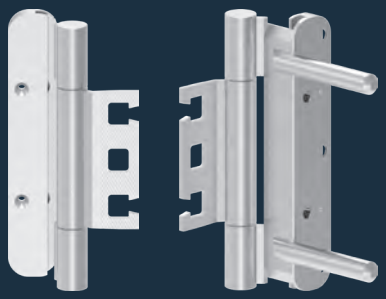

OBX-18-1532/160-FD-RC-B SI
- mit Sicherheitszapfen (SI)
- Klasse 14 (160 kg)

Seite 682-683

OBX-18-1532/120-FD ■ Standard- & Tragzapfenbänder

Objektbänder **Horizon** ■ OBX-18 für gefälzten Anschlag

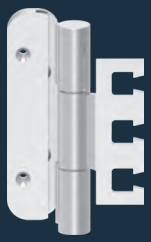

OBX-18-1532/120-FD
- Standard
- Klasse 14 (160 kg)

Seite 684-685

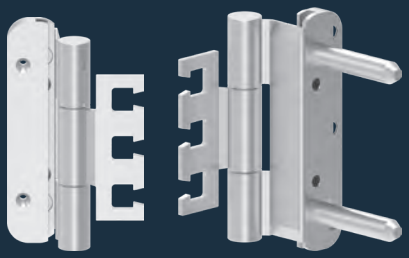

OBX-18-1532/120-FD TZ
- mit Tragzapfen (TZ)
- Klasse 14 (160 kg)

Seite 684-685



OBX-18-1532/120-FD-RC-A
- Standard
- Klasse 14 (160 kg)

Seite 686-687

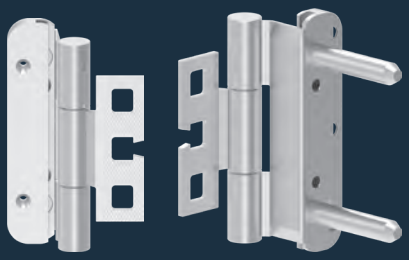

OBX-18-1532/120-FD-RC-A TZ
- mit Tragzapfen (TZ)
- Klasse 14 (160 kg)

Seite 686-687



OBX-18-1532/120-FD-RC-B
- Standard
- Klasse 14 (160 kg)

Seite 688-689

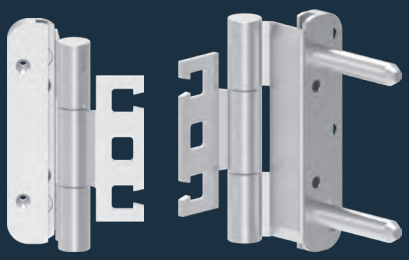

OBX-18-1532/120-FD-RC-B TZ
- mit Tragzapfen (TZ)
- Klasse 14 (160 kg)

Seite 688-689

OBX-18-2541/160 ■ Standard- & Tragzapfenbänder

Objektbänder **Horizon** ■ OBX-18 für stumpfen Anschlag



OBX-18-2541/160
- Standard
- Klasse 14 (160 kg)

Seite 690-691

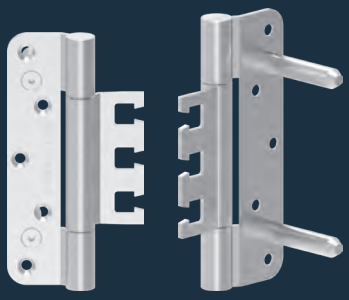

OBX-18-2541/160 TZ
- mit Tragzapfen (TZ)
- Klasse 14 (160 kg)

Seite 690-691



OBX-18-2541/160-RC-A
- Standard
- Klasse 14 (160 kg)

Seite 692-693

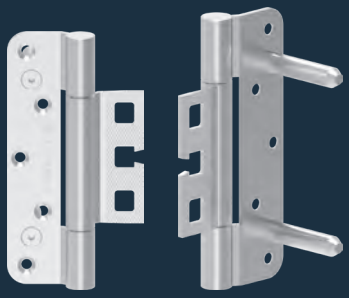

OBX-18-2541/160-RC-A TZ
- mit Tragzapfen (TZ)
- Klasse 14 (160 kg)

Seite 692-693



OBX-18-2541/160-RC-B
- Standard
- Klasse 14 (160 kg)

Seite 694-695

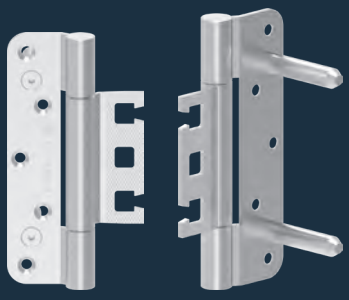

OBX-18-2541/160-RC-B TZ
- mit Tragzapfen (TZ)
- Klasse 14 (160 kg)

Seite 694-695

OBX-18-2541/120 ■ Standard- & Tragzapfenbänder

Objektbänder **Horizon** ■ OBX-18 für stumpfen Anschlag

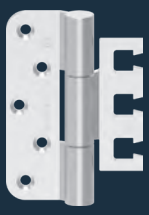

OBX-18-2541/120
- Standard
- Klasse 14 (160 kg)

Seite 696-697

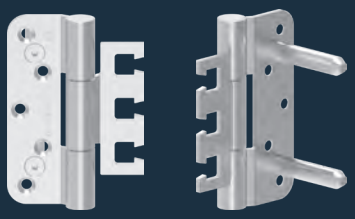

OBX-18-2541/120 TZ
- mit Tragzapfen (TZ)
- Klasse 14 (160 kg)

Seite 696-697

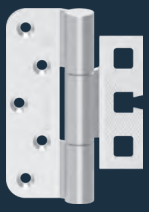

OBX-18-2541/120-RC-A
- Standard
- Klasse 14 (160 kg)

Seite 698-699

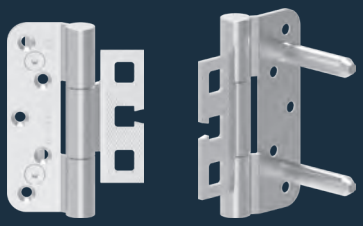

OBX-18-2541/120-RC-A TZ
- mit Tragzapfen (TZ)
- Klasse 14 (160 kg)

Seite 698-699

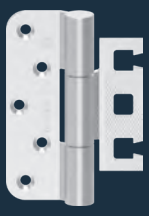

OBX-18-2541/120-RC-B
- Standard
- Klasse 14 (160 kg)

Seite 700-701

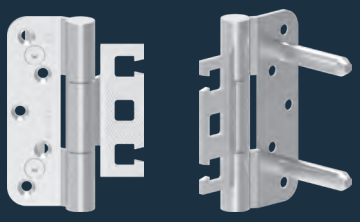

OBX-18-2541/120-RC-B TZ
- mit Tragzapfen (TZ)
- Klasse 14 (160 kg)

Seite 700-701

Objektbänder **Horizon** ▪ OBN-20/18 für stumpfen Anschlag



OBN-20-4141/160-R
- Klasse 14 (160 kg)

Seite 704-705



OBN-18-4141/160-R
- Klasse 14 (160 kg)

Seite 706-707



OBN-18-4141/120-R
- Klasse 11 (80 kg)

Seite 708-709



OBN-18-4141/120-E
- Klasse 11 (80 kg)

Seite 710-711

Objektbänder **Horizon** ▪ OBN-14 für stumpfen Anschlag

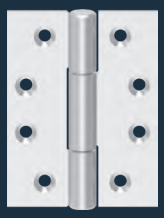

OBN-14-E-C
- Klasse 14 (160 kg)

Seite 714-715

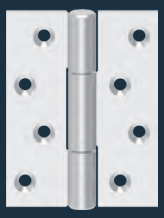

OBN-14-E-Z
- Klasse 14 (160 kg)

Seite 716-717

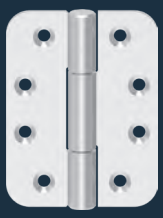

OBN-14-R-C
- Klasse 14 (160 kg)

Seite 718-719

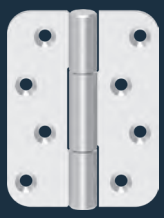

OBN-14-R-Z
- Klasse 14 (160 kg)

Seite 720-721

OBX-Aufnahmeelemente



OBX-3001-3D
Seite 724



OBX-3002-3D
Seite 725



OBX-3011/3012-3D
Seite 726



OBX-3021-3D
Seite 727

OBX-Abdeckwinkel für Aufnahmelemente n Tragzapfen



OBX-3096
Seite 726



OBX-3097
Seite 726



OBX-3098
Seite 727



OBX-3099
Seite 727



OBX-6012.St.Zk
Tragzapfen
Seite 730

Lasergeschweißte Stahlbänder ▪ Genius LHA 3 mm

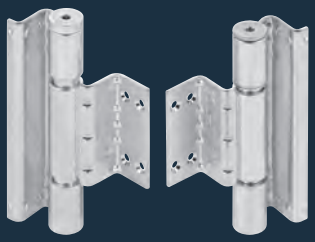

ECO Genius LHA
Federband / KO-Band-Set
3 mm

Seite 732-733



ECO Genius LHA
Federband
3 mm

Seite 733



ECO Genius LHA
KO-Band
3 mm
- Klasse 12 (100 kg)

Seite 733

Lasergeschweißte Stahlbänder ▪ Standardset 3 mm

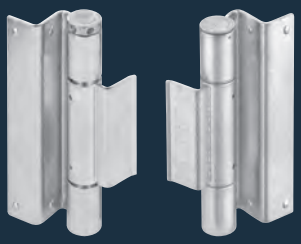

ECO Standardset
Federband / KO-Band-Set
3 mm

Seite 734-735



ECO Standardset
Federband
3 mm

Seite 735



ECO Standardset
KO-Band
3 mm
- Klasse 12 (100 kg)

Seite 735

Lasergeschweißte Stahlbänder ▪ Standardset 4 mm

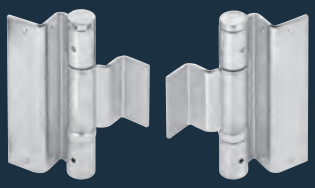

ECO Standardset
Federband / KO-Band-Set
4 mm

Seite 736-737



ECO Standardset
Federband
4 mm

Seite 737



ECO Standardset
KO-Band
4 mm
- Klasse 13 (120 kg)

Seite 737

Lasergeschweißte Stahlbänder ▪ Zubehör



Spannstift
Seite 738



Sperrstift 3/4 mm
Seite 738

ECO Horizon Objektbänder

OBX-20



OBX-20-1531/160

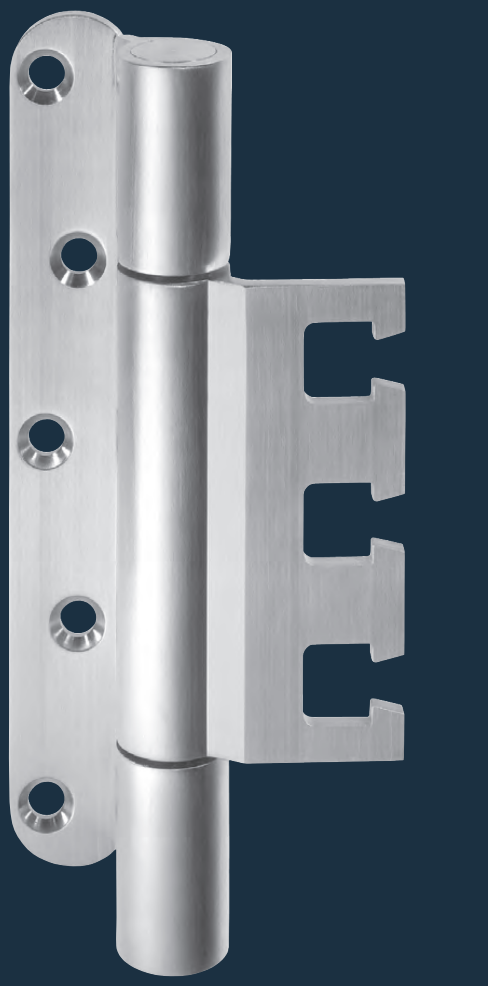

Leistungskriterien		
Größe		160 mm
Ø Rolle		20 mm
Materialstärke		3,5 mm
Schrauben		5 x 50 mm
DIN-L / DIN-R		■
Fräserdurchmesser		24 mm
Fräslänge		160 mm
Frästiefe		3,5 mm
Türarten	gefälzt	■
	flächenbündig	-
Zargenarten	Holz	■
	Stahl	■
	Aluminium	■
Feuerschutz geeignet	F	■
Tragfähigkeit Klasse 14 (Türmasse)	EN 1935 CE	■
	nach Norm	160 kg
	ECO Tragfähigkeit	300 kg
Material	Edelstahl Rostfrei (ER)	■
Oberflächen	ER poliert	◘
	PVD-Beschichtung (Messing)	◘
	Pulverbeschichtung in RAL Tönen	◘
Aufnahme-elemente	Blockzarge	OBX-3001-3D
	Futterzarge	OBX-3002-3D
	Stahlzarge	OBX-3011-3D
		OBX-3012-3D
	Aluminiumzarge	OBX-3021-3D

■ Ja - Nein ◘ auf Anfrage

Maßzeichnung

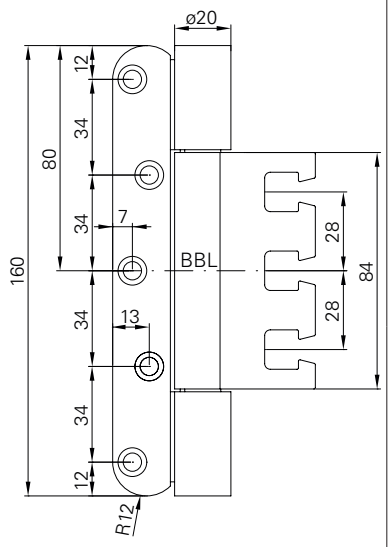

Fräsbild

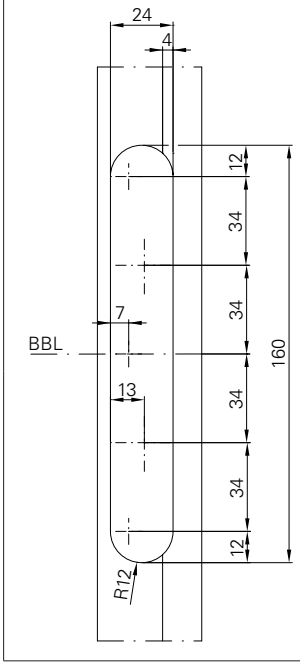

Querschnitt

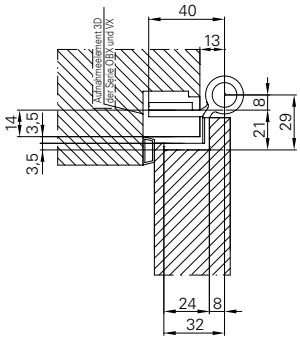

optional als Tragzapfen-Variante erhältlich

PRODUKTFAMILIE ■ FÜR GEFÄLZTEN ANSCHLAG



OBX-20-1531/120.ER



OBX-20-1532/160-FD.ER
OBX-20-1532/120-FD.ER



OBX-20-1951/160.ER
OBX-20-1951/120.ER



Beschreibung

ECO **Horizon Objektband OBX-20-1531/160**

- Für gefälzte Türen an Holz-, Stahl- oder Aluminiumzargen
- Für dreidimensional verstellbare Aufnahmeelemente OBX
- Innenliegende, festmontierte drehbare Achse, dadurch keine Stiftsicherung erforderlich
- Verschleiß- und wartungsfreie kugellaufende Lagertechnik zur Aufnahme radialer und axialer Kräfte
- Geeignet zum Einsatz an FH-Türen
- DIN-Links / DIN-Rechts, ohne Umbau einsetzbar
- EN 1935: Klasse 14 / 160 kg

F EN 1935 CE ER Holztür

OBX-20-1531/160 für gefälzten Anschlag	Maße	Art-Nr
OBX-20-1531/160.ER	Ø 20 x 160 mm	5030007526

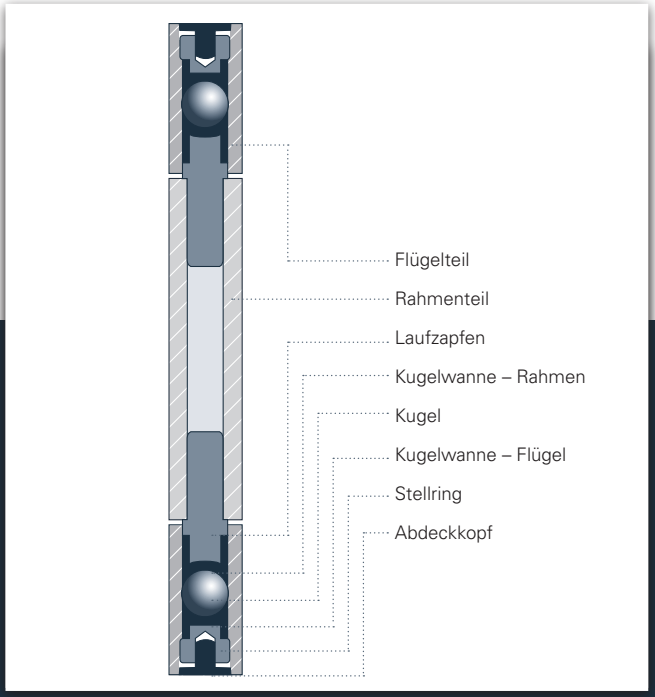

ECO Schulte verwendet für seine OBX und OBN Bänder eine patentierte Lagertechnologie. Diese Technologie bürgt für eine lebenslange Funktion.

OBX-20-1531/120



Leistungskriterien		
Größe		120 mm
Ø Rolle		20 mm
Materialstärke		3,5 mm
Schrauben		5 x 50 mm
DIN-L / DIN-R		■
Fräserdurchmesser		24 mm
Fräslänge		120 mm
Frästiefe		3,5 mm
Türarten	gefälzt	■
	flächenbündig	-
Zargenarten	Holz	■
	Stahl	■
	Aluminium	■
Feuerschutz geeignet	F	■
Tragfähigkeit Klasse 14 (Türmasse)	EN 1935 CE	■
	nach Norm	160 kg
	ECO Tragfähigkeit	200 kg
Material	Edelstahl Rostfrei (ER)	■
Oberflächen	ER poliert	◘
	PVD-Beschichtung (Messing)	◘
	Pulverbeschichtung in RAL Tönen	◘
Aufnahme-elemente	Blockzarge	OBX-3001-3D
	Futterzarge	OBX-3002-3D
	Stahlzarge	OBX-3011-3D
		OBX-3012-3D
	Aluminiumzarge	OBX-3021-3D

■ Ja - Nein ◘ auf Anfrage

Maßzeichnung

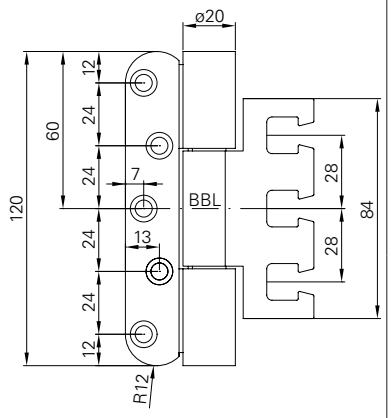

Fräsbild

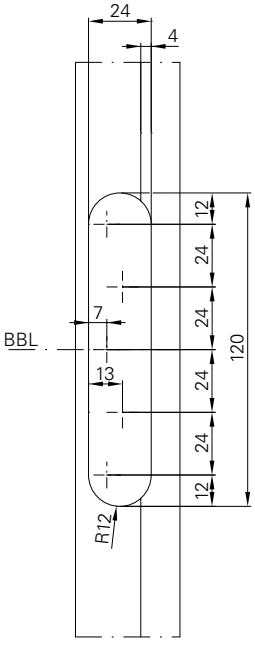

Querschnitt

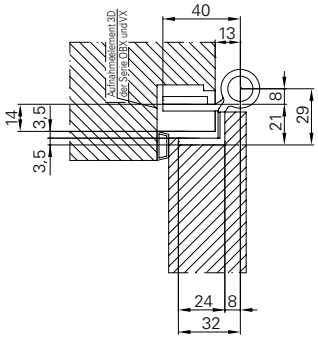

optional als Tragzapfen-Variante erhältlich

PRODUKTFAMILIE ■ FÜR GEFÄLZTEN ANSCHLAG



OBX-20-1531/160.ER



OBX-20-1532/160-FD.ER
OBX-20-1532/120-FD.ER



OBX-20-1951/160.ER
OBX-20-1951/120.ER



Beschreibung

ECO **Horizon Objektband OBX-20-1531/120**

- Für gefälzte Türen an Holz-, Stahl- oder Aluminiumzargen
- Für dreidimensional verstellbare Aufnahmeelemente OBX
- Innenliegende, festmontierte drehbare Achse, dadurch keine Stiftsicherung erforderlich
- Verschleiß- und wartungsfreie kugellaufende Lagertechnik zur Aufnahme radialer und axialer Kräfte
- Geeignet zum Einsatz an FH-Türen
- DIN-Links / DIN-Rechts, ohne Umbau einsetzbar
- EN 1935: Klasse 14 / 160 kg

F EN 1935 CE ER Holztür

OBX-20-1531/120 für gefälzten Anschlag	Maße	Art-Nr
OBX-20-1531/120.ER	Ø 20 x 120 mm	5030007545

OBX-20-1532/160-FD



Leistungskriterien		
Größe		160 mm
Ø Rolle		20 mm
Materialstärke		3,5 mm
Schrauben		5 x 50 mm
DIN-L / DIN-R		■
Fräserdurchmesser		24 mm
Fräslänge		160 mm
Frästiefe		11 mm
Türarten	gefälzt	■
	flächenbündig	-
Zargenarten	Holz	■
	Stahl	■
	Aluminium	■
Feuerschutz geeignet	F	■
Tragfähigkeit Klasse 14 (Türmasse)	EN 1935 CE	■
	nach Norm	160 kg
	ECO Tragfähigkeit	300 kg
Material	Edelstahl Rostfrei (ER)	■
Oberflächen	ER poliert	◘
	PVD-Beschichtung (Messing)	◘
	Pulverbeschichtung in RAL Tönen	◘
Aufnahme-elemente	Blockzarge	OBX-3001-3D
	Futterzarge	OBX-3002-3D
	Stahlzarge	OBX-3011-3D
		OBX-3012-3D
	Aluminiumzarge	OBX-3021-3D

■ Ja - Nein ◘ auf Anfrage

Maßzeichnung

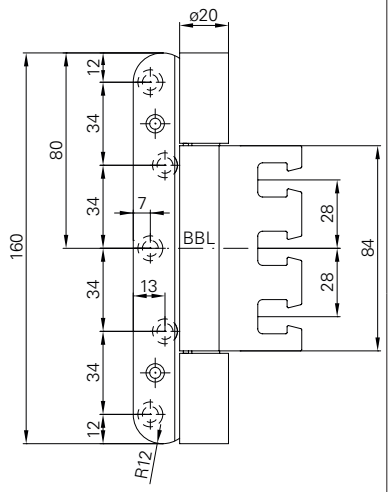

Fräsbild

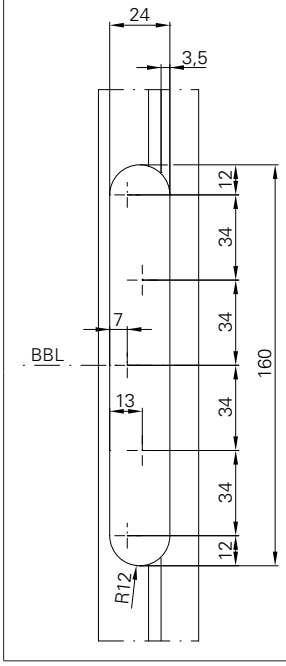

Querschnitt

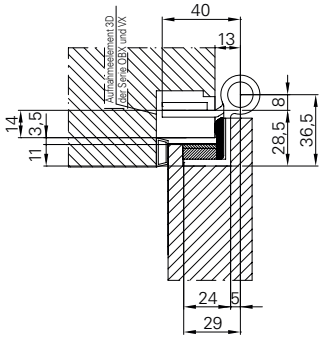

optional als Tragzapfen-Variante erhältlich

PRODUKTFAMILIE ■ FÜR GEFÄLZTEN ANSCHLAG



OBX-20-1531/160.ER
OBX-20-1531/120.ER



OBX-20-1532/120-FD.ER



OBX-20-1951/160.ER
OBX-20-1951/120.ER



Beschreibung

ECO **Horizon Objektband OBX-20-1532/160-FD**

- Für gefälzte Türen an Holz-, Stahl- oder Aluminiumzargen
- Für dreidimensional verstellbare Aufnahmeelemente OBX
- Innenliegende, festmontierte drehbare Achse, dadurch keine Stiftsicherung erforderlich
- Verschleiß- und wartungsfreie kugellaufende Lagertechnik zur Aufnahme radialer und axialer Kräfte
- Geeignet zum Einsatz an FH-Türen
- DIN-Links / DIN-Rechts, ohne Umbau einsetzbar
- EN 1935: Klasse 14 / 160 kg

F EN 1935 CE ER Holztür

OBX-20-1532/160-FD für gefälzten Anschlag	Maße	Art-Nr
OBX-20-1532/160-FD.ER	Ø 20 x 160 mm	5030007527

OBX-20-1532/120-FD



Leistungskriterien		
Größe		120 mm
Ø Rolle		20 mm
Materialstärke		3,5 mm
Schrauben		5 x 50 mm
DIN-L / DIN-R		■
Fräserdurchmesser		24 mm
Fräslänge		120 mm
Frästiefe		11 mm
Türarten	gefälzt	■
	flächenbündig	-
Zargenarten	Holz	■
	Stahl	■
	Aluminium	■
Feuerschutz geeignet	F	■
Tragfähigkeit Klasse 14 (Türmasse)	EN 1935 CE	■
	nach Norm	160 kg
	ECO Tragfähigkeit	200 kg
Material	Edelstahl Rostfrei (ER)	■
Oberflächen	ER poliert	◘
	PVD-Beschichtung (Messing)	◘
	Pulverbeschichtung in RAL Tönen	◘
Aufnahme-elemente	Blockzarge	OBX-3001-3D
	Futterzarge	OBX-3002-3D
	Stahlzarge	OBX-3011-3D
		OBX-3012-3D
	Aluminiumzarge	OBX-3021-3D

■ Ja - Nein ◘ auf Anfrage

Maßzeichnung

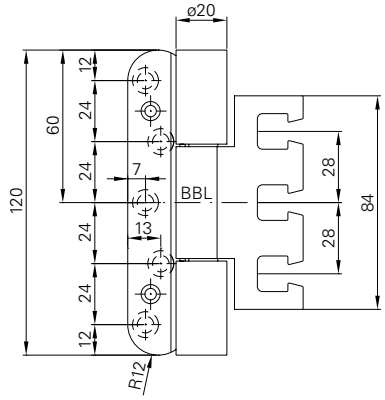

Fräsbild

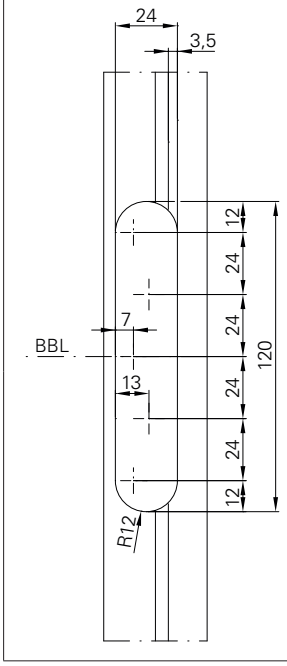

Querschnitt

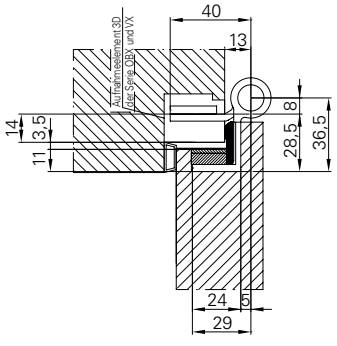

optional als Tragzapfen-Variante erhältlich

PRODUKTFAMILIE ■ FÜR GEFÄLZTEN ANSCHLAG



OBX-20-1531/160.ER
OBX-20-1531/120.ER



OBX-20-1532/160-FD.ER



OBX-20-1951/160.ER
OBX-20-1951/120.ER



Beschreibung

ECO **Horizon Objektband OBX-20-1532/120-FD**

- Für gefälzte Türen an Holz-, Stahl- oder Aluminiumzargen
- Für dreidimensional verstellbare Aufnahmeelemente OBX
- Innenliegende, festmontierte drehbare Achse, dadurch keine Stiftsicherung erforderlich
- Verschleiß- und wartungsfreie kugellaufende Lagertechnik zur Aufnahme radialer und axialer Kräfte
- Geeignet zum Einsatz an FH-Türen
- DIN-Links / DIN-Rechts, ohne Umbau einsetzbar
- EN 1935: Klasse 14 / 160 kg

F EN 1935 CE ER Holztür

OBX-20-1532/120-FD für gefälzten Anschlag	Maße	Art-Nr
OBX-20-1532/120-FD.ER	Ø 20 x 120 mm	5030007554

OBX-20-1951/160



Leistungskriterien		
Größe		160 mm
Ø Rolle		20 mm
Materialstärke		3,5 mm
Schrauben		5 x 50 mm
DIN-L / DIN-R		■
Fräserdurchmesser		24 mm
Fräslänge		160 mm
Frästiefe		3,5 mm
Türarten	gefälzt	■
	flächenbündig	-
Zargenarten	Holz	■
	Stahl	■
	Aluminium	■
Feuerschutz geeignet	F	■
Tragfähigkeit Klasse 14 (Türmasse)	EN 1935 CE	■
	nach Norm	160 kg
	ECO Tragfähigkeit	200 kg
Material	Edelstahl Rostfrei (ER)	■
Oberflächen	ER poliert	◘
	PVD-Beschichtung (Messing)	◘
	Pulverbeschichtung in RAL Tönen	◘
Aufnahme-elemente	Blockzarge	OBX-3001-3D
	Futterzarge	OBX-3002-3D
	Stahlzarge	OBX-3011-3D
		OBX-3012-3D
	Aluminiumzarge	OBX-3021-3D

■ Ja - Nein ◘ auf Anfrage

Maßzeichnung

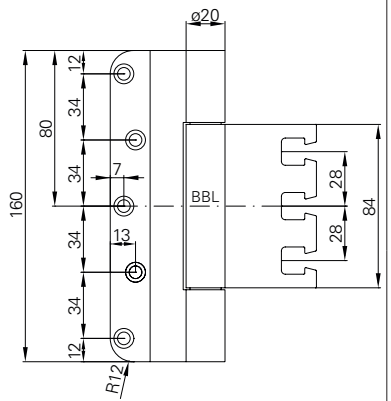

Fräsbild

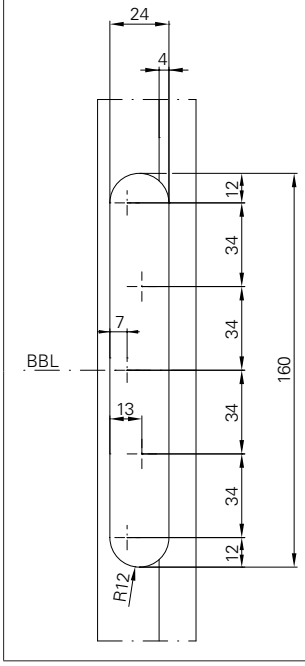

Querschnitt

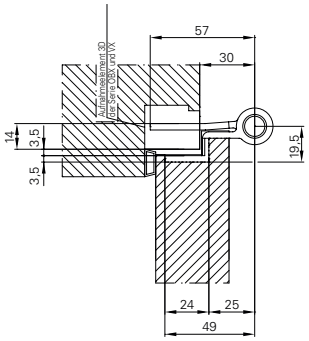

optional als Tragzapfen-Variante erhältlich

PRODUKTFAMILIE ■ FÜR GEFÄLZTEN ANSCHLAG



OBX-20-1531/160.ER
OBX-20-1531/120.ER



OBX-20-1532/160-FD.ER
OBX-20-1532/120-FD.ER



OBX-20-1951/120.ER



Beschreibung

ECO **Horizon Objektband OBX-20-1951/160**

- Für gefälzte Türen an Holz-, Stahl- oder Aluminiumzargen
- Für dreidimensional verstellbare Aufnahmeelemente OBX
- Innenliegende, festmontierte drehbare Achse, dadurch keine Stiftsicherung erforderlich
- Verschleiß- und wartungsfreie kugellaufende Lagertechnik zur Aufnahme radialer und axialer Kräfte
- Geeignet zum Einsatz an FH-Türen
- DIN-Links / DIN-Rechts, ohne Umbau einsetzbar
- EN 1935: Klasse 14 / 160 kg

F EN 1935 CE ER Holztür

OBX-20-1951/160 für gefälzten Anschlag	Maße	Art-Nr
OBX-20-1951/160.ER	Ø 20 x 160 mm	5030007625

5



Die perfektionierte ECO Gusstechnologie erzeugt hier eine perfekte, geschlossene Aufnahme der Rolle – und eine damit verbundene bestmögliche spielfreie Kräfteverteilung.

OBX-20-1951/120



Leistungskriterien		
Größe		120 mm
Ø Rolle		20 mm
Materialstärke		3,5 mm
Schrauben		5 x 50 mm
DIN-L / DIN-R		■
Fräserdurchmesser		24 mm
Fräslänge		120 mm
Frästiefe		3,5 mm
Türarten	gefälzt	■
	flächenbündig	■
Zargenarten	Holz	■
	Stahl	■
	Aluminium	■
Feuerschutz geeignet	F	■
Tragfähigkeit Klasse 14 (Türmasse)	EN 1935 CE	■
	nach Norm	160 kg
	ECO Tragfähigkeit	160 kg
Material	Edelstahl Rostfrei (ER)	■
Oberflächen	ER poliert	◘
	PVD-Beschichtung (Messing)	◘
	Pulverbeschichtung in RAL Tönen	◘
Aufnahme-elemente	Blockzarge	OBX-3001-3D
	Futterzarge	OBX-3002-3D
	Stahlzarge	OBX-3011-3D
		OBX-3012-3D
	Aluminiumzarge	OBX-3021-3D

■ Ja - Nein ◘ auf Anfrage

Maßzeichnung

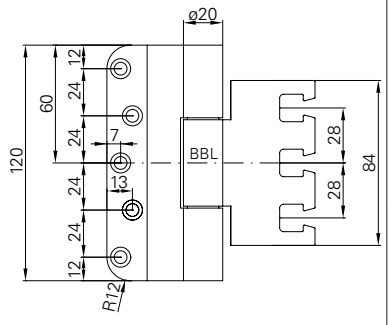

Fräsbild

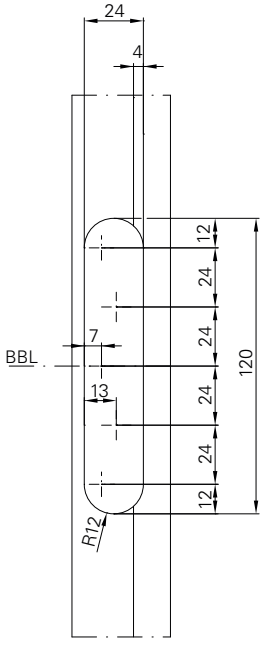

Querschnitt

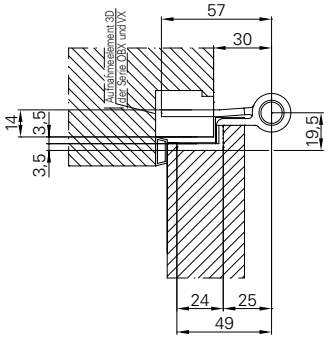

optional als Tragzapfen-Variante erhältlich

PRODUKTFAMILIE ■ FÜR GEFÄLZTEN ANSCHLAG



OBX-20-1531/160.ER
OBX-20-1531/120.ER



OBX-20-1532/160-FD.ER
OBX-20-1532/120-FD.ER



OBX-20-1951/160.ER



Beschreibung

ECO **Horizon Objektband OBX-20-1951/120**

- Für gefälzte Türen an Holz-, Stahl- oder Aluminiumzargen
- Für dreidimensional verstellbare Aufnahmeelemente OBX
- Innenliegende, festmontierte drehbare Achse, dadurch keine Stiftsicherung erforderlich
- Verschleiß- und wartungsfreie kugellaufende Lagertechnik zur Aufnahme radialer und axialer Kräfte
- Geeignet zum Einsatz an FH-Türen
- DIN-Links / DIN-Rechts, ohne Umbau einsetzbar
- EN 1935: Klasse 14 / 160 kg

F EN 1935 CE ER Holztür

OBX-20-1951/120 für gefälzten Anschlag	Maße	Art-Nr
OBX-20-1951/120.ER	Ø 20 x 120 mm	5030013788

OBX-20-2541/160



Leistungskriterien		
Größe		160 mm
Ø Rolle		20 mm
Materialstärke		3,5 mm
Schrauben		5 x 50 mm
DIN-L / DIN-R		■
Fräserdurchmesser		24 mm
Fräslänge		160 mm
Frästiefe		3,5 mm
Türarten	stumpf	■
	Doppelfalz	-
Zargenarten	Holz	■
	Stahl	■
	Aluminium	■
Feuerschutz geeignet	F	■
Tragfähigkeit Klasse 14 (Türmasse)	EN 1935 CE	■
	nach Norm	160 kg
	ECO Tragfähigkeit	300 kg
Material	Edelstahl Rostfrei (ER)	■
Oberflächen	ER poliert	◘
	PVD-Beschichtung (Messing)	◘
	Pulverbeschichtung in RAL Tönen	◘
Aufnahme-elemente	Blockzarge	OBX-3001-3D
	Futterzarge	OBX-3002-3D
	Stahlzarge	OBX-3011-3D
		OBX-3012-3D
	Aluminiumzarge	OBX-3021-3D

■ Ja - Nein ◘ auf Anfrage

Maßzeichnung

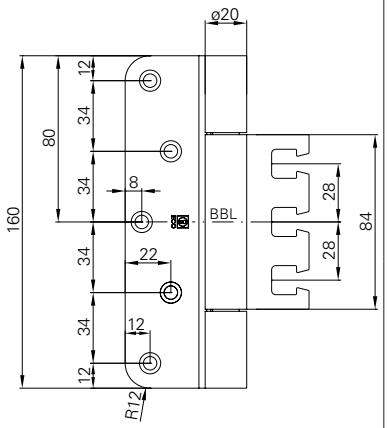

Fräsbild

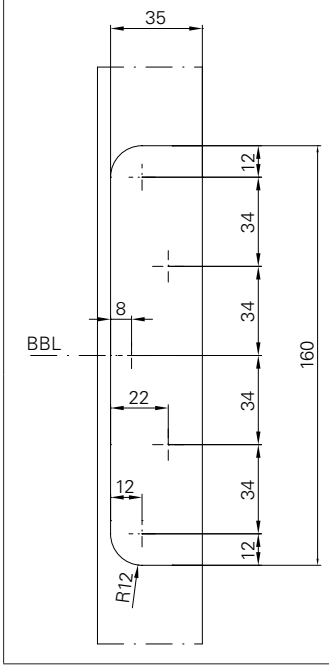

Querschnitt

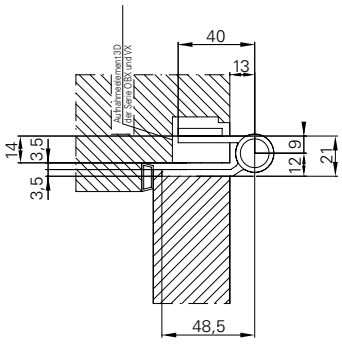

optional als Tragzapfen-Variante erhältlich

PRODUKTFAMILIE ■ FÜR STUMPFEN ANSCHLAG



OBX-20-2541/120.ER



OBX-20-2542/160.ER
OBX-20-2542/120.ER



Beschreibung

ECO **Horizon Objektband OBX-20-2541/160**

- Für stumpfe Türen an Holz-, Stahl- oder Aluminiumzargen
- Für dreidimensional verstellbare Aufnahmeelemente OBX
- Innenliegende, festmontierte drehbare Achse, dadurch keine Stiftsicherung erforderlich
- Verschleiß- und wartungsfreie kugellaufende Lagertechnik zur Aufnahme radialer und axialer Kräfte
- Geeignet zum Einsatz an FH-Türen
- DIN-Links / DIN-Rechts, ohne Umbau einsetzbar
- EN 1935: Klasse 14 / 160 kg

F EN 1935 CE ER Holztür

OBX-20-2541/160 für stumpfen Anschlag	Maße	Art-Nr
OBX-20-2541/160.ER	Ø 20 x 160 mm	5030007525

OBX-20-2541/120



Leistungskriterien		
Größe		120 mm
Ø Rolle		20 mm
Materialstärke		3,5 mm
Schrauben		5 x 50 mm
DIN-L / DIN-R		■
Fräserdurchmesser		24 mm
Fräslänge		120 mm
Frästiefe		3,5 mm
Türarten	stumpf	■
	Doppelfalz	-
Zargenarten	Holz	■
	Stahl	■
	Aluminium	■
Feuerschutz geeignet	F	■
Tragfähigkeit Klasse 14 (Türmasse)	EN 1935 CE	■
	nach Norm	160 kg
	ECO Tragfähigkeit	200 kg
Material	Edelstahl Rostfrei (ER)	■
Oberflächen	ER poliert	◘
	PVD-Beschichtung (Messing)	◘
	Pulverbeschichtung in RAL Tönen	◘
Aufnahme-elemente	Blockzarge	OBX-3001-3D
	Futterzarge	OBX-3002-3D
	Stahlzarge	OBX-3011-3D
		OBX-3012-3D
	Aluminiumzarge	OBX-3021-3D

■ Ja - Nein ◘ auf Anfrage

Maßzeichnung

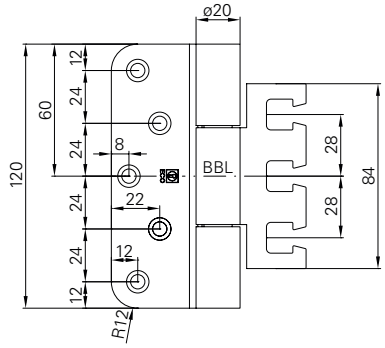

Fräsbild

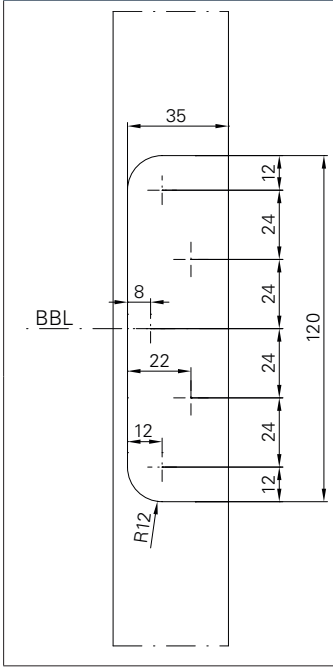

Querschnitt

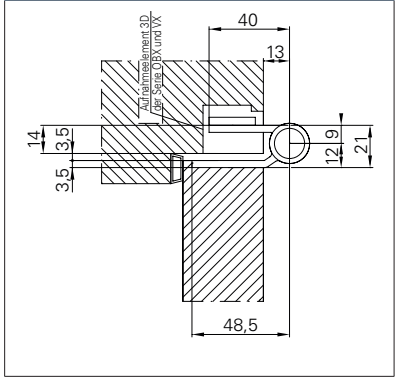

optional als Tragzapfen-Variante erhältlich

PRODUKTFAMILIE ■ FÜR STUMPFEN ANSCHLAG



OBX-20-2541/160.ER



OBX-20-2542/160.ER
OBX-20-2542/120.ER



Beschreibung

ECO **Horizon Objektband OBX-20-2541/120**

- Für stumpfe Türen an Holz-, Stahl- oder Aluminiumzargen
- Für dreidimensional verstellbare Aufnahmeelemente OBX
- Innenliegende, festmontierte drehbare Achse, dadurch keine Stiftsicherung erforderlich
- Verschleiß- und wartungsfreie kugellaufende Lagertechnik zur Aufnahme radialer und axialer Kräfte
- Geeignet zum Einsatz an FH-Türen
- DIN-Links / DIN-Rechts, ohne Umbau einsetzbar
- EN 1935: Klasse 14 / 160 kg

F EN 1935 CE ER Holztür

OBX-20-2541/120 für stumpfen Anschlag	Maße	Art-Nr
OBX-20-2541/120.ER	Ø 20 x 120 mm	5030007522

OBX-20-2542/160



Leistungskriterien		
Größe		160 mm
Ø Rolle		20 mm
Materialstärke		3,5 mm
Schrauben		5 x 50 mm
DIN-L / DIN-R		■
Fräserdurchmesser		24 mm
Fräslänge		160 mm
Frästiefe		3,5 mm
Türarten	stumpf	■
	Doppelfalz	■
Zargenarten	Holz	■
	Stahl	■
	Aluminium	■
Feuerschutz geeignet	F	■
Tragfähigkeit Klasse 14 (Türmasse)	EN 1935 CE	■
	nach Norm	160 kg
	ECO Tragfähigkeit	300 kg
Material	Edelstahl Rostfrei (ER)	■
Oberflächen	ER poliert	□
	PVD-Beschichtung (Messing)	□
	Pulverbeschichtung in RAL Tönen	□
Aufnahme-elemente	Blockzarge	OBX-3001-3D
	Futterzarge	OBX-3002-3D
	Stahlzarge	OBX-3011-3D
		OBX-3012-3D
	Aluminiumzarge	OBX-3021-3D

■ Ja - Nein □ auf Anfrage

Maßzeichnung

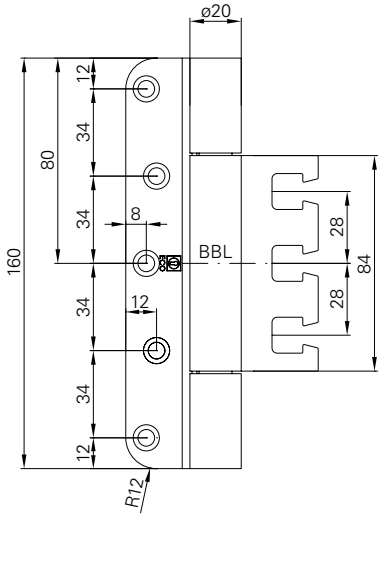

Fräsbild

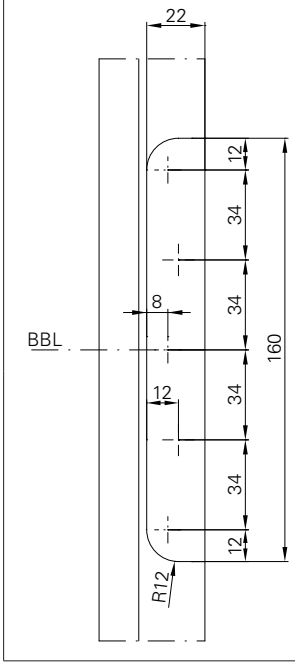

Querschnitt

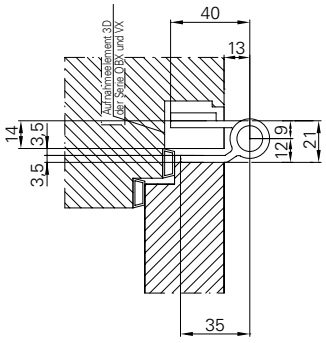

optional als Tragzapfen-Variante erhältlich

PRODUKTFAMILIE ■ FÜR STUMPFEN ANSCHLAG



OBX-20-2541/160.ER
OBX-20-2541/120.ER



OBX-20-2542/120.ER



Beschreibung

ECO **Horizon Objektband OBX-20-2542/160**

- Für stumpfe Türen an Holz-, Stahl- oder Aluminiumzargen
- Für dreidimensional verstellbare Aufnahmeelemente OBX
- Innenliegende, festmontierte drehbare Achse, dadurch keine Stiftsicherung erforderlich
- Verschleiß- und wartungsfreie kugellaufende Lagertechnik zur Aufnahme radialer und axialer Kräfte
- Geeignet zum Einsatz an FH-Türen
- DIN-Links / DIN-Rechts, ohne Umbau einsetzbar
- EN 1935: Klasse 14 / 160 kg

F EN 1935 CE ER Holztür

OBX-20-2542/160 für stumpfen Anschlag	Maße	Art-Nr
OBX-20-2542/160.ER	Ø 20 x 160 mm	5030007558

5



Bei den Objektbändern zeigt sich ECO detailverliebt und schleift die Edelstahloberflächen der Bänder längs. Damit passt das fein erzeugte Schliffbild exakt zu dem der Drückergarnituren aus demselben Hause.

OBX-20-2542/120



Leistungskriterien

Größe		120 mm
Ø Rolle		20 mm
Materialstärke		3,5 mm
Schrauben		5 x 50 mm
DIN-L / DIN-R		■
Fräserdurchmesser		24 mm
Fräslänge		120 mm
Frästiefe		3,5 mm
Türarten	stumpf	■
	Doppelfalz	■
Zargenarten	Holz	■
	Stahl	■
	Aluminium	■
Feuerschutz geeignet	F	■
Tragfähigkeit Klasse 14 (Türmasse)	EN 1935 CE	■
	nach Norm	160 kg
	ECO Tragfähigkeit	200 kg
Material	Edelstahl Rostfrei (ER)	■
Oberflächen	ER poliert	□
	PVD-Beschichtung (Messing)	□
	Pulverbeschichtung in RAL Tönen	□
Aufnahme-elemente	Blockzarge	OBX-3001-3D
	Futterzarge	OBX-3002-3D
	Stahlzarge	OBX-3011-3D
		OBX-3012-3D
	Aluminiumzarge	OBX-3021-3D

■ Ja - Nein □ auf Anfrage

Maßzeichnung

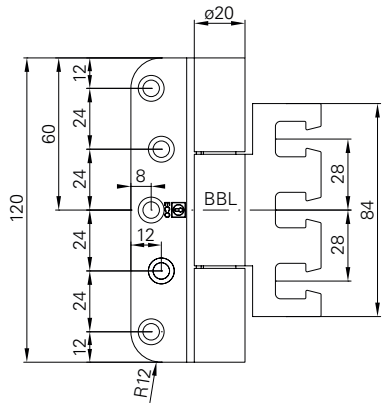

Fräsbild

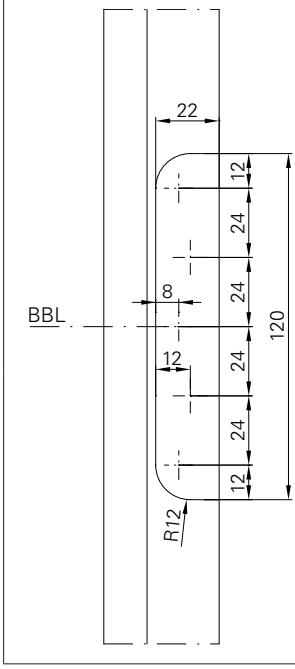

Querschnitt

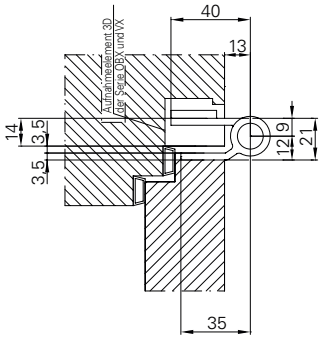

optional als Tragzapfen-Variante erhältlich

PRODUKTFAMILIE ■ FÜR STUMPFEN ANSCHLAG



OBX-20-2541/160.ER



OBX-20-2542/160.ER
OBX-20-2542/120.ER



Beschreibung

ECO **Horizon Objektband OBX-20-2542/120**

- Für stumpfe Türen an Holz-, Stahl- oder Aluminiumzargen
- Für dreidimensional verstellbare Aufnahmeelemente OBX
- Innenliegende, festmontierte drehbare Achse, dadurch keine Stiftsicherung erforderlich
- Verschleiß- und wartungsfreie kugellaufende Lagertechnik zur Aufnahme radialer und axialer Kräfte
- Geeignet zum Einsatz an FH-Türen
- DIN-Links / DIN-Rechts, ohne Umbau einsetzbar
- EN 1935: Klasse 14 / 160 kg

F EN 1935 CE ER Holztür

OBX-20-2542/120 für stumpfen Anschlag	Maße	Art-Nr
OBX-20-2542/120.ER	Ø 20 x 120 mm	5030007657

ECO Horizon Objektbänder
OBX-18

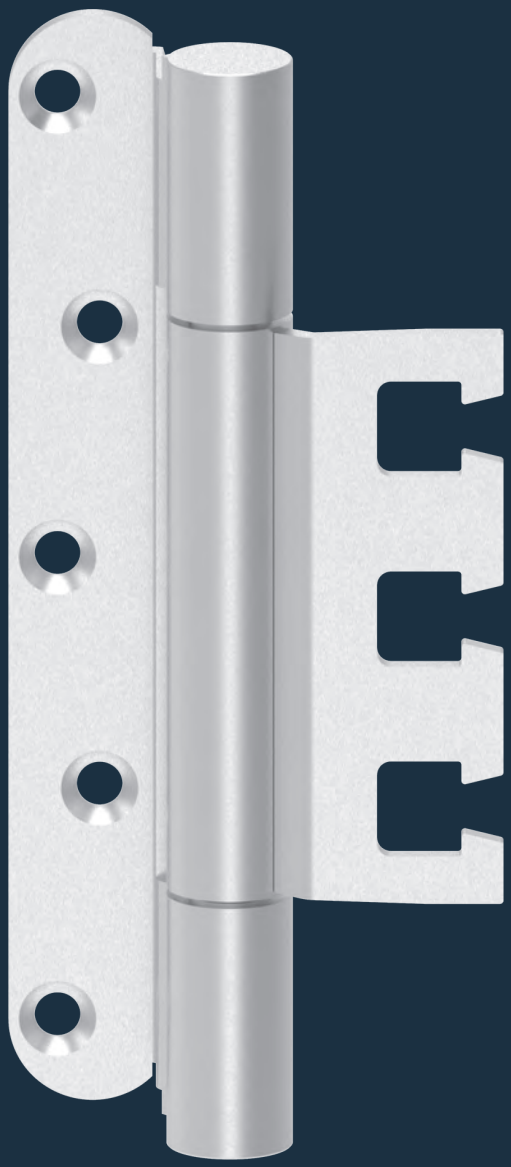

OBX-18-1531/160

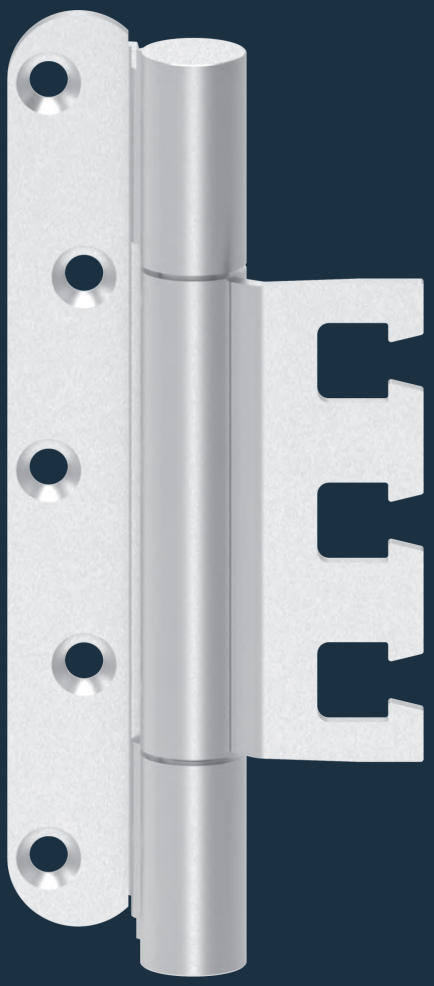

Leistungskriterien		
Größe		160 mm
Ø Rolle		18 mm
Materialstärke		3 mm
Schrauben		5 x 50 mm
DIN-L / DIN-R		■
Fräserdurchmesser		24 mm
Fräslänge		160 mm
Frästiefe		3 mm
Türarten	gefälzt	■
	stumpf	-
Zargenarten	Holz	■
	Stahl	■
	Aluminium	■
Feuerschutz geeignet	F	■
Tragfähigkeit Klasse 14 (Türmasse)	EN 1935 CE	■
	nach Norm	160 kg
	ECO Tragfähigkeit	200 kg
Material	Edelstahl Rostfrei (ER)	■
Aufnahmeelemente	Blockzarge	OBX-3001-3D
	Futterzarge	OBX-3002-3D
	Stahlzarge	OBX-3011-3D
		OBX-3012-3D
	Aluminiumzarge	OBX-3021-3D

■ Ja - Nein ◘ auf Anfrage

Maßzeichnung Standard / (TZ)

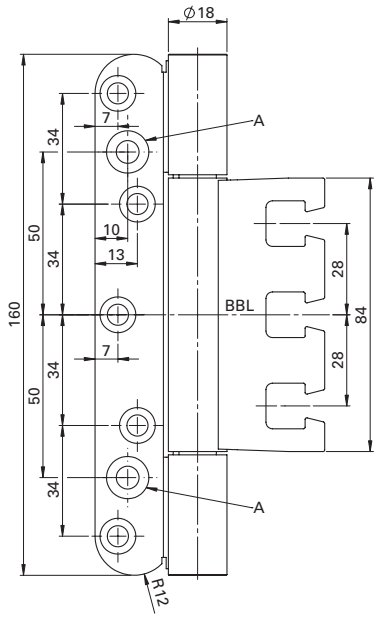

Querschnitt mit Tragzapfen (TZ)

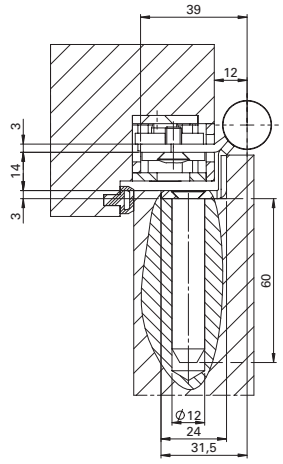

A: Nur bei Ausführung mit Tragzapfen. ■ Aufnahmeelement 3D Serie OBX ist separat zu bestellen. Tragzapfen/Schrauben sind separat zu bestellen.

Band mit Standard Lochung

Standard



OBX-18-1531/160

mit Tragzapfen (TZ)

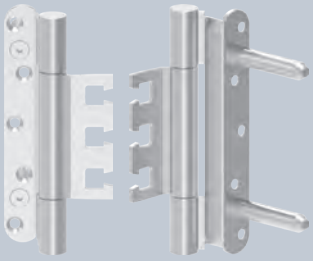

OBX-18-1531/160 TZ

Beschreibung

ECO **Horizon Objektband OBX-18-1531/160**

- Für gefälzte Türen an Holz-, Stahl- oder Aluminiumzargen
- Für dreidimensional verstellbare Aufnahmeelemente OBX
- Innenliegende, festmontierte drehbare Achse, dadurch keine Stiftsicherung erforderlich
- Verschleiß- und wartungsfreie kugellaufende Lagertechnik zur Aufnahme radialer und axialer Kräfte
- Perfekt geschlossene Bandrolle ohne Abdeckkopf
- Geeignet zum Einsatz an FH-Türen
- DIN-Links / DIN-Rechts, ohne Umbau einsetzbar
- EN 1935: Klasse 14 / 160 kg

Querschnitt Standard

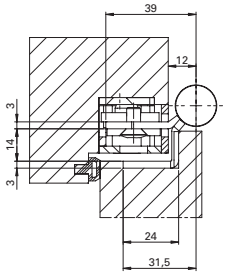

F EN 1935 CE ER Holztür

OBX-18-1531/160 für gefälzten Anschlag	Maße	Art-Nr
OBX-18-1531/160 ER	Ø 18 x 160 mm	5030047180
OBX-18-1531/160 TZ ER	Ø 18 x 160 mm	5030050075

Fräsbild Standard

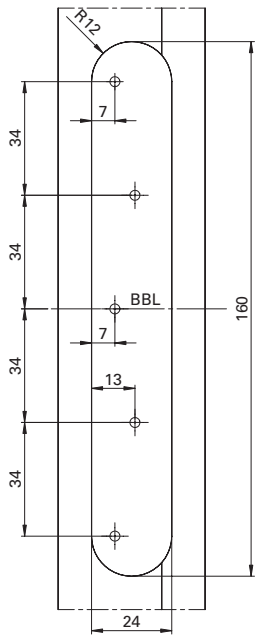

Fräsbild Tragzapfen (TZ)

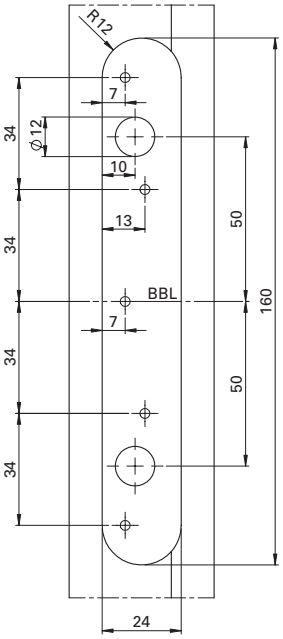

OBX-18-1531/160-RC-A

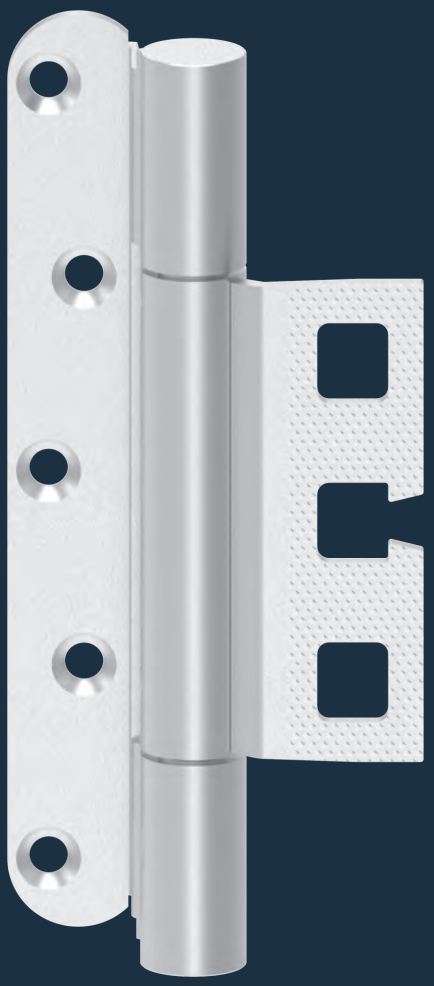

Leistungskriterien		
Größe		160 mm
Ø Rolle		18 mm
Materialstärke		3 mm
Schrauben		5 x 50 mm
DIN-L / DIN-R		■
Fräserdurchmesser		24 mm
Fräslänge		160 mm
Frästiefe		3 mm
Türarten	gefälzt	■
	stumpf	-
Zargenarten	Holz	■
	Stahl	■
	Aluminium	■
Feuerschutz geeignet	F	■
Tragfähigkeit Klasse 14 (Türmasse)	EN 1935 CE	■
	nach Norm	160 kg
	ECO Tragfähigkeit	200 kg
Material	Edelstahl Rostfrei (ER)	■
Aufnahmeelemente	Blockzarge	OBX-3001-3D
	Futterzarge	OBX-3002-3D
	Stahlzarge	OBX-3011-3D
		OBX-3012-3D
	Aluminiumzarge	OBX-3021-3D

■ Ja - Nein ◘ auf Anfrage

Maßzeichnung Standard / (TZ)

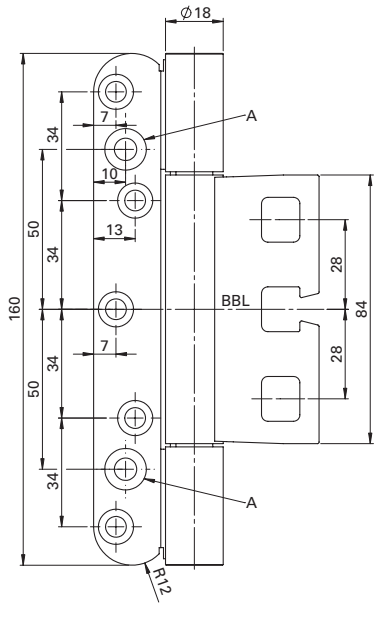

Querschnitt mit Tragzapfen (TZ)

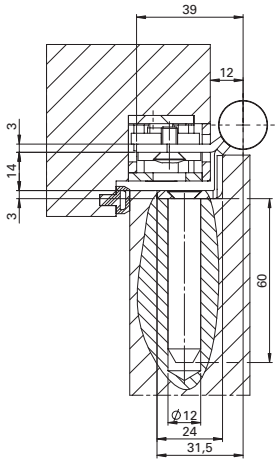

Querschnitt mit Sicherheitszapfen (SI)

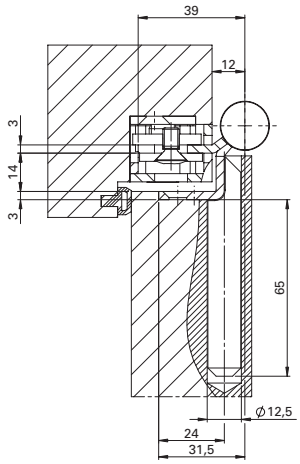

A: Nur bei Ausführung mit Tragzapfen. ■ Aufnahmeelement 3D Serie OBX ist separat zu bestellen. Tragzapfen/Schrauben sind separat zu bestellen.

Band mit RC-A Lochung

Standard



OBX-18-1531/160-RC-A

mit Tragzapfen (TZ)

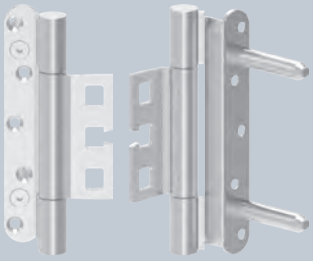

OBX-18-1531/160-RC-A TZ

mit Sicherheitszapfen (SI)

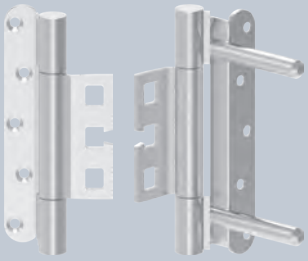

OBX-18-1531/160-RC-A SI

Beschreibung

ECO **Horizon Objektband OBX-18-1531/160-RC-A**

- Für gefälzte Türen an Holz-, Stahl- oder Aluminiumzargen
- Für dreidimensional verstellbare Aufnahmeelemente OBX
- Innenliegende, festmontierte drehbare Achse, dadurch keine Stiftsicherung erforderlich
- Verschleiß- und wartungsfreie kugellaufende Lagertechnik zur Aufnahme radialer und axialer Kräfte
- Perfekt geschlossene Bandrolle ohne Abdeckkopf
- Geeignet für einbruchhemmende Elemente
- Geeignet zum Einsatz an FH-Türen
- DIN-Links / DIN-Rechts, ohne Umbau einsetzbar
- EN 1935: Klasse 14 / 160 kg

Querschnitt Standard

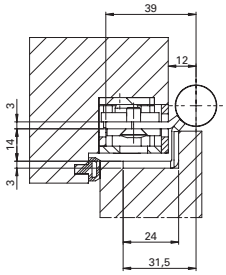

F EN 1935 CE ER Holztür

OBX-18-1531/160-RC-A für gefälzten Anschlag	Maße	Art-Nr
OBX-18-1531/160-RC-A ER	Ø 18 x 160 mm	5030053676
OBX-18-1531/160-RC-A TZ ER	Ø 18 x 160 mm	5030055292
OBX-18-1531/160-RC-A SI ER	Ø 18 x 160 mm	5030053606

Fräsbild Standard

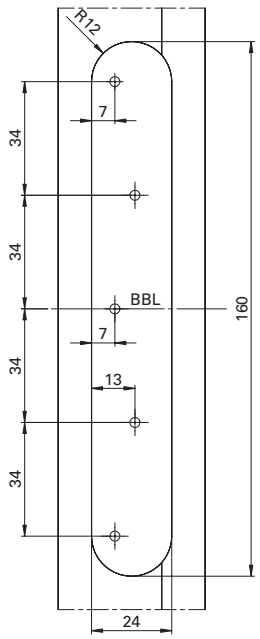

Fräsbild Tragzapfen (TZ)

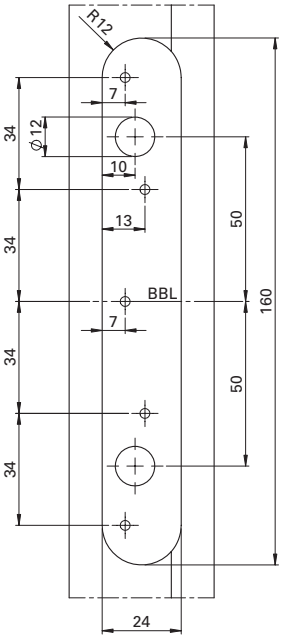

Fräsbild Sicherheitszapfen (SI)

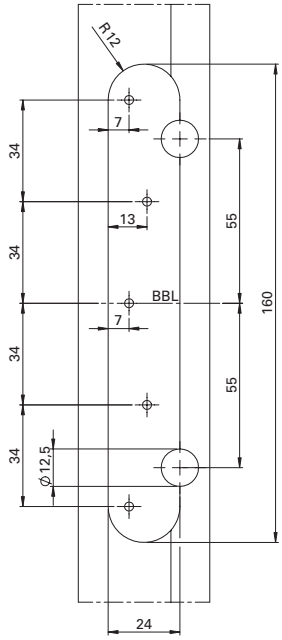

OBX-18-1531/160-RC-B

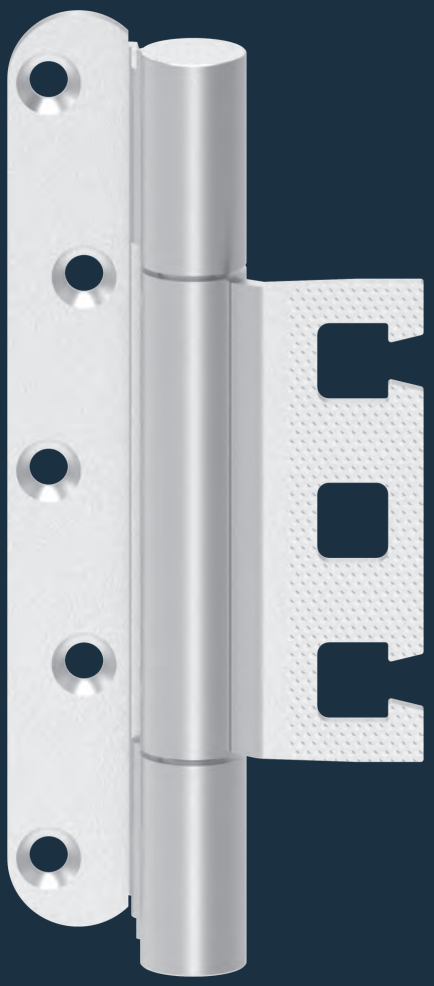

Leistungskriterien		
Größe		160 mm
Ø Rolle		18 mm
Materialstärke		3 mm
Schrauben		5 x 50 mm
DIN-L / DIN-R		■
Fräserdurchmesser		24 mm
Fräslänge		160 mm
Frästiefe		3 mm
Türarten	gefälzt	■
	stumpf	-
Zargenarten	Holz	■
	Stahl	■
	Aluminium	■
Feuerschutz geeignet	F	■
Tragfähigkeit Klasse 14 (Türmasse)	EN 1935 CE	■
	nach Norm	160 kg
	ECO Tragfähigkeit	200 kg
Material	Edelstahl Rostfrei (ER)	■
Aufnahmeelemente	Blockzarge	OBX-3001-3D
	Futterzarge	OBX-3002-3D
	Stahlzarge	OBX-3011-3D
		OBX-3012-3D
	Aluminiumzarge	OBX-3021-3D

■ Ja - Nein ◘ auf Anfrage

Maßzeichnung Standard / (TZ)

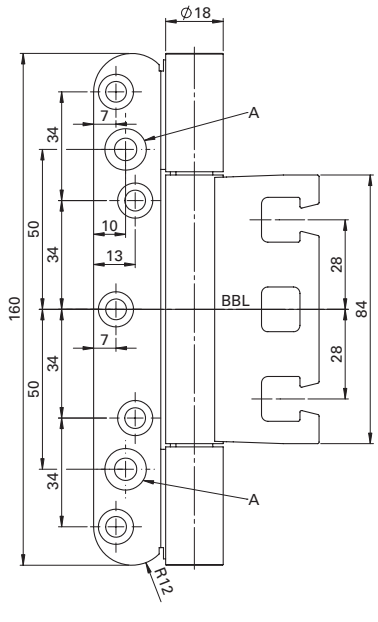

Querschnitt mit Tragzapfen (TZ)

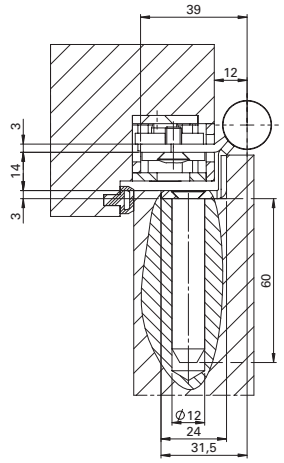

Querschnitt mit Sicherheitszapfen (SI)

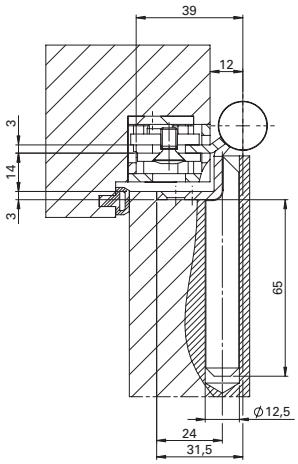

A: Nur bei Ausführung mit Tragzapfen. ■ Aufnahmeelement 3D Serie OBX ist separat zu bestellen. Tragzapfen/Schrauben sind separat zu bestellen.

Band mit RC-B Lochung

Standard



OBX-18-1531/160-RC-B

mit Tragzapfen (TZ)

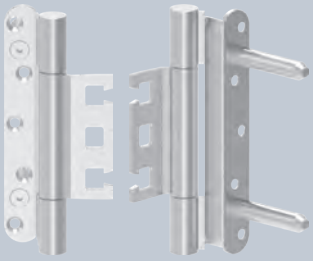

OBX-18-1531/160-RC-B TZ

mit Sicherheitszapfen (SI)

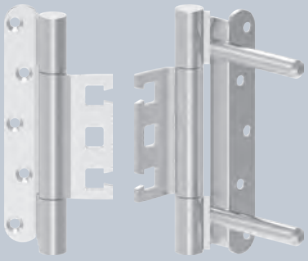

OBX-18-1531/160-RC-B SI

Beschreibung

ECO **Horizon Objektband OBX-18-1531/160-RC-B**

- Für gefälzte Türen an Holz-, Stahl- oder Aluminiumzargen
- Für dreidimensional verstellbare Aufnahmeelemente OBX
- Innenliegende, festmontierte drehbare Achse, dadurch keine Stiftsicherung erforderlich
- Verschleiß- und wartungsfreie kugellaufende Lagertechnik zur Aufnahme radialer und axialer Kräfte
- Perfekt geschlossene Bandrolle ohne Abdeckkopf
- Geeignet für einbruchhemmende Elemente
- Geeignet zum Einsatz an FH-Türen
- DIN-Links / DIN-Rechts, ohne Umbau einsetzbar
- EN 1935: Klasse 14 / 160 kg

Querschnitt Standard

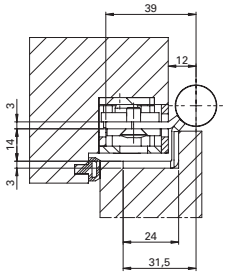

F EN 1935 CE ER Holztür

OBX-18-1531/160-RC-B für gefälzten Anschlag	Maße	Art-Nr
OBX-18-1531/160-RC-B ER	Ø 18 x 160 mm	5030053677
OBX-18-1531/160-RC-B TZ ER	Ø 18 x 160 mm	5030055293
OBX-18-1531/160-RC-B SI ER	Ø 18 x 160 mm	5030054206

Fräsbild Standard

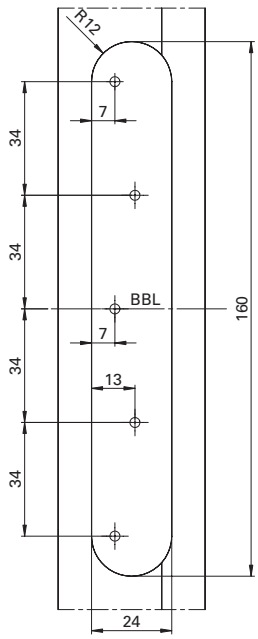

Fräsbild Tragzapfen (TZ)

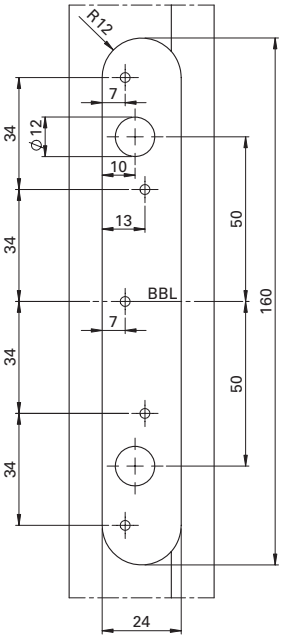

Fräsbild Sicherheitszapfen (SI)

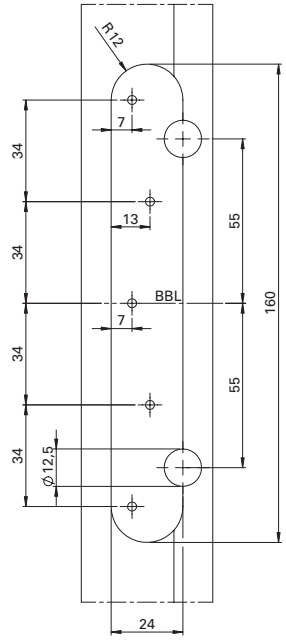

OBX-18-1531/120

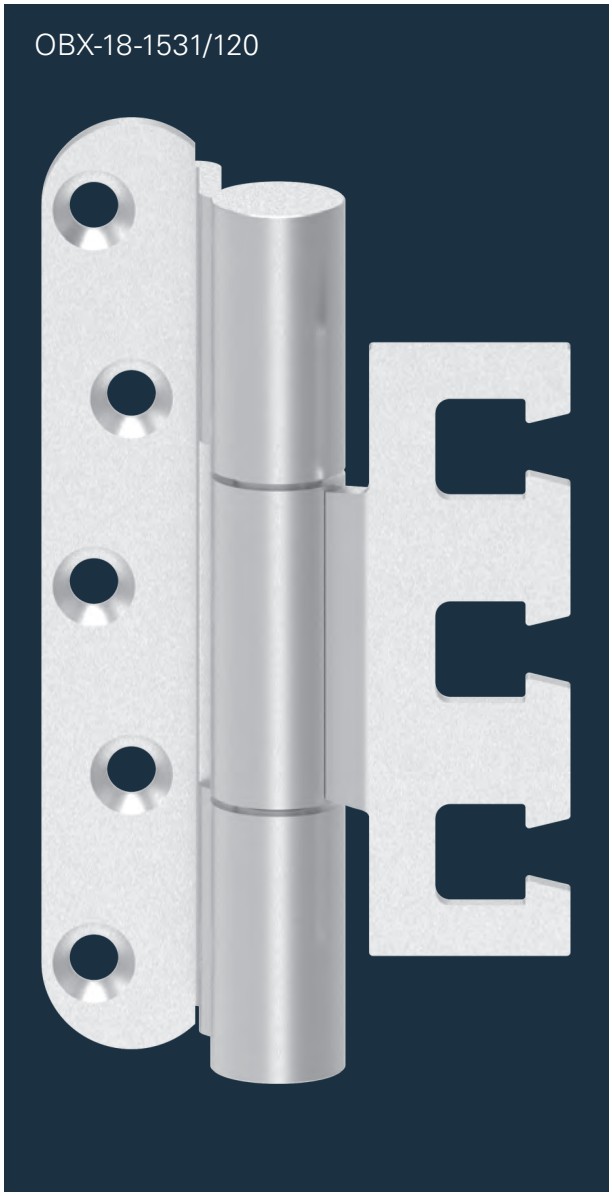

Leistungskriterien		
Größe		120 mm
Ø Rolle		18 mm
Materialstärke		3 mm
Schrauben		5 x 50 mm
DIN-L / DIN-R		■
Fräserdurchmesser		24 mm
Fräslänge		128 mm
Frästiefe		3 mm
Türarten	gefälzt	■
	stumpf	-
Zargenarten	Holz	■
	Stahl	■
	Aluminium	■
Feuerschutz geeignet	F	■
Tragfähigkeit Klasse 14 (Türmasse)	EN 1935 CE	■
	nach Norm	160 kg
	ECO Tragfähigkeit	160 kg
Material	Edelstahl Rostfrei (ER)	■
Aufnahmeelemente	Blockzarge	OBX-3001-3D
	Futterzarge	OBX-3002-3D
	Stahlzarge	OBX-3011-3D
		OBX-3012-3D
	Aluminiumzarge	OBX-3021-3D

■ Ja - Nein ◘ auf Anfrage

Maßzeichnung Standard / (TZ)

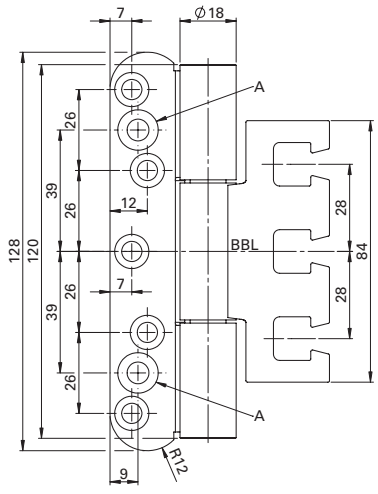

Querschnitt mit Tragzapfen (TZ)

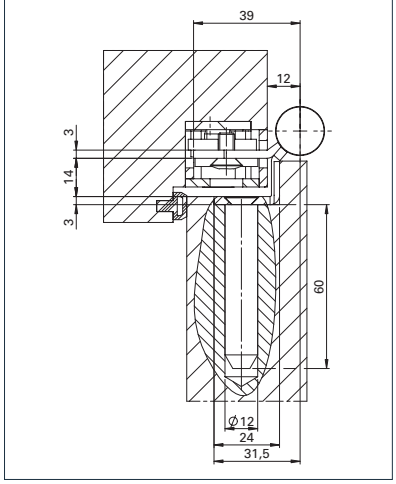

A: Nur bei Ausführung mit Tragzapfen. ■ Aufnahmeelement 3D Serie OBX ist separat zu bestellen. Tragzapfen/Schrauben sind separat zu bestellen.

Band mit Standard Lochung

Standard



OBX-18-1531/120

mit Tragzapfen (TZ)

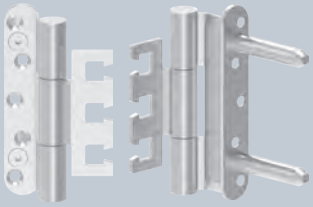

OBX-18-1531/120 TZ

Beschreibung

ECO **Horizon Objektband OBX-18-1531/120**

- Für gefälzte Türen an Holz-, Stahl- oder Aluminiumzargen
- Für dreidimensional verstellbare Aufnahmeelemente OBX
- Innenliegende, festmontierte drehbare Achse, dadurch keine Stiftsicherung erforderlich
- Verschleiß- und wartungsfreie kugellaufende Lagertechnik zur Aufnahme radialer und axialer Kräfte
- Perfekt geschlossene Bandrolle ohne Abdeckkopf
- Geeignet zum Einsatz an FH-Türen
- DIN-Links / DIN-Rechts, ohne Umbau einsetzbar
- EN 1935: Klasse 14 / 160 kg

Querschnitt Standard

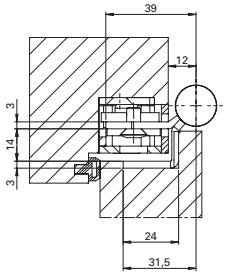

F EN 1935 CE ER Holztür

OBX-18-1531/120 für gefälzten Anschlag	Maße	Art-Nr
OBX-18-1531/120 ER	Ø 18 x 120 mm	5030053683
OBX-18-1531/120 TZ ER	Ø 18 x 120 mm	5030055299

Fräsbild Standard

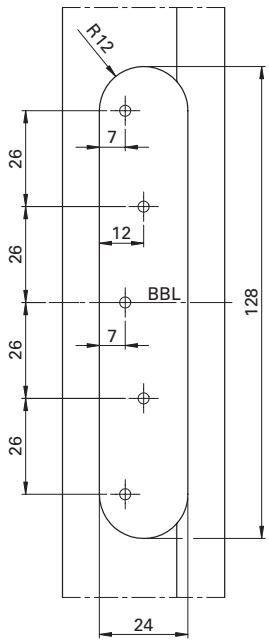

Fräsbild Tragzapfen (TZ)

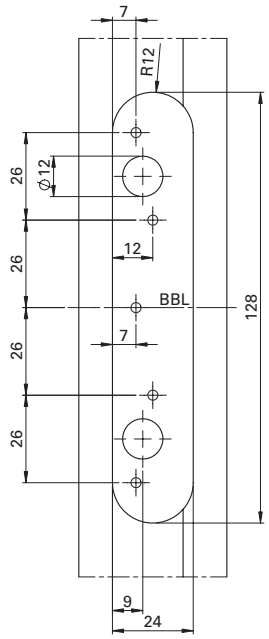

5

OBX-18-1531/120-RC-A



Leistungskriterien		
Größe		120 mm
Ø Rolle		18 mm
Materialstärke		3 mm
Schrauben		5 x 50 mm
DIN-L / DIN-R		■
Fräserdurchmesser		24 mm
Fräslänge		128 mm
Frästiefe		3 mm
Türarten	gefälzt	■
	stumpf	-
Zargenarten	Holz	■
	Stahl	■
	Aluminium	■
Feuerschutz geeignet	F	■
Tragfähigkeit Klasse 14 (Türmasse)	EN 1935 CE	■
	nach Norm	160 kg
	ECO Tragfähigkeit	160 kg
Material	Edelstahl Rostfrei (ER)	■
Aufnahmeelemente	Blockzarge	OBX-3001-3D
	Futterzarge	OBX-3002-3D
	Stahlzarge	OBX-3011-3D
		OBX-3012-3D
	Aluminiumzarge	OBX-3021-3D

■ Ja - Nein ◘ auf Anfrage

Maßzeichnung Standard / (TZ)

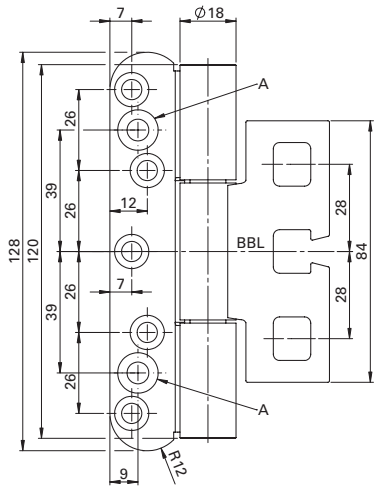

Querschnitt mit Tragzapfen (TZ)

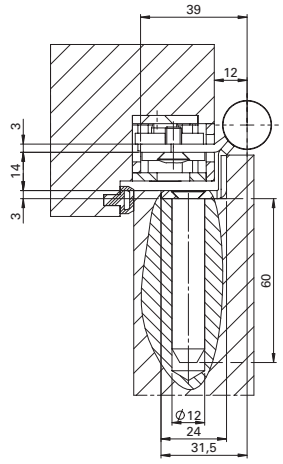

A: Nur bei Ausführung mit Tragzapfen. ■ Aufnahmeelement 3D Serie OBX ist separat zu bestellen. Tragzapfen/Schrauben sind separat zu bestellen.

Band mit RC-A Lochung

Standard



OBX-18-1531/120-RC-A

mit Tragzapfen (TZ)

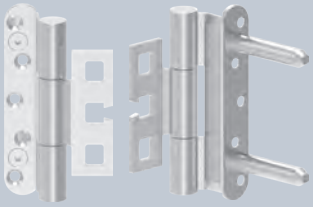

OBX-18-1531/120-RC-A TZ

Beschreibung

ECO **Horizon Objektband OBX-18-1531/120-RC-A**

- Für gefälzte Türen an Holz-, Stahl- oder Aluminiumzargen
- Für dreidimensional verstellbare Aufnahmeelemente OBX
- Innenliegende, festmontierte drehbare Achse, dadurch keine Stiftsicherung erforderlich
- Verschleiß- und wartungsfreie kugellaufende Lagertechnik zur Aufnahme radialer und axialer Kräfte
- Perfekt geschlossene Bandrolle ohne Abdeckkopf
- Geeignet für einbruchhemmende Elemente
- Geeignet zum Einsatz an FH-Türen
- DIN-Links / DIN-Rechts, ohne Umbau einsetzbar
- EN 1935: Klasse 14 / 160 kg

Querschnitt Standard

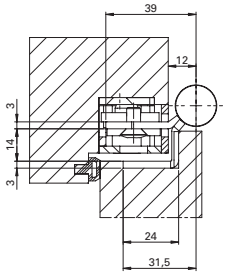

F EN 1935 CE ER Holztür

OBX-18-1531/120-RC-A für gefälzten Anschlag	Maße	Art-Nr
OBX-18-1531/120-RC-A ER	Ø 18 x 120 mm	5030054310
OBX-18-1531/120-RC-A TZ ER	Ø 18 x 120 mm	5030055300

Fräsbild Standard

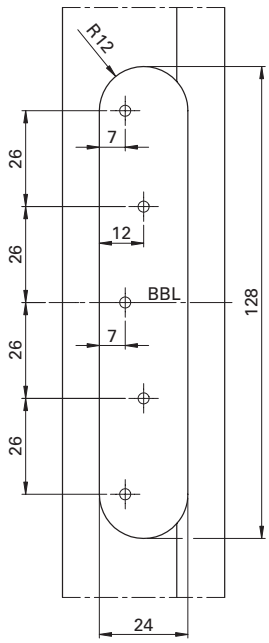

Fräsbild Tragzapfen (TZ)

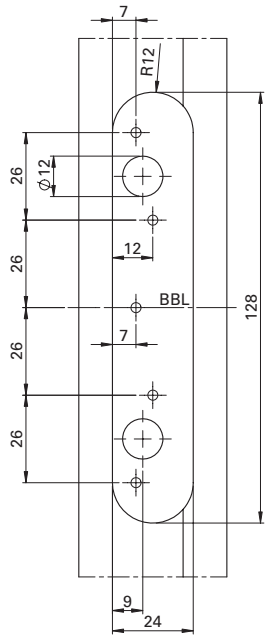

5

OBX-18-1531/120-RC-B

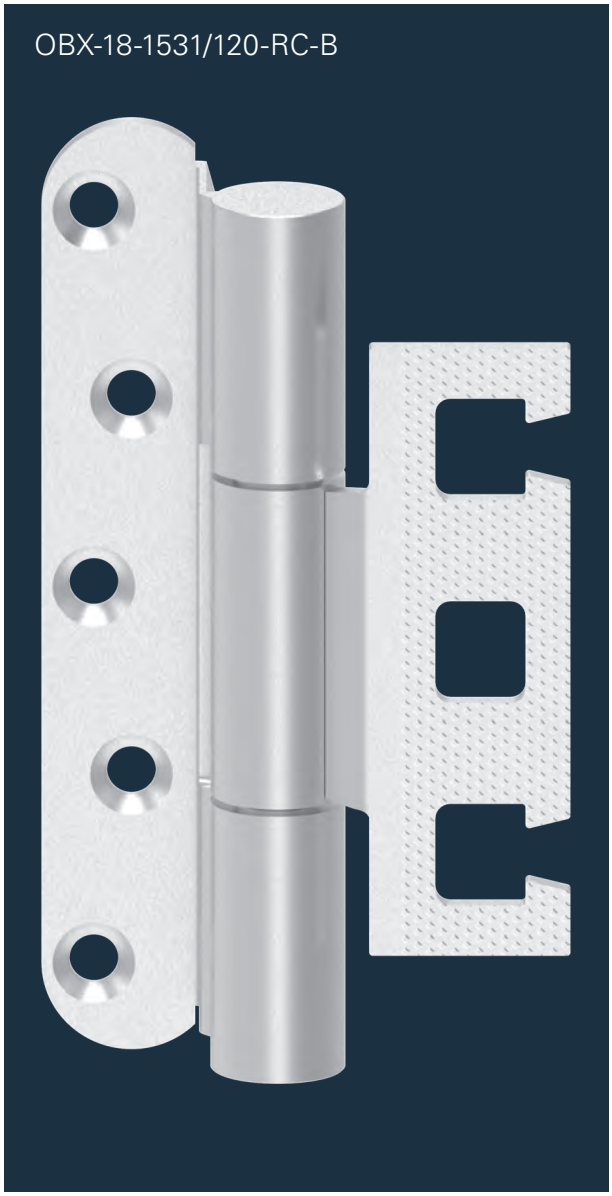

Leistungskriterien		
Größe		120 mm
Ø Rolle		18 mm
Materialstärke		3 mm
Schrauben		5 x 50 mm
DIN-L / DIN-R		■
Fräserdurchmesser		24 mm
Fräslänge		128 mm
Frästiefe		3 mm
Türarten	gefälzt	■
	stumpf	-
Zargenarten	Holz	■
	Stahl	■
	Aluminium	■
Feuerschutz geeignet	F	■
Tragfähigkeit Klasse 14 (Türmasse)	EN 1935 CE	■
	nach Norm	160 kg
	ECO Tragfähigkeit	160 kg
Material	Edelstahl Rostfrei (ER)	■
Aufnahmeelemente	Blockzarge	OBX-3001-3D
	Futterzarge	OBX-3002-3D
	Stahlzarge	OBX-3011-3D
		OBX-3012-3D
	Aluminiumzarge	OBX-3021-3D

■ Ja - Nein ◘ auf Anfrage

Maßzeichnung Standard / (TZ)

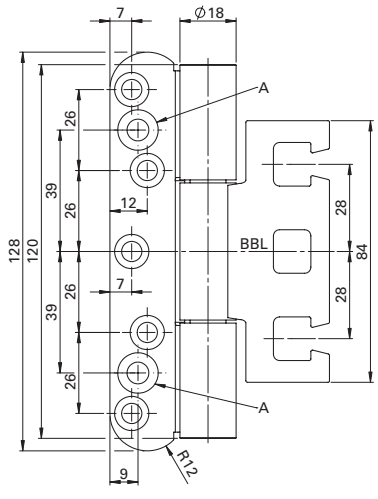

Querschnitt mit Tragzapfen (TZ)

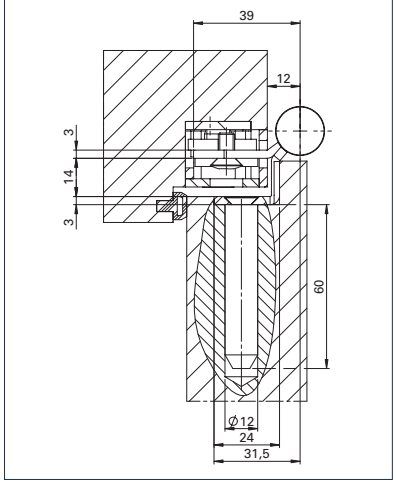

A: Nur bei Ausführung mit Tragzapfen. ■ Aufnahmeelement 3D Serie OBX ist separat zu bestellen. Tragzapfen/Schrauben sind separat zu bestellen.

Band mit RC-B Lochung

Standard



OBX-18-1531/120-RC-B

mit Tragzapfen (TZ)

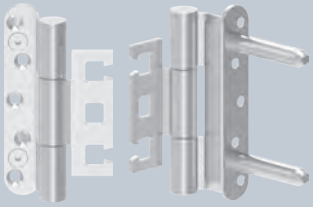

OBX-18-1531/120-RC-B TZ

Beschreibung

ECO **Horizon Objektband OBX-18-1531/120-RC-B**

- Für gefälzte Türen an Holz-, Stahl- oder Aluminiumzargen
- Für dreidimensional verstellbare Aufnahmeelemente OBX
- Innenliegende, festmontierte drehbare Achse, dadurch keine Stiftsicherung erforderlich
- Verschleiß- und wartungsfreie kugellaufende Lagertechnik zur Aufnahme radialer und axialer Kräfte
- Perfekt geschlossene Bandrolle ohne Abdeckkopf
- Geeignet für einbruchhemmende Elemente
- Geeignet zum Einsatz an FH-Türen
- DIN-Links / DIN-Rechts, ohne Umbau einsetzbar
- EN 1935: Klasse 14 / 160 kg

Querschnitt Standard

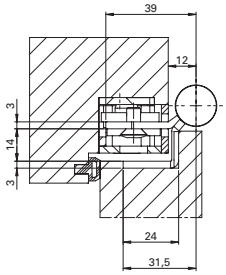

F EN 1935 CE ER Holztür

OBX-18-1531/120-RC-B für gefälzten Anschlag	Maße	Art-Nr
OBX-18-1531/120-RC-B ER	Ø 18 x 120 mm	5030054314
OBX-18-1531/120-RC-B TZ ER	Ø 18 x 120 mm	5030055301

Fräsbild Standard

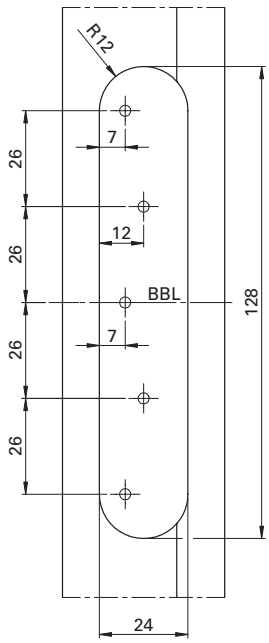

Fräsbild Tragzapfen (TZ)

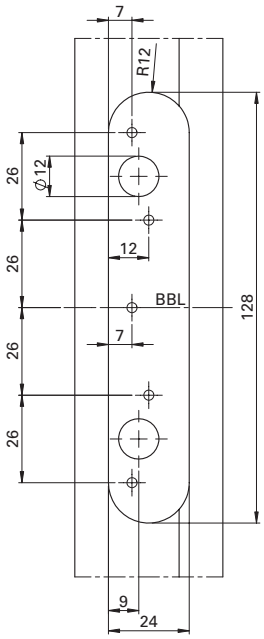

5

OBX-18-1532/160-FD



Leistungskriterien		
Größe		160 mm
Ø Rolle		18 mm
Materialstärke		3 mm
Schraube Abdeckwinkel		Ø 3,5 x 25 mm
Schraube Band		Ø 5 x 50 mm
DIN-L / DIN-R		■
Fräserdurchmesser		24 mm
Fräslänge		160 mm
Frästiefe		10,5 mm
Türarten	gefälzt	■
	stumpf	-
Zargenarten	Holz	■
	Stahl	■
	Aluminium	■
Feuerschutz geeignet	F	■
Tragfähigkeit Klasse 14 (Türmasse)	EN 1935 CE	■
	nach Norm	160 kg
	ECO Tragfähigkeit	200 kg
Material	Edelstahl Rostfrei (ER)	■
Aufnahmeelemente	Blockzarge	OBX-3001-3D
	Futterzarge	OBX-3002-3D
	Stahlzarge	OBX-3011-3D
		OBX-3012-3D
	Aluminiumzarge	OBX-3021-3D

■ Ja - Nein ◘ auf Anfrage

Maßzeichnung Standard / (TZ)

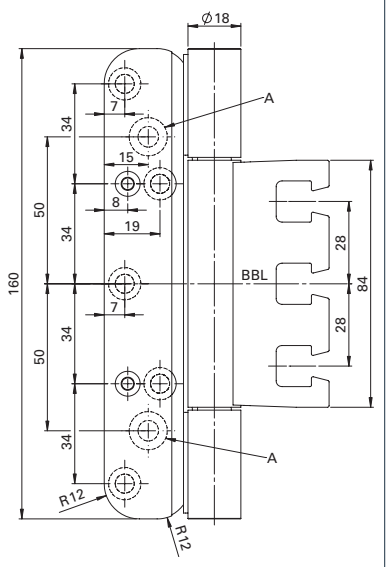

Querschnitt mit Tragzapfen (TZ)

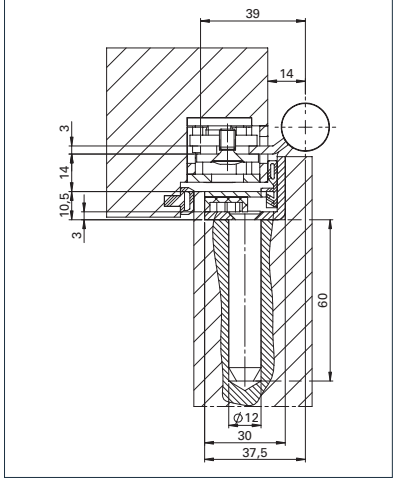

A: Nur bei Ausführung mit Tragzapfen. ■ Aufnahmeelement 3D Serie OBX ist separat zu bestellen. Tragzapfen/Schrauben sind separat zu bestellen.

Band mit Standard Lochung

Standard



OBX-18-1532/160-FD

mit Tragzapfen (TZ)

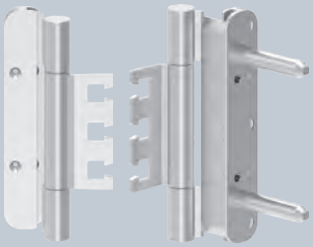

OBX-18-1532/160-FD TZ

Beschreibung

ECO **Horizon Objektband OBX-18-1532/160-FD**

- Für gefälzte Schallschutztüren an Holz-, Stahl- oder Aluminiumzargen
- Für dreidimensional verstellbare Aufnahmeelemente OBX
- Innenliegende, festmontierte drehbare Achse, dadurch keine Stiftsicherung erforderlich
- Verschleiß- und wartungsfreie kugellaufende Lagertechnik zur Aufnahme radialer und axialer Kräfte
- Perfekt geschlossene Bandrolle ohne Abdeckkopf
- Geeignet zum Einsatz an FH-Türen
- DIN-Links / DIN-Rechts, ohne Umbau einsetzbar
- EN 1935: Klasse 14 / 160 kg

Querschnitt Standard

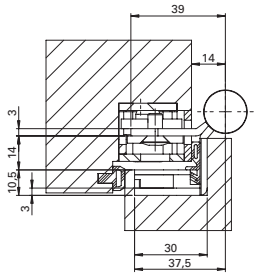

F EN 1935 CE ER Holztür

OBX-18-1532/160-FD für gefälzten Anschlag	Maße	Art-Nr
OBX-18-1532/160-FD ER	Ø 18 x 160 mm	5030049358
OBX-18-1532/160-FD TZ ER	Ø 18 x 160 mm	5030050078

Fräsbild Standard

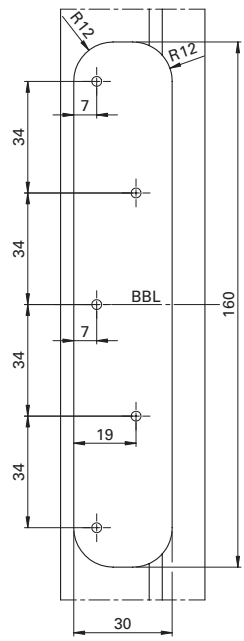

Fräsbild Tragzapfen (TZ)

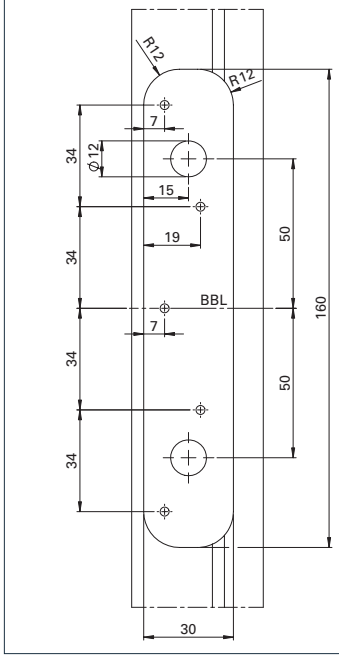

5

OBX-18-1532/160-FD-RC-A



Leistungskriterien		
Größe		160 mm
Ø Rolle		18 mm
Materialstärke		3 mm
Schraube Abdeckwinkel		Ø 3,5 x 25 mm
Schraube Band		Ø 5 x 50 mm
DIN-L / DIN-R		■
Fräserdurchmesser		24 mm
Fräslänge		160 mm
Frästiefe		10,5 mm
Türarten	gefälzt	■
	stumpf	-
Zargenarten	Holz	■
	Stahl	■
	Aluminium	■
Feuerschutz geeignet	F	■
Tragfähigkeit Klasse 14 (Türmasse)	EN 1935 CE	■
	nach Norm	160 kg
	ECO Tragfähigkeit	200 kg
Material	Edelstahl Rostfrei (ER)	■
Aufnahmeelemente	Blockzarge	OBX-3001-3D
	Futterzarge	OBX-3002-3D
	Stahlzarge	OBX-3011-3D
		OBX-3012-3D
	Aluminiumzarge	OBX-3021-3D

■ Ja - Nein ◘ auf Anfrage

Maßzeichnung Standard / (TZ)

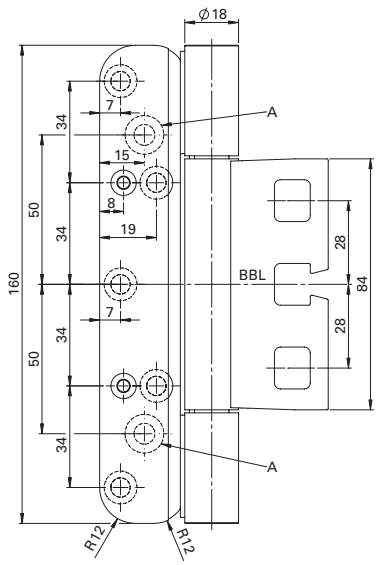

Querschnitt mit Tragzapfen (TZ)

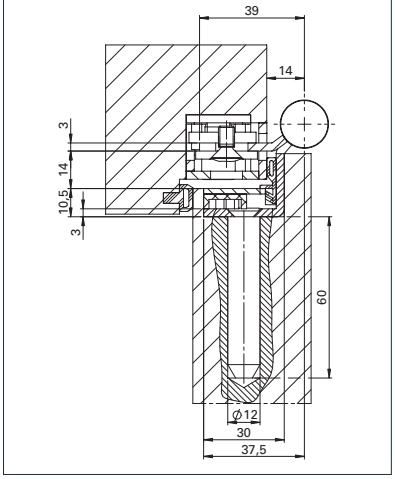

Querschnitt mit Sicherheitszapfen (SI)

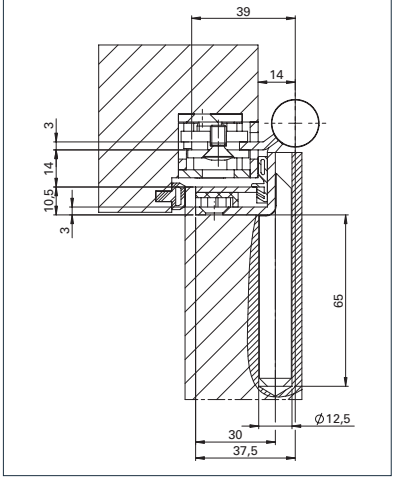

A: Nur bei Ausführung mit Tragzapfen. ■ Aufnahmeelement 3D Serie OBX ist separat zu bestellen. Tragzapfen/Schrauben sind separat zu bestellen.

Band mit RC-A Lochung

Standard



OBX-18-1532/160-FD-RC-A

mit Tragzapfen (TZ)

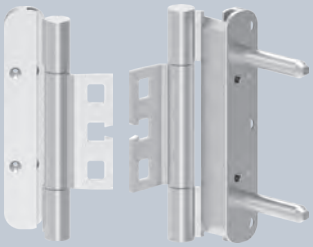

OBX-18-1532/160-FD-RC-A TZ

mit Sicherheitszapfen (SI)

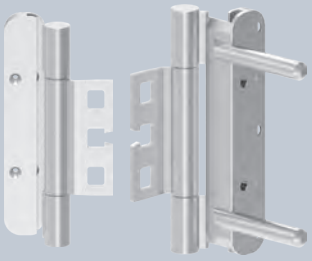

OBX-18-1532/160-FD-RC-A SI

Beschreibung

ECO **Horizon Objektband OBX-18-1532/160-FD-RC-A**

- Für gefälzte Schallschutztüren an Holz-, Stahl- oder Aluminiumzargen
- Für dreidimensional verstellbare Aufnahmeelemente OBX
- Innenliegende, festmontierte drehbare Achse, dadurch keine Stiftsicherung erforderlich
- Verschleiß- und wartungsfreie kugellaufende Lagertechnik zur Aufnahme radialer und axialer Kräfte
- Perfekt geschlossene Bandrolle ohne Abdeckkopf
- Geeignet für einbruchhemmende Elemente
- Geeignet zum Einsatz an FH-Türen
- DIN-Links / DIN-Rechts, ohne Umbau einsetzbar
- EN 1935: Klasse 14 / 160 kg

Querschnitt Standard

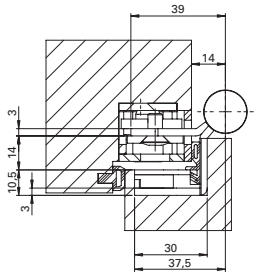

F EN 1935 CE ER Holztür

OBX-18-1532/160-FD-RC-A für gefälzten Anschlag	Maße	Art-Nr
OBX-18-1532/160-FD-RC-A ER	Ø 18 x 160 mm	5030054207
OBX-18-1532/160-FD-RC-A TZ ER	Ø 18 x 160 mm	5030055294
OBX-18-1532/160-FD-RC-A SI ER	Ø 18 x 160 mm	5030054211

Fräsbild Standard

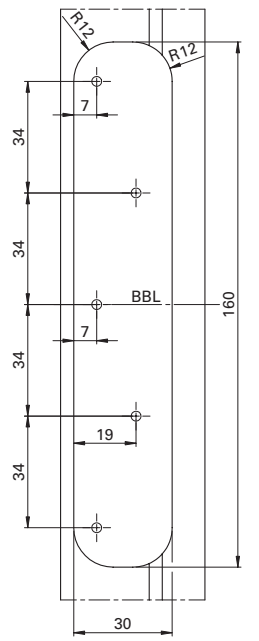

Fräsbild Tragzapfen (TZ)

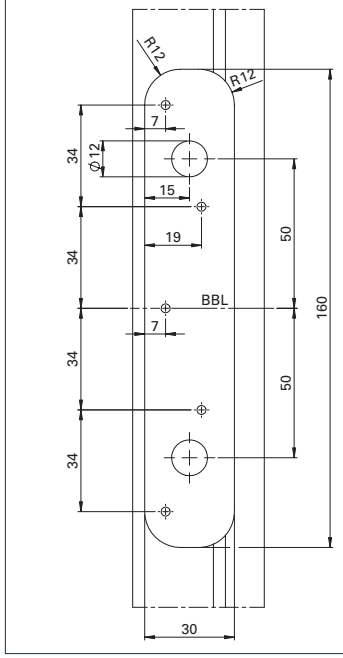

Fräsbild Sicherheitszapfen (SI)

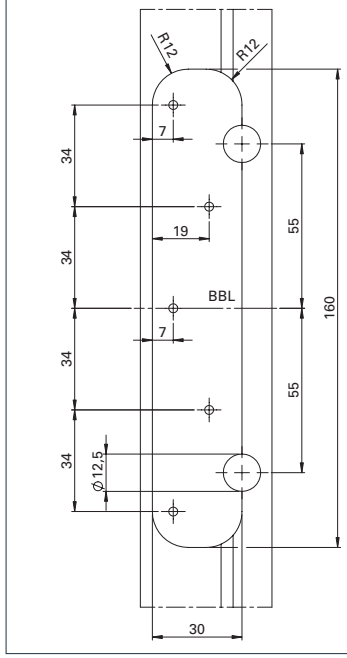

5

OBX-18-1532/160-FD-RC-B



Leistungskriterien		
Größe		160 mm
Ø Rolle		18 mm
Materialstärke		3 mm
Schraube Abdeckwinkel		Ø 3,5 x 25 mm
Schraube Band		Ø 5 x 50 mm
DIN-L / DIN-R		■
Fräserdurchmesser		24 mm
Fräslänge		160 mm
Frästiefe		10,5 mm
Türarten	gefälzt	■
	stumpf	-
Zargenarten	Holz	■
	Stahl	■
	Aluminium	■
Feuerschutz geeignet	F	■
Tragfähigkeit Klasse 14 (Türmasse)	EN 1935 CE	■
	nach Norm	160 kg
	ECO Tragfähigkeit	200 kg
Material	Edelstahl Rostfrei (ER)	■
Aufnahmeelemente	Blockzarge	OBX-3001-3D
	Futterzarge	OBX-3002-3D
	Stahlzarge	OBX-3011-3D
		OBX-3012-3D
	Aluminiumzarge	OBX-3021-3D

■ Ja - Nein ◘ auf Anfrage

Maßzeichnung Standard / (TZ)

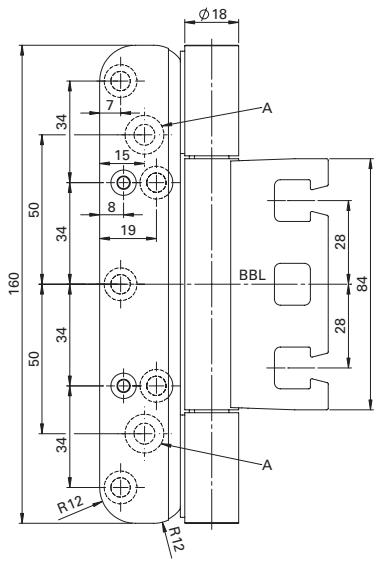

Querschnitt mit Tragzapfen (TZ)

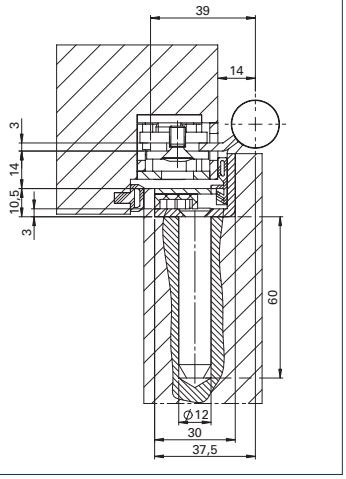

Querschnitt mit Sicherheitszapfen (SI)

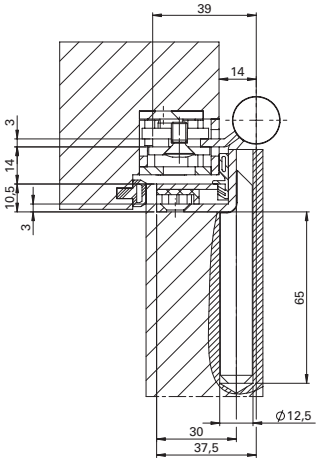

A: Nur bei Ausführung mit Tragzapfen. ■ Aufnahmeelement 3D Serie OBX ist separat zu bestellen. Tragzapfen/Schrauben sind separat zu bestellen.

Band mit RC-B Lochung

Standard



OBX-18-1532/160-FD-RC-B

mit Tragzapfen (TZ)

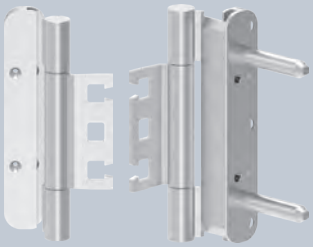

OBX-18-1532/160-FD-RC-B TZ

mit Sicherheitszapfen (SI)

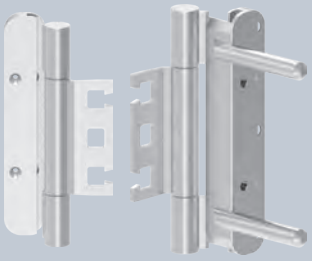

OBX-18-1532/160-FD-RC-B SI

Beschreibung

ECO **Horizon Objektband OBX-18-1532/160-FD-RC-B**

- Für gefälzte Schallschutztüren an Holz-, Stahl- oder Aluminiumzargen
- Für dreidimensional verstellbare Aufnahmeelemente OBX
- Innenliegende, festmontierte drehbare Achse, dadurch keine Stiftsicherung erforderlich
- Verschleiß- und wartungsfreie kugellaufende Lagertechnik zur Aufnahme radialer und axialer Kräfte
- Perfekt geschlossene Bandrolle ohne Abdeckkopf
- Geeignet für einbruchhemmende Elemente
- Geeignet zum Einsatz an FH-Türen
- DIN-Links / DIN-Rechts, ohne Umbau einsetzbar
- EN 1935: Klasse 14 / 160 kg

Querschnitt Standard

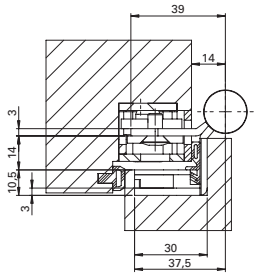

F EN 1935 CE ER Holztür

OBX-18-1532/160-FD-RC-B für gefälzten Anschlag	Maße	Art-Nr
OBX-18-1532/160-FD-RC-B ER	Ø 18 x 160 mm	5030054208
OBX-18-1532/160-FD-RC-B TZ ER	Ø 18 x 160 mm	5030055295
OBX-18-1532/160-FD-RC-B SI ER	Ø 18 x 160 mm	5030054214

Fräsbild Standard

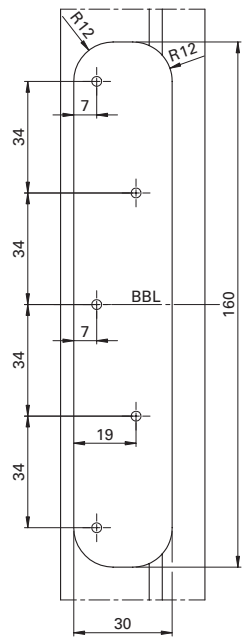

Fräsbild Tragzapfen (TZ)

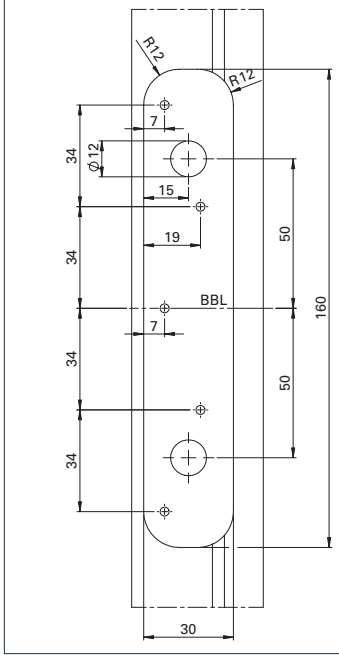

Fräsbild Sicherheitszapfen (SI)

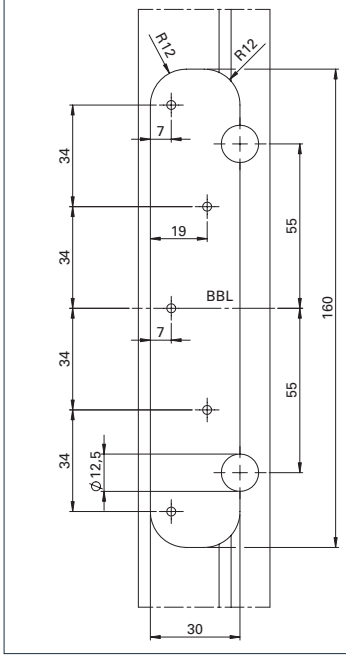

OBX-18-1532/120-FD

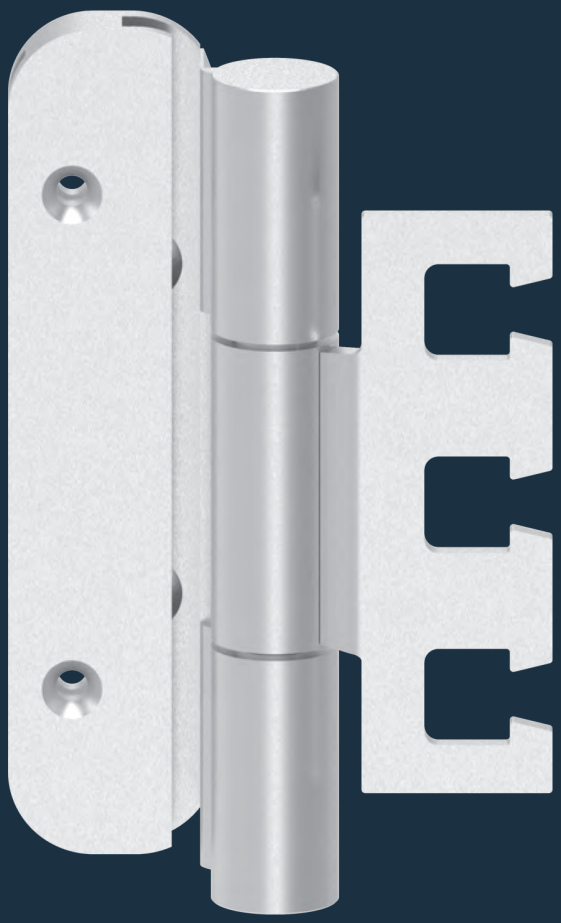

Leistungskriterien		
Größe		120 mm
Ø Rolle		18 mm
Materialstärke		3 mm
Schraube Abdeckwinkel		Ø 3,5 x 25 mm
Schraube Band		Ø 5 x 50 mm
DIN-L / DIN-R		■
Fräserdurchmesser		24 mm
Fräslänge		120 mm
Frästiefe		10,5 mm
Türarten	gefälzt	■
	stumpf	-
Zargenarten	Holz	■
	Stahl	■
	Aluminium	■
Feuerschutz geeignet	F	■
Tragfähigkeit Klasse 14 (Türmasse)	EN 1935 CE	■
	nach Norm	160 kg
	ECO Tragfähigkeit	200 kg
Material	Edelstahl Rostfrei (ER)	■
Aufnahmeelemente	Blockzarge	OBX-3001-3D
	Futterzarge	OBX-3002-3D
	Stahlzarge	OBX-3011-3D
		OBX-3012-3D
	Aluminiumzarge	OBX-3021-3D

■ Ja - Nein ◘ auf Anfrage

Maßzeichnung Standard / (TZ)

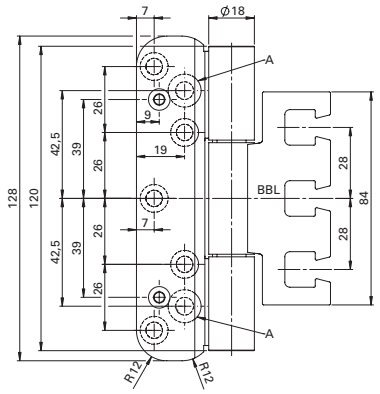

Querschnitt mit Tragzapfen (TZ)

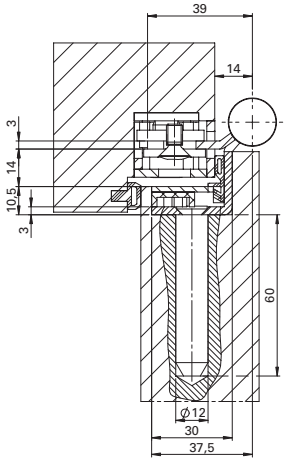

A: Nur bei Ausführung mit Tragzapfen. ■ Aufnahmeelement 3D Serie OBX ist separat zu bestellen. Tragzapfen/Schrauben sind separat zu bestellen.

Band mit Standard Lochung

Standard



OBX-18-1532/120-FD

mit Tragzapfen (TZ)

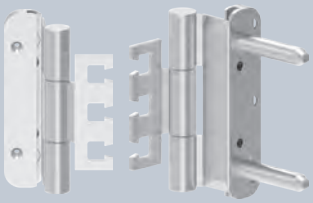

OBX-18-1532/120-FD TZ

Beschreibung

ECO **Horizon Objektband OBX-18-1532/120-FD**

- Für gefälzte Schallschutztüren an Holz-, Stahl- oder Aluminiumzargen
- Für dreidimensional verstellbare Aufnahmeelemente OBX
- Innenliegende, festmontierte drehbare Achse, dadurch keine Stiftsicherung erforderlich
- Verschleiß- und wartungsfreie kugellaufende Lagertechnik zur Aufnahme radialer und axialer Kräfte
- Perfekt geschlossene Bandrolle ohne Abdeckkopf
- Geeignet zum Einsatz an FH-Türen
- DIN-Links / DIN-Rechts, ohne Umbau einsetzbar
- EN 1935: 14 / 160 kg

Querschnitt Standard

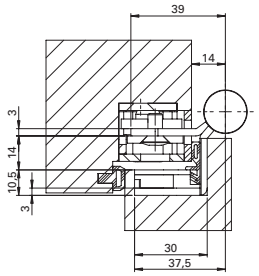

F EN 1935 CE ER Holztür

OBX-18-1532/120-FD für gefälzten Anschlag	Maße	Art-Nr
OBX-18-1532/120-FD ER	Ø 18 x 120 mm	5030053685
OBX-18-1532/120-FD TZ ER	Ø 18 x 120 mm	5030055304

Fräsbild Standard

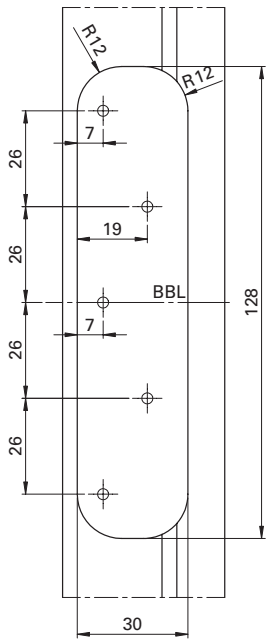

Fräsbild Tragzapfen (TZ)

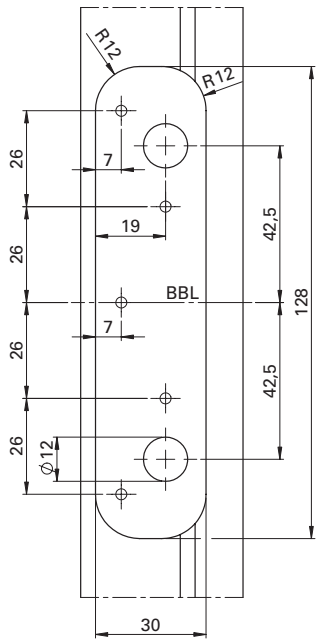

5

OBX-18-1532/120-FD-RC-A



Leistungskriterien		
Größe		120 mm
Ø Rolle		18 mm
Materialstärke		3 mm
Schraube Abdeckwinkel		Ø 3,5 x 25 mm
Schraube Band		Ø 5 x 50 mm
DIN-L / DIN-R		■
Fräserdurchmesser		24 mm
Fräslänge		120 mm
Frästiefe		10,5 mm
Türarten	gefälzt	■
	stumpf	-
Zargenarten	Holz	■
	Stahl	■
	Aluminium	■
Feuerschutz geeignet	F	■
Tragfähigkeit Klasse 14 (Türmasse)	EN 1935 CE	■
	nach Norm	160 kg
	ECO Tragfähigkeit	200 kg
Material	Edelstahl Rostfrei (ER)	■
Aufnahmeelemente	Blockzarge	OBX-3001-3D
	Futterzarge	OBX-3002-3D
	Stahlzarge	OBX-3011-3D
		OBX-3012-3D
	Aluminiumzarge	OBX-3021-3D

■ Ja - Nein ◘ auf Anfrage

Maßzeichnung Standard / (TZ)

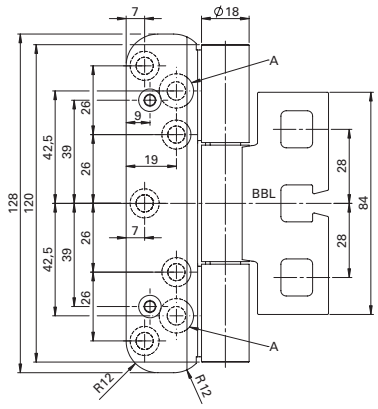

Querschnitt mit Tragzapfen (TZ)

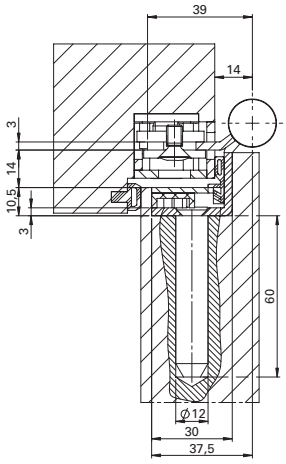

A: Nur bei Ausführung mit Tragzapfen. ■ Aufnahmeelement 3D Serie OBX ist separat zu bestellen. Tragzapfen/Schrauben sind separat zu bestellen.

Band mit RC-A Lochung

Standard



OBX-18-1532/120-FD-RC-A

mit Tragzapfen (TZ)



OBX-18-1532/120-FD-RC-A TZ

Beschreibung

ECO **Horizon Objektband OBX-18-1532/120-FD-RC-A**

- Für gefälzte Schallschutztüren an Holz-, Stahl- oder Aluminiumzargen
- Für dreidimensional verstellbare Aufnahmeelemente OBX
- Innenliegende, festmontierte drehbare Achse, dadurch keine Stiftsicherung erforderlich
- Verschleiß- und wartungsfreie kugellaufende Lagertechnik zur Aufnahme radialer und axialer Kräfte
- Perfekt geschlossene Bandrolle ohne Abdeckkopf
- Geeignet für einbruchhemmende Elemente
- Geeignet zum Einsatz an FH-Türen
- DIN-Links / DIN-Rechts, ohne Umbau einsetzbar
- EN 1935: 14 / 160 kg

Querschnitt Standard

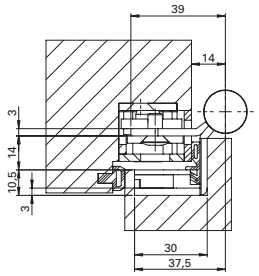

F EN 1935 CE ER Holztür

OBX-18-1532/120-FD-RC-A für gefälzten Anschlag	Maße	Art-Nr
OBX-18-1532/120-FD-RC-A ER	Ø 18 x 120 mm	5030054317
OBX-18-1532/120-FD-RC-A TZ ER	Ø 18 x 120 mm	5030055306

Fräsbild Standard

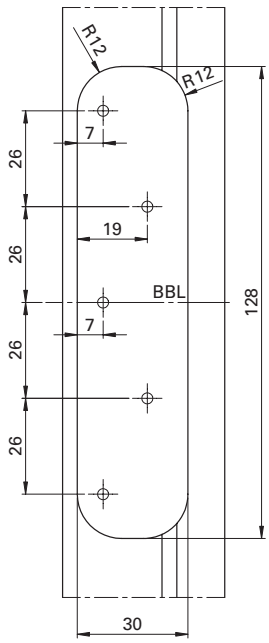

Fräsbild Tragzapfen (TZ)

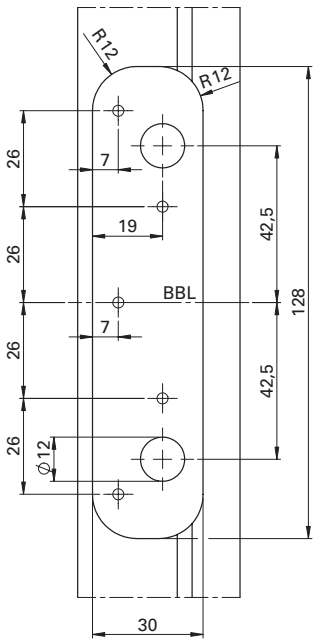

5

OBX-18-1532/120-FD-RC-B



Leistungskriterien		
Größe		120 mm
Ø Rolle		18 mm
Materialstärke		3 mm
Schraube Abdeckwinkel		Ø 3,5 x 25 mm
Schraube Band		Ø 5 x 50 mm
DIN-L / DIN-R		■
Fräserdurchmesser		24 mm
Fräslänge		120 mm
Frästiefe		10,5 mm
Türarten	gefälzt	■
	stumpf	-
Zargenarten	Holz	■
	Stahl	■
	Aluminium	■
Feuerschutz geeignet	F	■
Tragfähigkeit Klasse 14 (Türmasse)	EN 1935 CE	■
	nach Norm	160 kg
	ECO Tragfähigkeit	200 kg
Material	Edelstahl Rostfrei (ER)	■
Aufnahmeelemente	Blockzarge	OBX-3001-3D
	Futterzarge	OBX-3002-3D
	Stahlzarge	OBX-3011-3D
		OBX-3012-3D
	Aluminiumzarge	OBX-3021-3D

■ Ja - Nein ◘ auf Anfrage

Maßzeichnung Standard / (TZ)

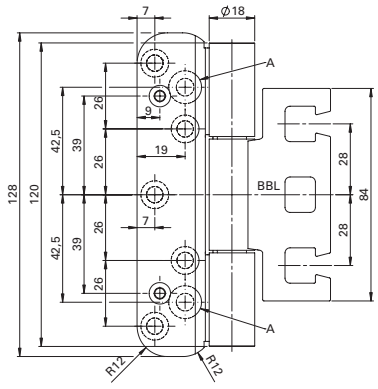

Querschnitt mit Tragzapfen (TZ)

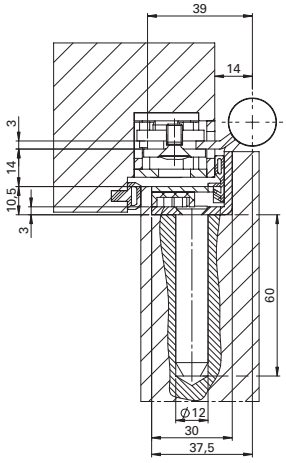

A: Nur bei Ausführung mit Tragzapfen. ■ Aufnahmeelement 3D Serie OBX ist separat zu bestellen. Tragzapfen/Schrauben sind separat zu bestellen.

Band mit RC-B Lochung

Standard



OBX-18-1532/120-FD-RC-B

mit Tragzapfen (TZ)

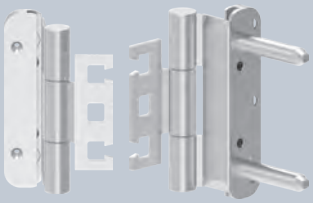

OBX-18-1532/120-FD-RC-B TZ

Beschreibung

ECO **Horizon Objektband OBX-18-1532/120-FD-RC-B**

- Für gefälzte Schallschutztüren an Holz-, Stahl- oder Aluminiumzargen
- Für dreidimensional verstellbare Aufnahmeelemente OBX
- Innenliegende, festmontierte drehbare Achse, dadurch keine Stiftsicherung erforderlich
- Verschleiß- und wartungsfreie kugellaufende Lagertechnik zur Aufnahme radialer und axialer Kräfte
- Perfekt geschlossene Bandrolle ohne Abdeckkopf
- Geeignet für einbruchhemmende Elemente
- Geeignet zum Einsatz an FH-Türen
- DIN-Links / DIN-Rechts, ohne Umbau einsetzbar
- EN 1935: 14 / 160 kg

Querschnitt Standard

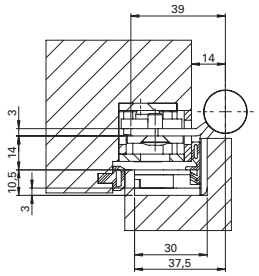

F EN 1935 CE ER Holztür

OBX-18-1532/120-FD-RC-B für gefälzten Anschlag	Maße	Art-Nr
OBX-18-1532/120-FD-RC-B ER	Ø 18 x 120 mm	5030054323
OBX-18-1532/120-FD-RC-B TZ ER	Ø 18 x 120 mm	5030055305

Fräsbild Standard

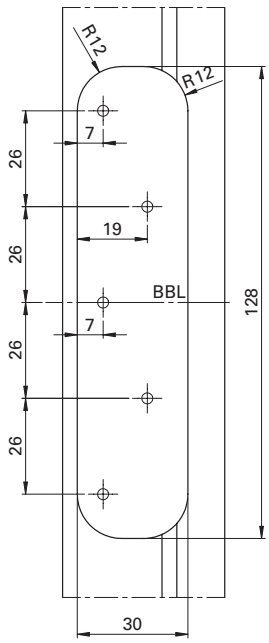

Fräsbild Tragzapfen (TZ)

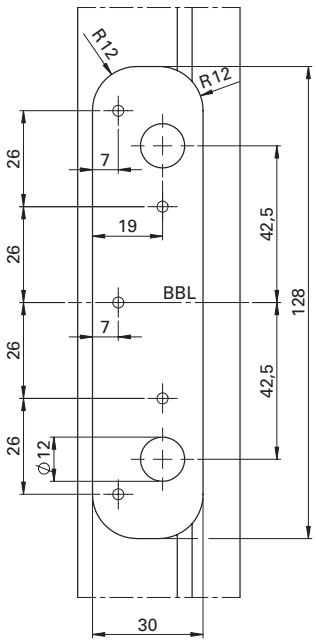

5

OBX-18-2541/160



Leistungskriterien		
Größe		160 mm
Ø Rolle		18 mm
Materialstärke		3 mm
Schrauben		5 x 50 mm
DIN-L / DIN-R		■
Fräserdurchmesser		24 mm
Fräslänge		160 mm
Frästiefe		3 mm
Türarten	gefälzt	-
	stumpf	■
Zargenarten	Holz	■
	Stahl	■
	Aluminium	■
Feuerschutz geeignet	F	■
Tragfähigkeit Klasse 14 (Türmasse)	EN 1935 CE	■
	nach Norm	160 kg
	ECO Tragfähigkeit	200 kg
Material	Edelstahl Rostfrei (ER)	■
Aufnahmeelemente	Blockzarge	OBX-3001-3D
	Futterzarge	OBX-3002-3D
	Stahlzarge	OBX-3011-3D
		OBX-3012-3D
	Aluminiumzarge	OBX-3021-3D

■ Ja - Nein ◘ auf Anfrage

Maßzeichnung Standard / (TZ)

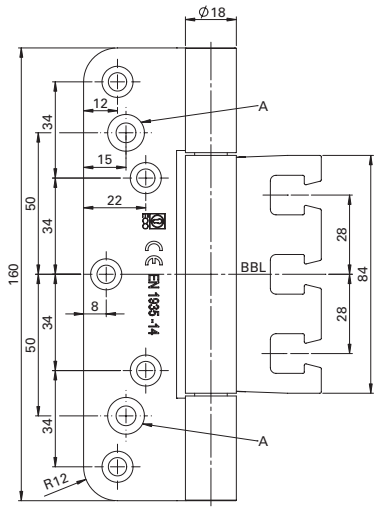

Querschnitt mit Tragzapfen (TZ)

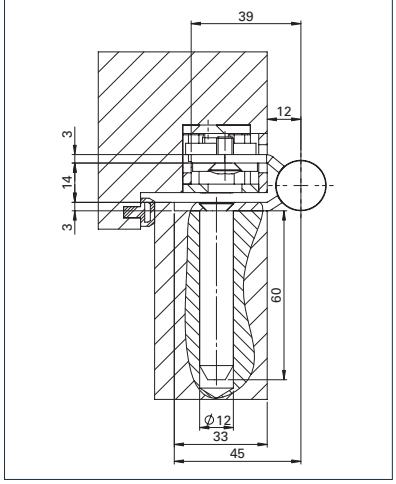

A: Nur bei Ausführung mit Tragzapfen. ■ Aufnahmeelement 3D Serie OBX ist separat zu bestellen. Tragzapfen/Schrauben sind separat zu bestellen.

Band mit Standard Lochung

Standard



OBX-18-2541/160

mit Tragzapfen (TZ)

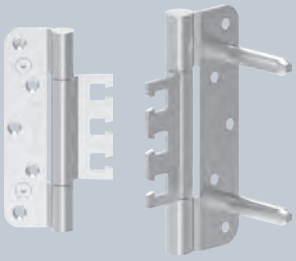

OBX-18-2541/160 TZ

Beschreibung

ECO **Horizon Objektband OBX-18-2541/160**

- Für stumpfe Türen an Holz-, Stahl- oder Aluminiumzargen
- Für dreidimensional verstellbare Aufnahmeelemente OBX
- Innenliegende, festmontierte drehbare Achse, dadurch keine Stiftsicherung erforderlich
- Verschleiß- und wartungsfreie kugellaufende Lagertechnik zur Aufnahme radialer und axialer Kräfte
- Perfekt geschlossene Bandrolle ohne Abdeckkopf
- Geeignet zum Einsatz an FH-Türen
- DIN-Links / DIN-Rechts, ohne Umbau einsetzbar
- EN 1935: Klasse 14 / 160 kg

Querschnitt Standard

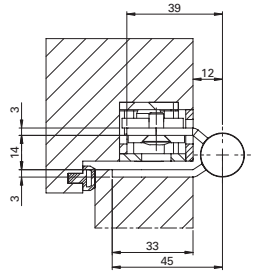

F EN 1935 CE ER Holztür

OBX-18-2541/160 für stumpfen Anschlag	Maße	Art-Nr
OBX-18-2541/160 ER	Ø 18 x 160 mm	5030047179
OBX-18-2541/160 TZ ER	Ø 18 x 160 mm	5030050243

Fräsbild Standard

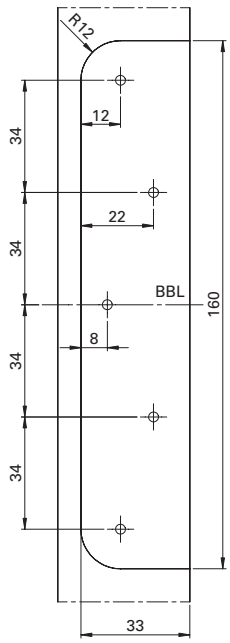

Fräsbild Tragzapfen (TZ)

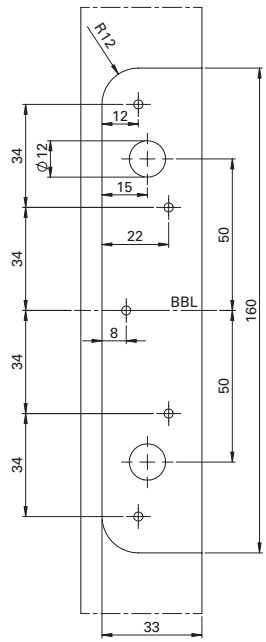

5

OBX-18-2541/160-RC-A



Leistungskriterien		
Größe		160 mm
Ø Rolle		18 mm
Materialstärke		3 mm
Schrauben		5 x 50 mm
DIN-L / DIN-R		■
Fräserdurchmesser		24 mm
Fräslänge		160 mm
Frästiefe		3 mm
Türarten	gefälzt	-
	stumpf	■
Zargenarten	Holz	■
	Stahl	■
	Aluminium	■
Feuerschutz geeignet	F	■
Tragfähigkeit Klasse 14 (Türmasse)	EN 1935 CE	■
	nach Norm	160 kg
	ECO Tragfähigkeit	200 kg
Material	Edelstahl Rostfrei (ER)	■
Aufnahmeelemente	Blockzarge	OBX-3001-3D
	Futterzarge	OBX-3002-3D
	Stahlzarge	OBX-3011-3D
		OBX-3012-3D
	Aluminiumzarge	OBX-3021-3D

■ Ja - Nein ◘ auf Anfrage

Maßzeichnung Standard / (TZ)

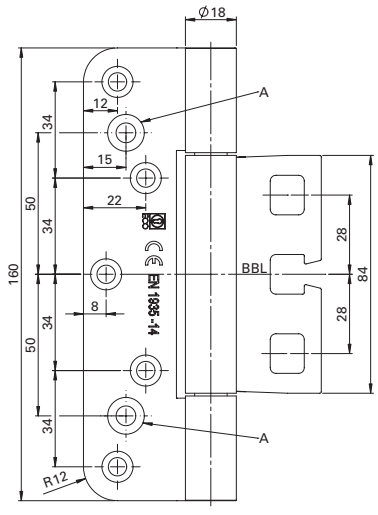

Querschnitt mit Tragzapfen (TZ)

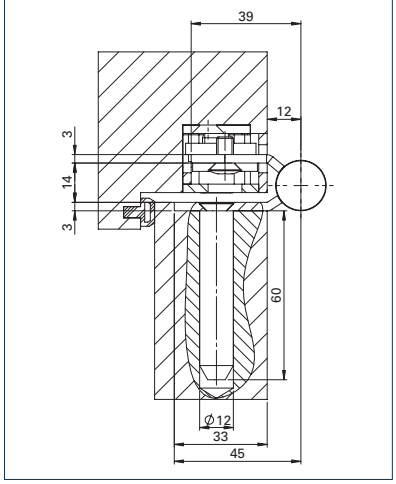

A: Nur bei Ausführung mit Tragzapfen. ■ Aufnahmeelement 3D Serie OBX ist separat zu bestellen. Tragzapfen/Schrauben sind separat zu bestellen.

Band mit RC-A Lochung

Standard



OBX-18-2541/160-RC-A

mit Tragzapfen (TZ)

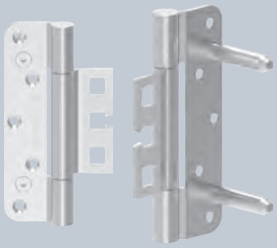

OBX-18-2541/160-RC-A TZ

Beschreibung

ECO **Horizon Objektband OBX-18-2541/160-RC-A**

- Für stumpfe Türen an Holz-, Stahl- oder Aluminiumzargen
- Für dreidimensional verstellbare Aufnahmeelemente OBX
- Innenliegende, festmontierte drehbare Achse, dadurch keine Stiftsicherung erforderlich
- Verschleiß- und wartungsfreie kugellaufende Lagertechnik zur Aufnahme radialer und axialer Kräfte
- Perfekt geschlossene Bandrolle ohne Abdeckkopf
- Geeignet für einbruchhemmende Elemente
- Geeignet zum Einsatz an FH-Türen
- DIN-Links / DIN-Rechts, ohne Umbau einsetzbar
- EN 1935: Klasse 14 / 160 kg

Querschnitt Standard

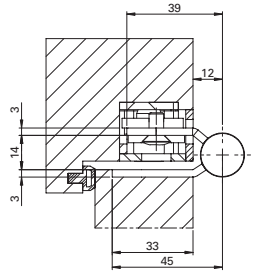

F EN 1935 CE ER Holztür

OBX-18-2541/160-RC-A für stumpfen Anschlag	Maße	Art-Nr
OBX-18-2541/160-RC-A ER	Ø 18 x 160 mm	5030054215
OBX-18-2541/160-RC-A TZ ER	Ø 18 x 160 mm	5030055296

Fräsbild Standard

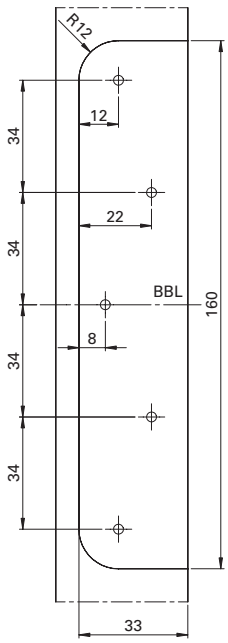

Fräsbild Tragzapfen (TZ)

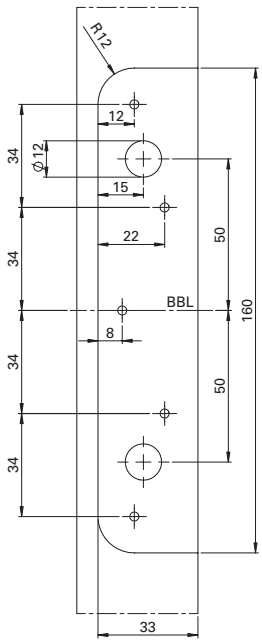

5

OBX-18-2541/160-RC-B



Leistungskriterien		
Größe		160 mm
Ø Rolle		18 mm
Materialstärke		3 mm
Schrauben		5 x 50 mm
DIN-L / DIN-R		■
Fräserdurchmesser		24 mm
Fräslänge		160 mm
Frästiefe		3 mm
Türarten	gefälzt	-
	stumpf	■
Zargenarten	Holz	■
	Stahl	■
	Aluminium	■
Feuerschutz geeignet	F	■
Tragfähigkeit Klasse 14 (Türmasse)	EN 1935 CE	■
	nach Norm	160 kg
	ECO Tragfähigkeit	200 kg
Material	Edelstahl Rostfrei (ER)	■
Aufnahmeelemente	Blockzarge	OBX-3001-3D
	Futterzarge	OBX-3002-3D
	Stahlzarge	OBX-3011-3D
		OBX-3012-3D
	Aluminiumzarge	OBX-3021-3D

■ Ja - Nein ◘ auf Anfrage

Maßzeichnung Standard / (TZ)

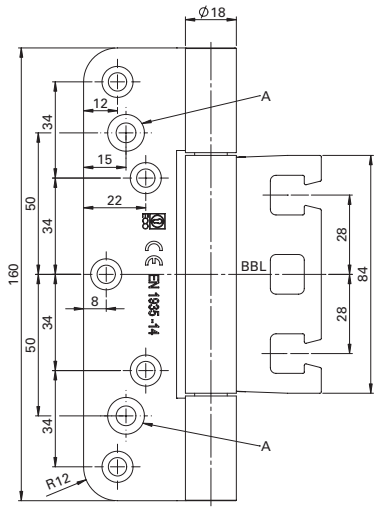

Querschnitt mit Tragzapfen (TZ)

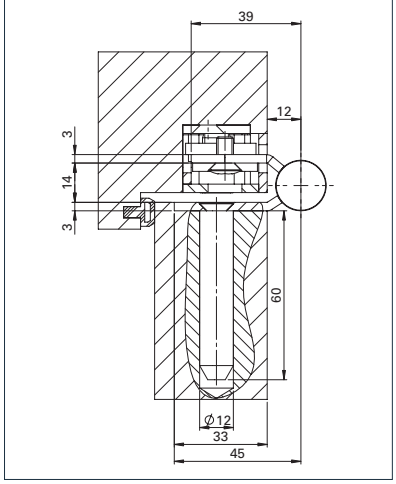

A: Nur bei Ausführung mit Tragzapfen. ■ Aufnahmeelement 3D Serie OBX ist separat zu bestellen. Tragzapfen/Schrauben sind separat zu bestellen.

Band mit RC-B Lochung

Standard



OBX-18-2541/160-RC-B

mit Tragzapfen (TZ)

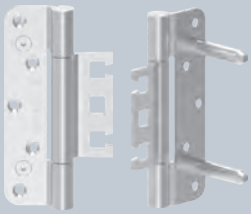

OBX-18-2541/160-RC-B TZ

Beschreibung

ECO **Horizon Objektband OBX-18-2541/160-RC-B**

- Für stumpfe Türen an Holz-, Stahl- oder Aluminiumzargen
- Für dreidimensional verstellbare Aufnahmeelemente OBX
- Innenliegende, festmontierte drehbare Achse, dadurch keine Stiftsicherung erforderlich
- Verschleiß- und wartungsfreie kugellaufende Lagertechnik zur Aufnahme radialer und axialer Kräfte
- Perfekt geschlossene Bandrolle ohne Abdeckkopf
- Geeignet für einbruchhemmende Elemente
- Geeignet zum Einsatz an FH-Türen
- DIN-Links / DIN-Rechts, ohne Umbau einsetzbar
- EN 1935: Klasse 14 / 160 kg

Querschnitt Standard

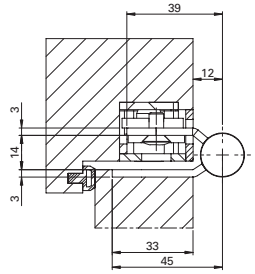

F EN 1935 CE ER Holztür

OBX-18-2541/160-RC-B für stumpfen Anschlag	Maße	Art-Nr
OBX-18-2541/160-RC-B ER	Ø 18 x 160 mm	5030054216
OBX-18-2541/160-RC-B TZ ER	Ø 18 x 160 mm	5030055297

Fräsbild Standard

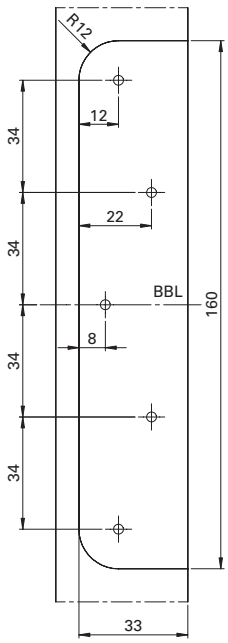

Fräsbild Tragzapfen (TZ)

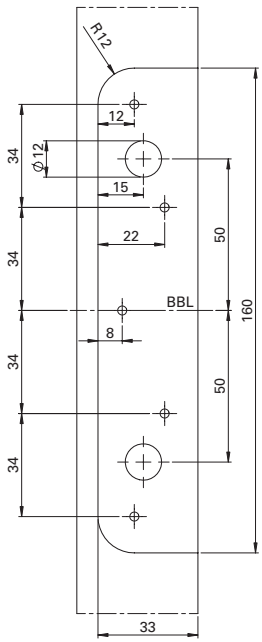

5

OBX-18-2541/120

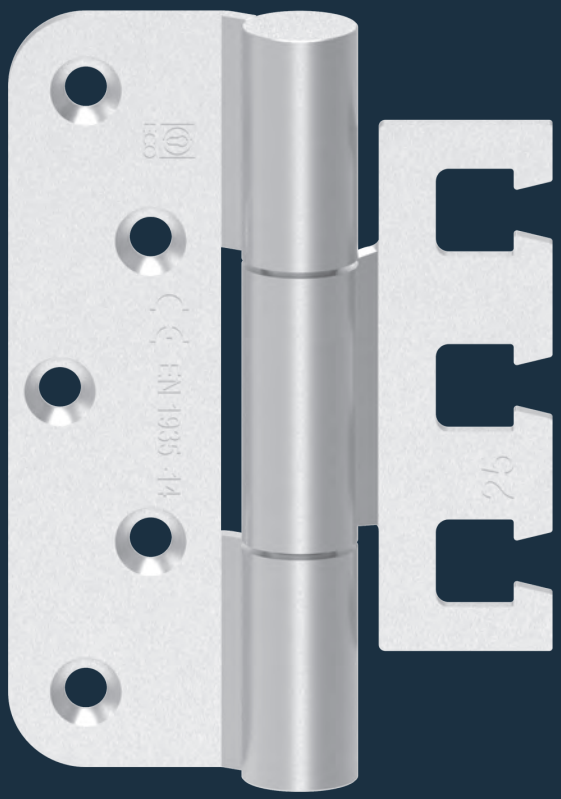

Leistungskriterien		
Größe		120 mm
Ø Rolle		18 mm
Materialstärke		3 mm
Schrauben		5 x 50 mm
DIN-L / DIN-R		■
Fräserdurchmesser		24 mm
Fräslänge		120 mm
Frästiefe		3 mm
Türarten	gefälzt	-
	stumpf	■
Zargenarten	Holz	■
	Stahl	■
	Aluminium	■
Feuerschutz geeignet	F	■
Tragfähigkeit Klasse 14 (Türmasse)	EN 1935 CE	■
	nach Norm	160 kg
	ECO Tragfähigkeit	160 kg
Material	Edelstahl Rostfrei (ER)	■
Aufnahmeelemente	Blockzarge	OBX-3001-3D
	Futterzarge	OBX-3002-3D
	Stahlzarge	OBX-3011-3D
		OBX-3012-3D
	Aluminiumzarge	OBX-3021-3D

■ Ja - Nein ◘ auf Anfrage

Maßzeichnung Standard / (TZ)

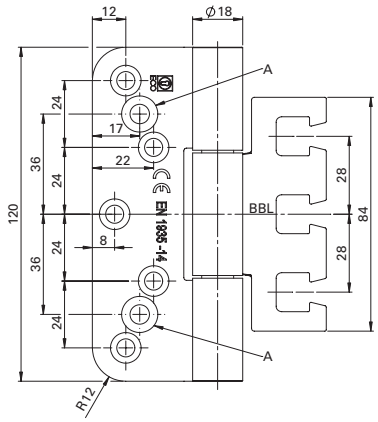

Querschnitt mit Tragzapfen (TZ)

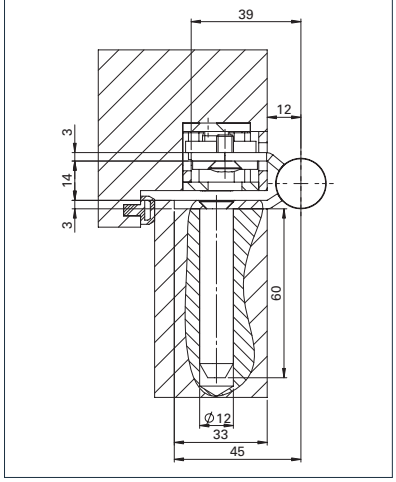

A: Nur bei Ausführung mit Tragzapfen. ■ Aufnahmeelement 3D Serie OBX ist separat zu bestellen. Tragzapfen/Schrauben sind separat zu bestellen.

Band mit Standard Lochung

Standard



OBX-18-2541/120

mit Tragzapfen (TZ)

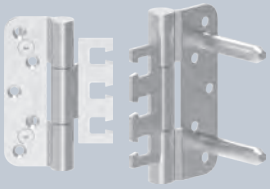

OBX-18-2541/120 TZ

Beschreibung

ECO **Horizon Objektband OBX-18-2541/120**

- Für stumpfe Türen an Holz-, Stahl- oder Aluminiumzargen
- Für dreidimensional verstellbare Aufnahmeelemente OBX
- Innenliegende, festmontierte drehbare Achse, dadurch keine Stiftsicherung erforderlich
- Verschleiß- und wartungsfreiekugellaufende Lagertechnik zur Aufnahme radialer und axialer Kräfte
- Perfekt geschlossene Bandrolle ohne Abdeckkopf
- Geeignet zum Einsatz an FH-Türen
- DIN-Links / DIN-Rechts, ohne Umbau einsetzbar
- EN 1935: Klasse 14 / 160 kg

Querschnitt Standard

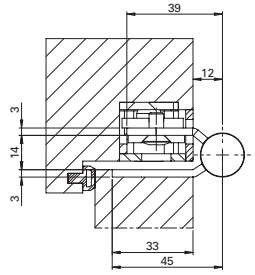

F EN 1935 CE ER Holztür

OBX-18-2541/120 für stumpfen Anschlag	Maße	Art-Nr
OBX-18-2541/120 ER	Ø 18 x 120 mm	5030053679
OBX-18-2541/120 TZ ER	Ø 18 x 120 mm	5030055307

Fräsbild Standard

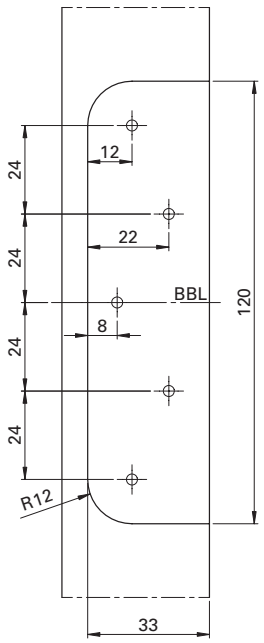

Fräsbild Tragzapfen (TZ)

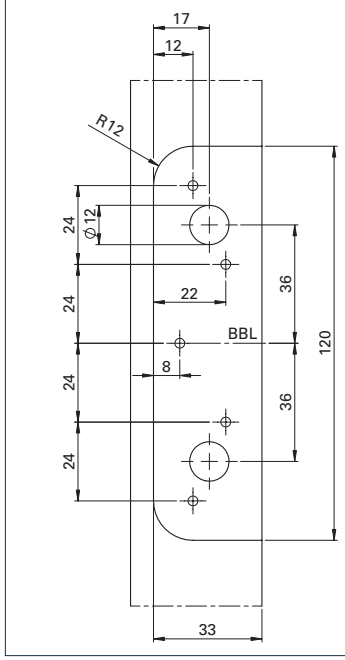

5

OBX-18-2541/120-RC-A

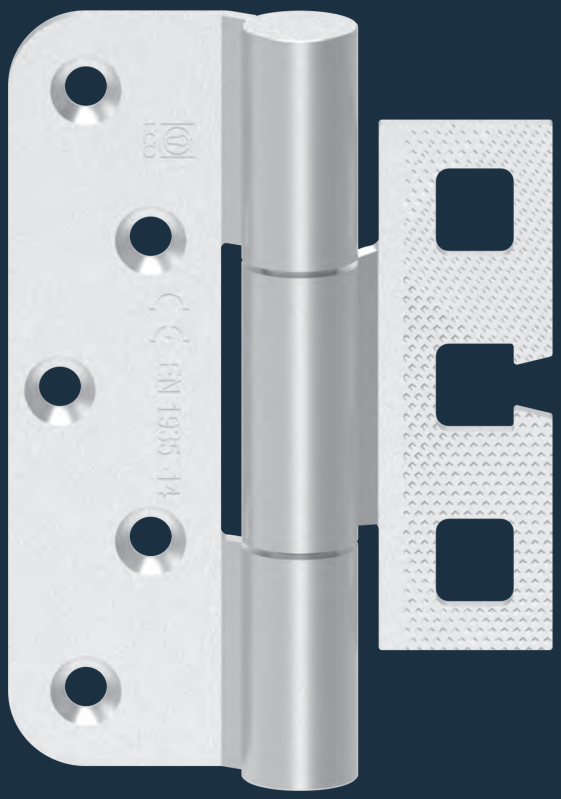

Leistungskriterien		
Größe		120 mm
Ø Rolle		18 mm
Materialstärke		3 mm
Schrauben		5 x 50 mm
DIN-L / DIN-R		■
Fräserdurchmesser		24 mm
Fräslänge		120 mm
Frästiefe		3 mm
Türarten	gefälzt	-
	stumpf	■
Zargenarten	Holz	■
	Stahl	■
	Aluminium	■
Feuerschutz geeignet	F	■
Tragfähigkeit Klasse 14 (Türmasse)	EN 1935 CE	■
	nach Norm	160 kg
	ECO Tragfähigkeit	160 kg
Material	Edelstahl Rostfrei (ER)	■
Aufnahmeelemente	Blockzarge	OBX-3001-3D
	Futterzarge	OBX-3002-3D
	Stahlzarge	OBX-3011-3D
		OBX-3012-3D
	Aluminiumzarge	OBX-3021-3D

■ Ja - Nein ◘ auf Anfrage

Maßzeichnung Standard / (TZ)

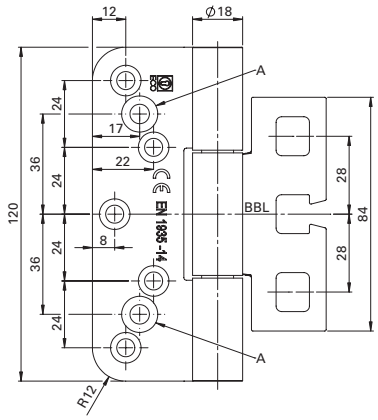

Querschnitt mit Tragzapfen (TZ)

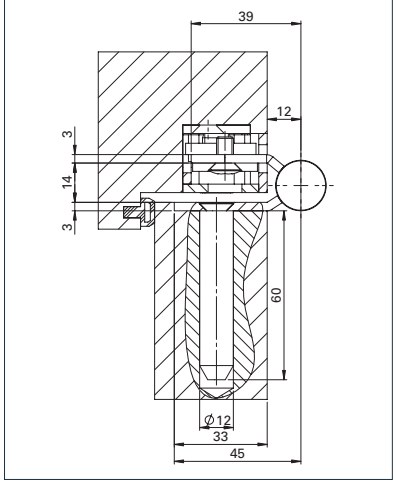

A: Nur bei Ausführung mit Tragzapfen. ■ Aufnahmeelement 3D Serie OBX ist separat zu bestellen. Tragzapfen/Schrauben sind separat zu bestellen.

Band mit RC-A Lochung

Standard



OBX-18-2541/120-RC-A

mit Tragzapfen (TZ)

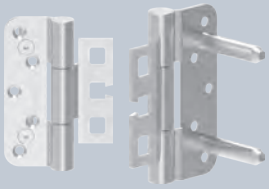

OBX-18-2541/120-RC-A TZ

Beschreibung

ECO **Horizon Objektband OBX-18-2541/120-RC-A**

- Für stumpfe Türen an Holz-, Stahl- oder Aluminiumzargen
- Für dreidimensional verstellbare Aufnahmeelemente OBX
- Innenliegende, festmontierte drehbare Achse, dadurch keine Stiftsicherung erforderlich
- Verschleiß- und wartungsfreiekugellaufende Lagertechnik zur Aufnahme radialer und axialer Kräfte
- Perfekt geschlossene Bandrolle ohne Abdeckkopf
- Geeignet für einbruchhemmende Elemente
- Geeignet zum Einsatz an FH-Türen
- DIN-Links / DIN-Rechts, ohne Umbau einsetzbar
- EN 1935: Klasse 14 / 160 kg

Querschnitt Standard

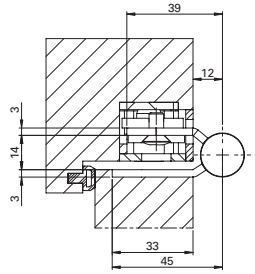

F EN 1935 CE ER Holztür

OBX-18-2541/120-RC-A für stumpfen Anschlag	Maße	Art-Nr
OBX-18-2541/120-RC-A ER	Ø 18 x 120 mm	5030054325
OBX-18-2541/120-RC-A TZ ER	Ø 18 x 120 mm	5030055309

Fräsbild Standard

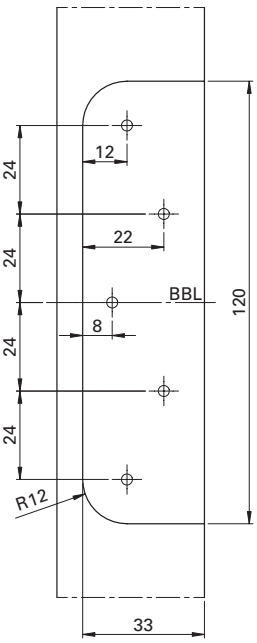

Fräsbild Tragzapfen (TZ)

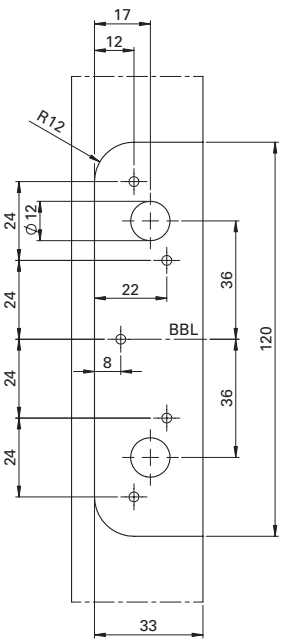

OBX-18-2541/120-RC-B

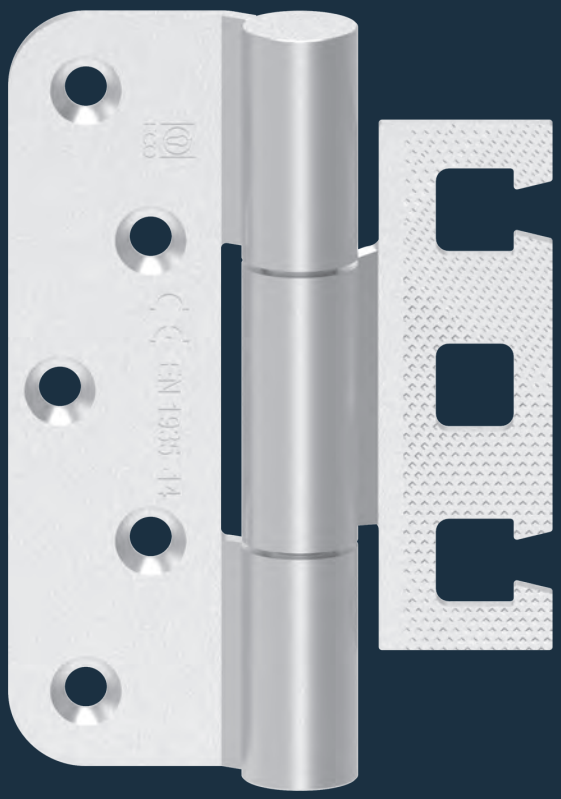

Leistungskriterien		
Größe		120 mm
Ø Rolle		18 mm
Materialstärke		3 mm
Schrauben		5 x 50 mm
DIN-L / DIN-R		■
Fräserdurchmesser		24 mm
Fräslänge		120 mm
Frästiefe		3 mm
Türarten	gefälzt	-
	stumpf	■
Zargenarten	Holz	■
	Stahl	■
	Aluminium	■
Feuerschutz geeignet	F	■
Tragfähigkeit Klasse 14 (Türmasse)	EN 1935 CE	■
	nach Norm	160 kg
	ECO Tragfähigkeit	160 kg
Material	Edelstahl Rostfrei (ER)	■
Aufnahmeelemente	Blockzarge	OBX-3001-3D
	Futterzarge	OBX-3002-3D
	Stahlzarge	OBX-3011-3D
		OBX-3012-3D
	Aluminiumzarge	OBX-3021-3D

■ Ja - Nein ◘ auf Anfrage

Maßzeichnung Standard / (TZ)

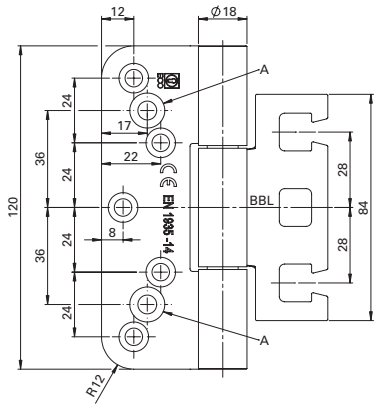

Querschnitt mit Tragzapfen (TZ)

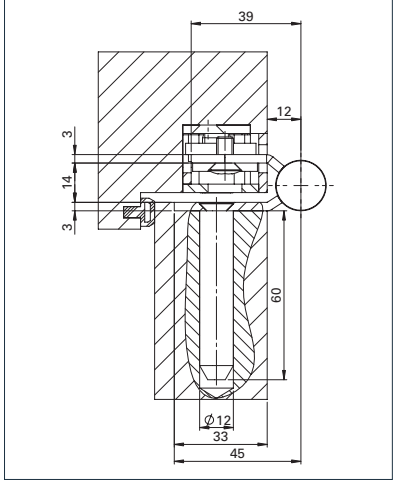

A: Nur bei Ausführung mit Tragzapfen. ■ Aufnahmeelement 3D Serie OBX ist separat zu bestellen. Tragzapfen/Schrauben sind separat zu bestellen.

Band mit RC-B Lochung

Standard



OBX-18-2541/120-RC-B

mit Tragzapfen (TZ)

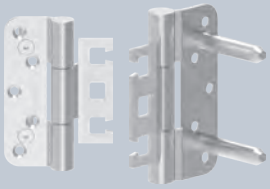

OBX-18-2541/120-RC-B TZ

Beschreibung

ECO **Horizon Objektband OBX-18-2541/120-RC-B**

- Für stumpfe Türen an Holz-, Stahl- oder Aluminiumzargen
- Für dreidimensional verstellbare Aufnahmeelemente OBX
- Innenliegende, festmontierte drehbare Achse, dadurch keine Stiftsicherung erforderlich
- Verschleiß- und wartungsfreiekugellaufende Lagertechnik zur Aufnahme radialer und axialer Kräfte
- Perfekt geschlossene Bandrolle ohne Abdeckkopf
- Geeignet für einbruchhemmende Elemente
- Geeignet zum Einsatz an FH-Türen
- DIN-Links / DIN-Rechts, ohne Umbau einsetzbar
- EN 1935: Klasse 14 / 160 kg

Querschnitt Standard

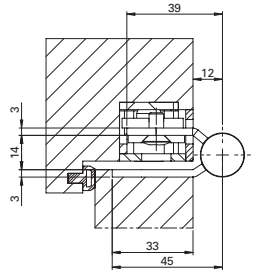

F EN 1935 CE ER Holztür

OBX-18-2541/120-RC-B für stumpfen Anschlag	Maße	Art-Nr
OBX-18-2541/120-RC-B ER	Ø 18 x 120 mm	5030054327
OBX-18-2541/120-RC-B TZ ER	Ø 18 x 120 mm	5030055308

Fräsbild Standard

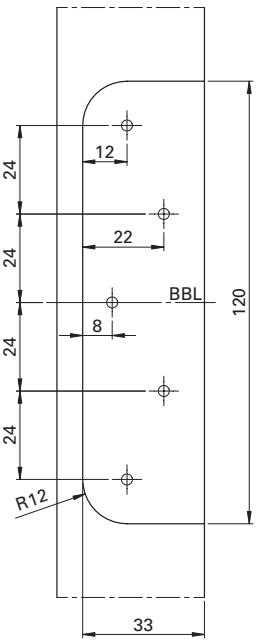

Fräsbild Tragzapfen (TZ)

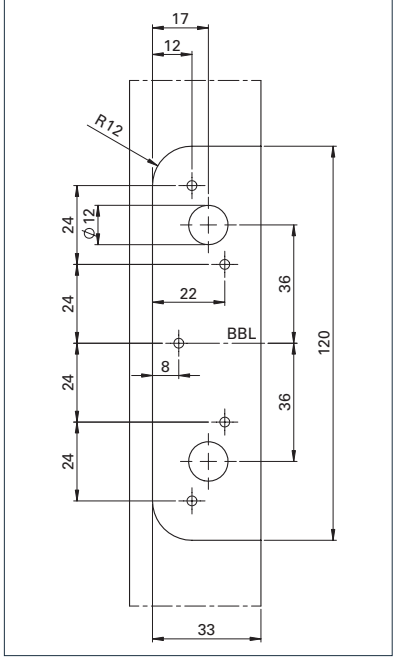

5

ECO Horizon Objektbänder
OBN-20/18



OBN-20-4141/160-R



Leistungskriterien		
Größe		160 mm
Ø Rolle		20 mm
Materialstärke		3,5 mm
Schrauben		5 x 50 mm
DIN-L / DIN-R		■
Fräserdurchmesser		24 mm
Fräslänge		160 mm
Frästiefe		3,5 mm
Türarten	gefälzt	-
	stumpf	■
Zargenarten	Holz	■
Feuerschutz geeignet	F	■
Tragfähigkeit Klasse 14 (Türmasse)	EN 1935 CE	■
	nach Norm	160 kg
	ECO Tragfähigkeit	300 kg
Material	Edelstahl Rostfrei (ER)	■
Oberflächen	ER poliert	◘
	PVD-Beschichtung (Messing Optik)	◘
	Pulverbeschichtung in RAL Tönen	◘

■ Ja - Nein ◘ auf Anfrage

Maßzeichnung

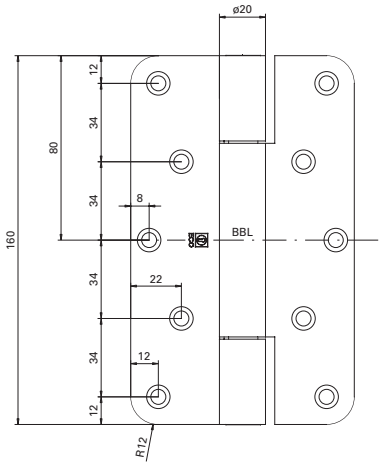

Fräsbild

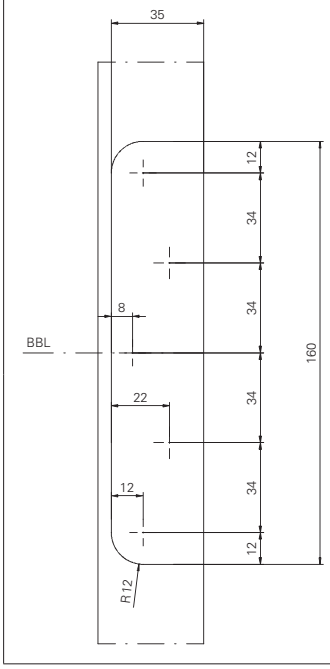

Querschnitt

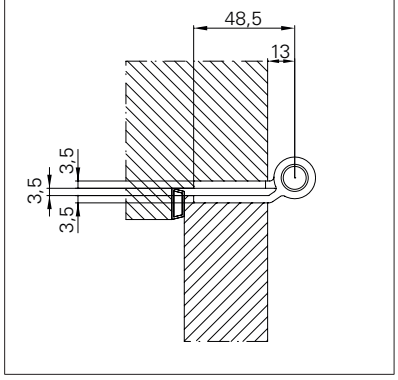

optional als Tragzapfen-Variante erhältlich



Beschreibung

ECO **Horizon Objektband OBN-20-4141/160-R rund**

- Für stumpfe Türen an Blockzargen
- Innenliegende, festmontierte drehbare Achse
- Verschleiß- und wartungsfreie kugellaufende Lagertechnik zur Aufnahme radialer und axialer Kräfte
- Geeignet zum Einsatz an FH-Türen
- DIN-Links / DIN-Rechts, ohne Umbau einsetzbar
- EN 1935: Klasse 14 / 160 kg

F EN 1935 CE ER Holztür

OBN-20-4141/160-R rund für stumpfen Anschlag	Maße	Art-Nr
OBN-20-4141/160-R.ER	Ø 20 x 160 mm	5030007521

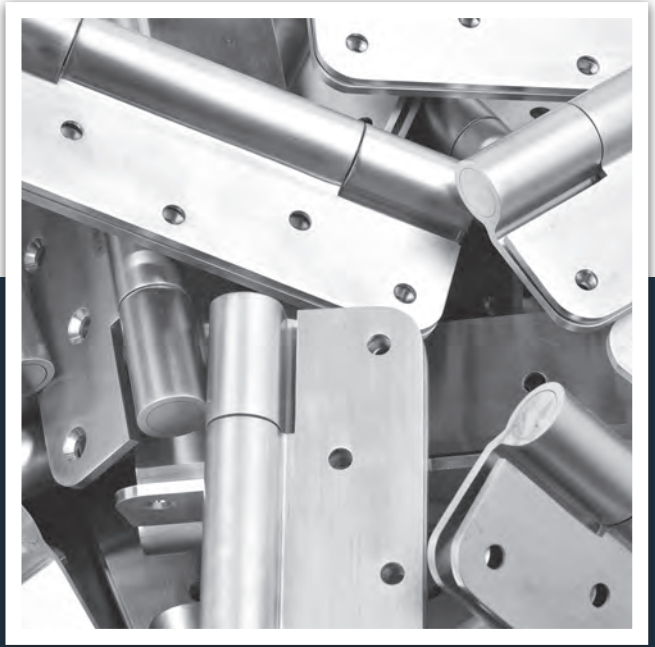

OBN-18-4141/160-R

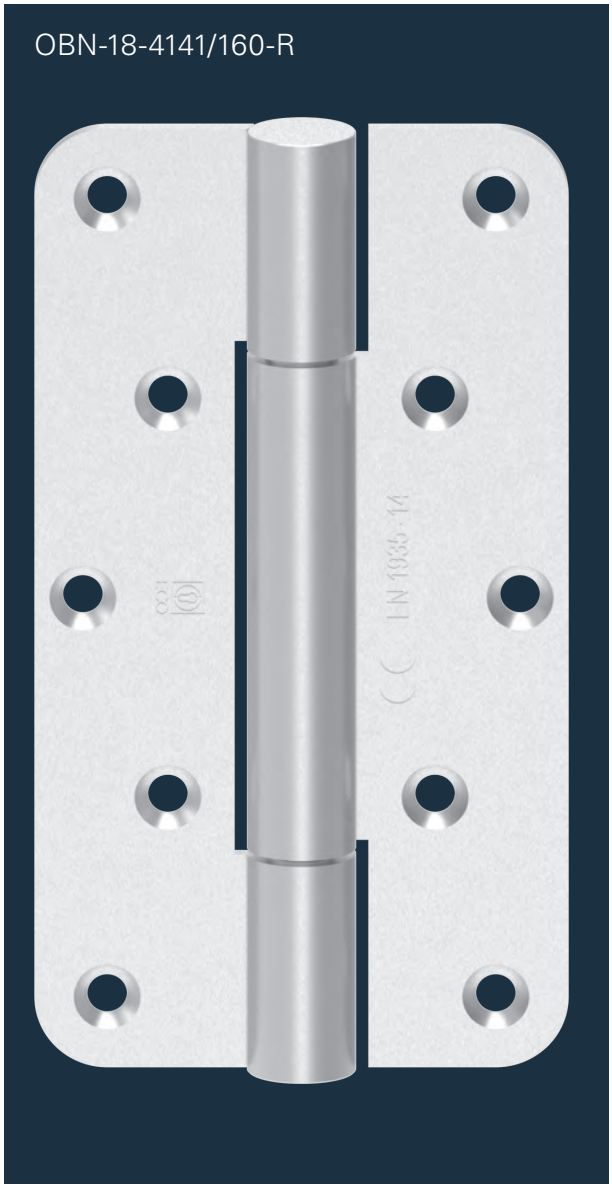

Leistungskriterien		
Größe		160 mm
Ø Rolle		18 mm
Materialstärke		3 mm
Schrauben		5 x 50 mm
DIN-L / DIN-R		■
Fräserdurchmesser		24 mm
Fräslänge		160 mm
Frästiefe		3 mm
Türarten	gefälzt	-
	stumpf	■
Zargenarten	Holz	■
Feuerschutz geeignet	F	■
Tragfähigkeit Klasse 14 (Türmasse)	EN 1935 CE	■
	nach Norm	160 kg
	ECO Tragfähigkeit	200 kg
Material	Edelstahl Rostfrei (ER)	■
Oberflächen	ER poliert	◘
	PVD-Beschichtung (Messing Optik)	◘
	Pulverbeschichtung in RAL Tönen	◘

■ Ja - Nein ◘ auf Anfrage

Maßzeichnung

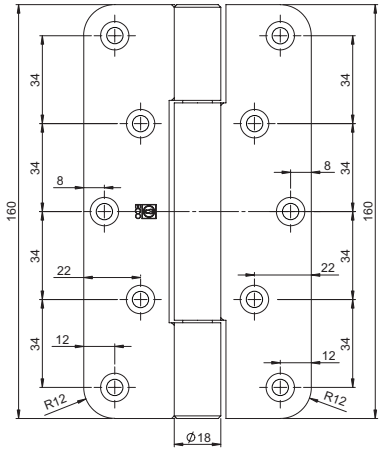

Fräsbild

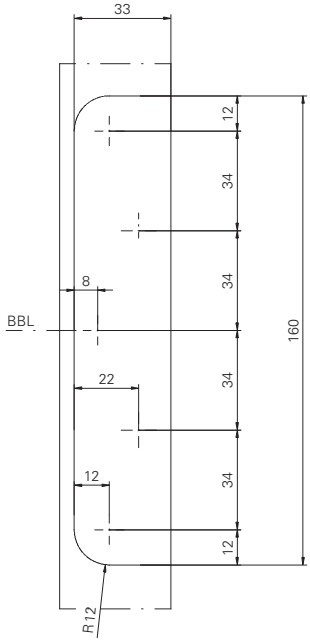

Querschnitt

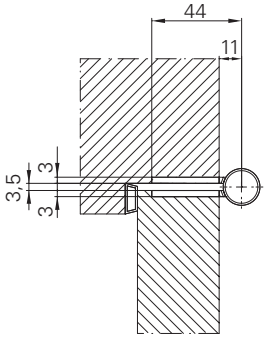

optional als Tragzapfen-Variante erhältlich

PRODUKTFAMILIE ■ FÜR STUMPFEN ANSCHLAG



OBN-18-4141/120-R.ER rund



OBN-18-4141/120-E.ER eckig



Beschreibung

ECO **Horizon Objektband OBN-18-4141/160-R rund**

- Für stumpfe Türen an Blockzargen
- Innenliegende, festmontierte drehbare Achse
- Verschleiß- und wartungsfreie kugellaufende Lagertechnik zur Aufnahme radialer und axialer Kräfte
- Geeignet zum Einsatz an FH-Türen
- DIN-Links / DIN-Rechts, ohne Umbau einsetzbar
- EN 1935: Klasse 14 / 160 kg

F EN 1935 CE ER Holztür

OBN-18-4141/160-R rund für stumpfen Anschlag	Maße	Art-Nr
OBN-18-4141/160-R.ER	Ø 18 x 160 mm	5030007475
OBN-18-4141/160-R.St.Ni	Ø 18 x 160 mm	auf Anfrage
OBN-18-4141/160-R.St.Zk	Ø 18 x 160 mm	auf Anfrage

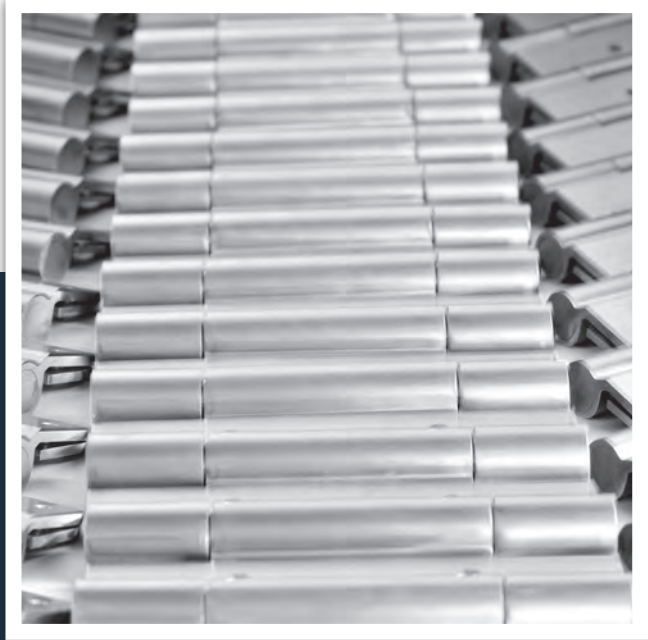

OBN-18-4141/120-R



Leistungskriterien		
Größe		120 mm
Ø Rolle		18 mm
Materialstärke		3 mm / 3,5 mm
Schrauben		5 x 50 mm
DIN-L / DIN-R		■
Fräserdurchmesser		24 mm
Fräslänge		120 mm
Frästiefe		3 mm / 3,5 mm
Türarten	gefälzt	-
	stumpf	■
Zargenarten	Holz	■
Feuerschutz geeignet	F	■
Tragfähigkeit Klasse 11 (Türmasse)	EN 1935 CE	■
	nach Norm	80 kg
	ECO Tragfähigkeit	120 kg
Material	Edelstahl Rostfrei (ER)	■
Oberflächen	ER poliert	◘
	PVD-Beschichtung (Messing Optik)	◘
	Pulverbeschichtung in RAL Tönen	◘

■ Ja - Nein ◘ auf Anfrage

Maßzeichnung

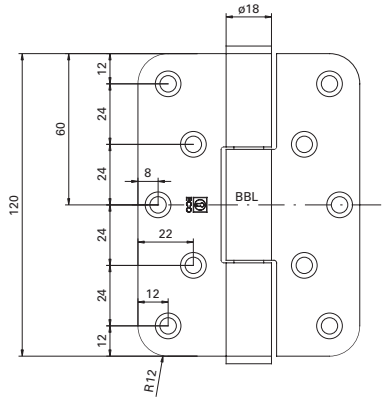

Fräsbild

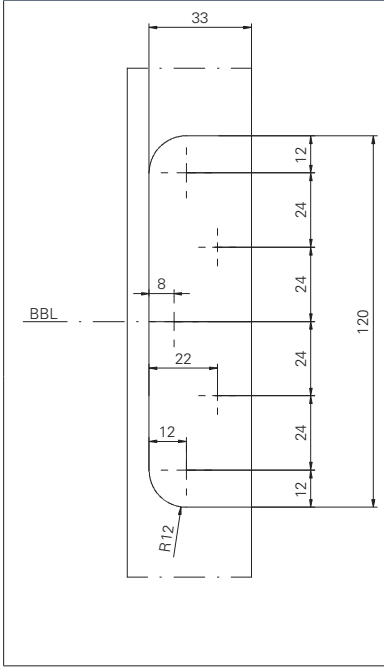

Querschnitt

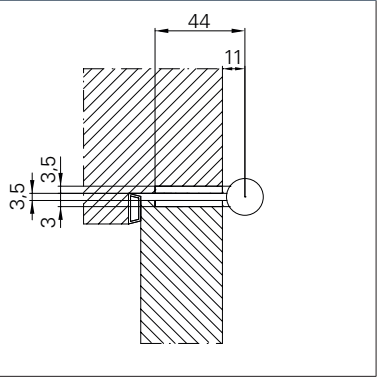

optional als Tragzapfen-Variante erhältlich

PRODUKTFAMILIE ■ FÜR STUMPFEN ANSCHLAG



OBN-18-4141/160-R.ER rund



OBN-18-4141/120-E.ER eckig



Beschreibung

ECO **Horizon Objektband OBN-18-4141/120-R rund**

- Für stumpfe Türen an Blockzargen
- Innenliegende, festmontierte drehbare Achse
- Verschleiß- und wartungsfreie kugellaufende Lagertechnik zur Aufnahme radialer und axialer Kräfte
- Geeignet zum Einsatz an FH-Türen
- DIN-Links / DIN-Rechts, ohne Umbau einsetzbar
- EN 1935: Klasse 11 / 80 kg

F EN 1935 CE ER Holztür

OBN-18-4141/120-R rund für stumpfen Anschlag	Maße	Art-Nr
OBN-18-4141/120-R.ER	Ø 18 x 120 mm	5030007479
OBN-18-4141/120-R.St.Ni	Ø 18 x 120 mm	auf Anfrage
OBN-18-4141/120-R.St.Zk	Ø 18 x 120 mm	auf Anfrage

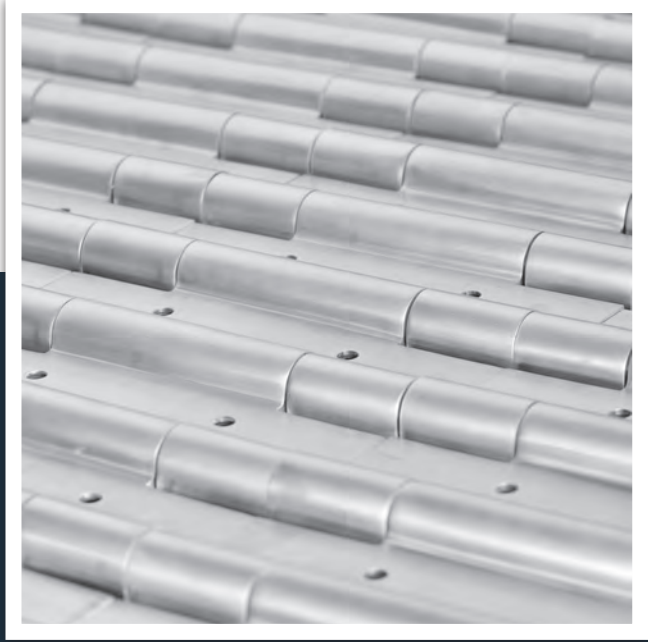

OBN-18-4141/120-E



Leistungskriterien		
Größe		120 mm
Ø Rolle		18 mm
Materialstärke		3 mm / 3,5 mm
Schrauben		5 x 50 mm
DIN-L / DIN-R		■
Fräslänge		120 mm
Frästiefe		3 mm / 3,5 mm
Türarten	gefälzt	-
	stumpf	■
Zargenarten	Holz	■
	Stahl	■
		■
Feuerschutz geeignet	F	■
Tragfähigkeit Klasse 11 (Türmasse)	EN 1935 CE	■
	nach Norm	80 kg
	ECO Tragfähigkeit	120 kg
Material	Edelstahl Rostfrei (ER)	■
Oberflächen	ER poliert	□
	PVD-Beschichtung (Messing Optik)	□
	Pulverbeschichtung in RAL Tönen	□

■ Ja - Nein □ auf Anfrage

Maßzeichnung

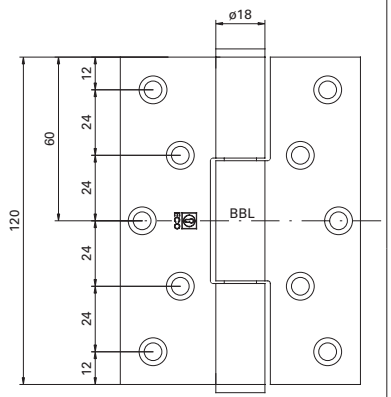

Fräsbild

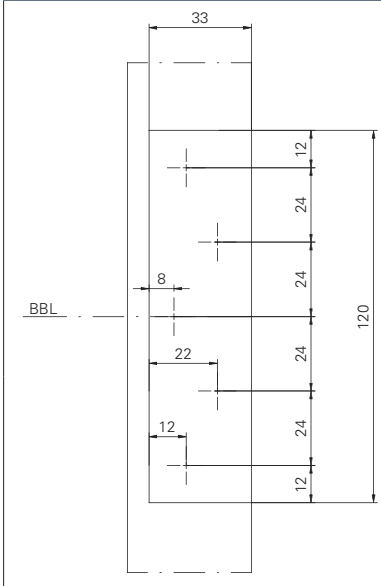

Querschnitt

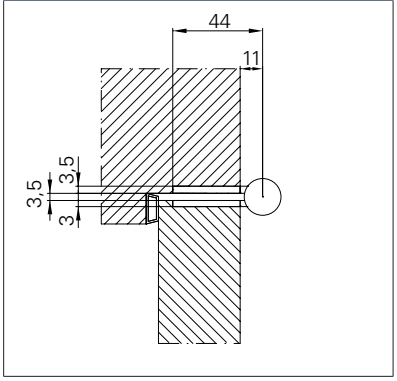

optional als Tragzapfen-Variante erhältlich

PRODUKTFAMILIE ■ FÜR STUMPFEN ANSCHLAG



OBN-18-4141/160-R.ER rund



OBN-18-4141/120-E.ER eckig



Beschreibung

ECO **Horizon Objektband OBN-18-4141/120-E eckig**

- Für stumpfe Türen an Blockzargen
- Innenliegende, festmontierte drehbare Achse
- Verschleiß- und wartungsfreie kugellaufende Lagertechnik zur Aufnahme radialer und axialer Kräfte
- Geeignet zum Einsatz an FH-Türen
- DIN-Links / DIN-Rechts, ohne Umbau einsetzbar
- EN 1935: Klasse 11 / 80 kg

F EN 1935 CE ER Holztür

OBN-18-4141/120-E eckig für stumpfen Anschlag	Maße	Art-Nr
OBN-18-4141/120-E.ER	Ø 18 x 120 mm	auf Anfrage
OBN-18-4141/120-E.St.Ni	Ø 18 x 120 mm	auf Anfrage
OBN-18-4141/120-E.St.Zk	Ø 18 x 120 mm	auf Anfrage

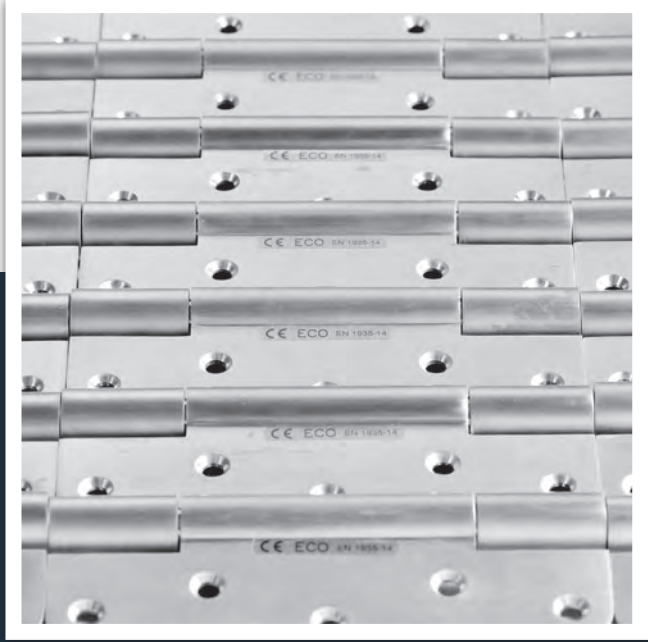

ECO Horizon Objektbänder
OBN-14

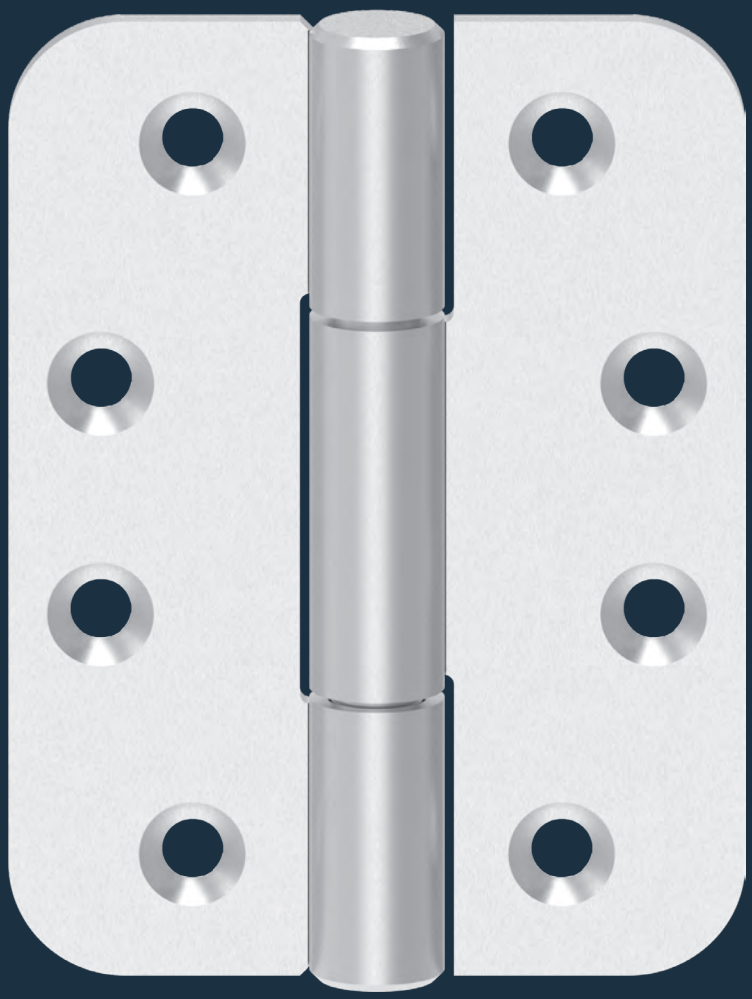

OBN-14-E-C

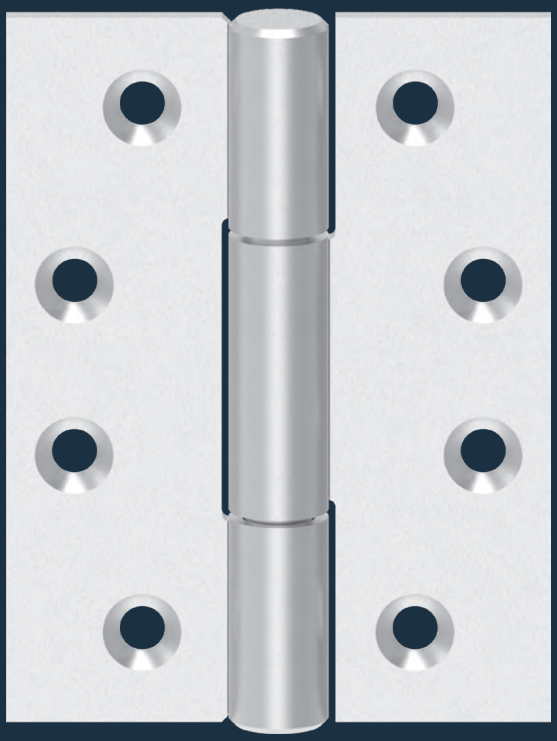

Leistungskriterien		
Ø Rolle		14 mm
Materialstärke		3 mm
Schrauben		M5 x 16
DIN-L / DIN-R		■
Lochung	C-Form	■
	Z-Form	-
Türarten	gefälzt	-
	stumpf	■
Zargenarten	Holz	■
	Stahl	■
Feuerschutz geeignet	F	■
Tragfähigkeit Klasse 14	EN 1935 CE	■
Türmasse	nach Norm	160 kg
Material	Edelstahl Rostfrei (ER)	■
Oberflächen	ER matt gebürstet	■
	ER poliert	-
	PVD-Beschichtung	◘
	Pulverbeschichtung in RAL Tönen	◘

■ Ja - Nein ◘ auf Anfrage

Maßzeichnung

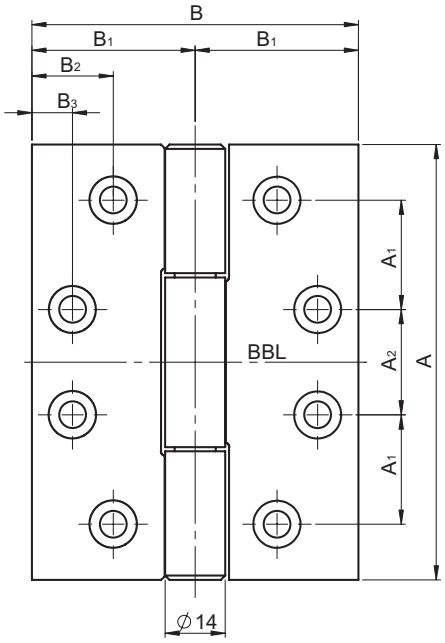

Querschnitt

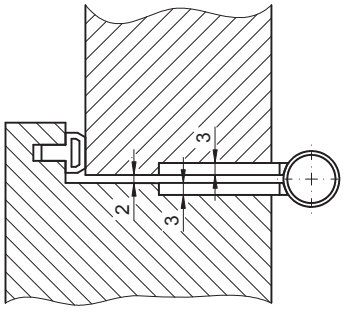

PRODUKTFAMILIE ■ FÜR STUMPFEN ANSCHLAG



OBN-14-R-C rund C-Lochung



OBN-14-R-Z rund Z-Lochung

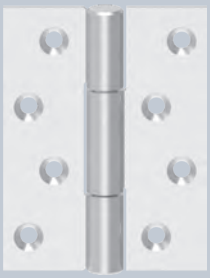

OBN-14-E-Z eckig Z-Lochung

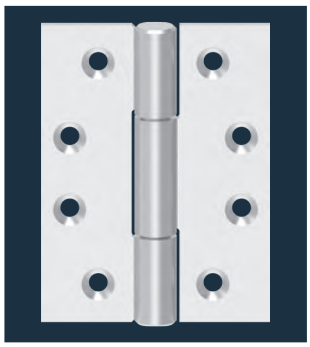

Beschreibung

ECO **Horizon Objektband OBN-14-E-C eckig C-Lochung**

- für stumpfe Türen an Holz- und Stahlzargen
- innenliegende, feste Achse
- verschleiß- und wartungsfreie kugellaufende, patentierte Lagertechnik zur Aufnahme radialer und axialer Kräfte
- geeignet zum Einsatz an FS-Türen
- DIN-Links / DIN-Rechts, ohne Umbau einsetzbar
- unsichtbare Achsverbindung (ohne Abdeckkopf)

F EN 1935 CE ER Holztür Stahltür

OBN-14-E-C eckig C-Lochung für stumpfen Anschlag	Maße A x B inch	Maße A x B mm	A_1 mm	A_2 mm	B_1 mm	B_2 mm	B_3 mm	Art-Nr
OBN-14-4030-E-C.ER	4 x 3 inch	101,6 x 76,2 mm	25,5 mm	24,6 mm	38,1 mm	19 mm	9,5 mm	5030047531
OBN-14-4035-E-C.ER	4 x 3,5 inch	101,6 x 88,9 mm	25,5 mm	24,6 mm	44,45 mm	19 mm	9,5 mm	5030047532
OBN-14-4040-E-C.ER	4 x 4 inch	101,6 x 101,6 mm	25,5 mm	24,6 mm	50,8 mm	19 mm	9,5 mm	5030047533
OBN-14-4540-E-C.ER	4,5 x 4 inch	114,3 x 101,6 mm	28,6 mm	31,3 mm	50,8 mm	25,4 mm	9,5 mm	5030048013
OBN-14-5030-E-C.ER	5 x 3 inch	127 x 76,2 mm	31,75 mm	37,7 mm	38,1 mm	19 mm	9,5 mm	5030048015
OBN-14-5035-E-C.ER	5 x 3,5 inch	127 x 88,9 mm	31,75 mm	37,7 mm	44,45 mm	25,4 mm	9,5 mm	auf Anfrage
OBN-14-5040-E-C.ER	5 x 4 inch	127 x 101,6 mm	31,75 mm	37,7 mm	50,8 mm	25,4 mm	9,5 mm	5030048019
OBN-14-5050-E-C.ER	5 x 5 inch	127 x 127 mm	31,75 mm	37,7 mm	63,5 mm	25,4 mm	9,5 mm	5030048023

OBN-14-E-Z

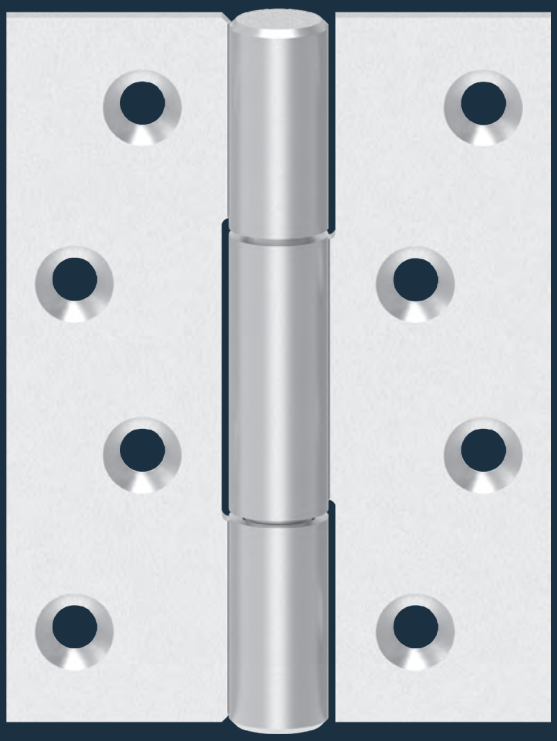

Leistungskriterien		
Ø Rolle		14 mm
Materialstärke		3 mm
Schrauben		Ø5 x 30
DIN-L / DIN-R		■
Lochung	C-Form	-
	Z-Form	■
Türarten	gefälzt	-
	stumpf	■
Zargenarten	Holz	■
	Stahl	-
Feuerschutz geeignet	F	■
Tragfähigkeit Klasse 14	EN 1935 CE	■
Türmasse	nach Norm	160 kg
Material	Edelstahl Rostfrei (ER)	■
Oberflächen	ER matt gebürstet	■
	ER poliert	-
	PVD-Beschichtung	◘
	Pulverbeschichtung in RAL Tönen	◘

■ Ja - Nein ◘ auf Anfrage

Maßzeichnung

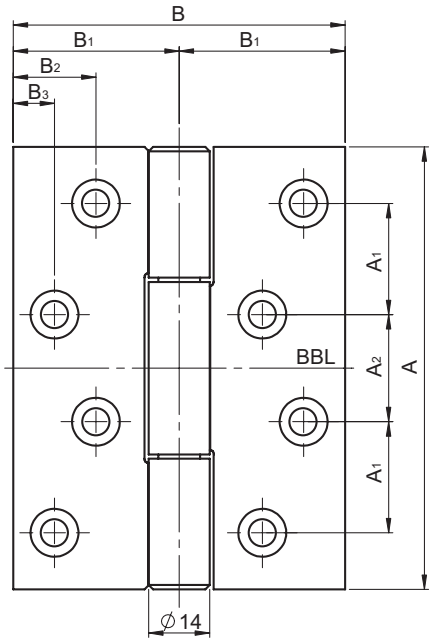

Querschnitt

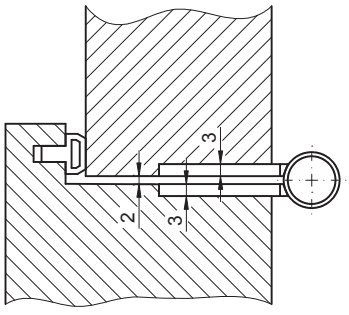

PRODUKTFAMILIE ■ FÜR STUMPFEN ANSCHLAG



OBN-14-R-C rund C-Lochung



OBN-14-R-Z rund Z-Lochung

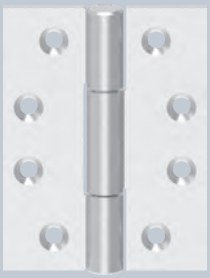

OBN-14-E-C eckig C-Lochung



Beschreibung

ECO **Horizon Objektband OBN-14-E-Z eckig Z-Lochung**

- für stumpfe Türen an Holzzargen
- innenliegende, feste Achse
- verschleiß- und wartungsfreie kugellaufende, patentierte Lagertechnik zur Aufnahme radialer und axialer Kräfte
- geeignet zum Einsatz an FS-Türen
- DIN-Links / DIN-Rechts, ohne Umbau einsetzbar
- unsichtbare Achsverbindung (ohne Abdeckkopf)

F EN 1935 CE ER Holztür

OBN-14-E-Z eckig Z-Lochung für stumpfen Anschlag	Maße A x B inch	Maße A x B mm	A_1 mm	A_2 mm	B_1 mm	B_2 mm	B_3 mm	Art-Nr
OBN-14-4030-E-Z.ER	4 x 3 inch	101,6 x 76,2 mm	25,5 mm	24,6 mm	38,1 mm	19 mm	9,5 mm	auf Anfrage
OBN-14-4035-E-Z.ER	4 x 3,5 inch	101,6 x 88,9 mm	25,5 mm	24,6 mm	44,45 mm	19 mm	9,5 mm	auf Anfrage
OBN-14-4040-E-Z.ER	4 x 4 inch	101,6 x 101,6 mm	25,5 mm	24,6 mm	50,8 mm	19 mm	9,5 mm	auf Anfrage
OBN-14-4540-E-Z.ER	4,5 x 4 inch	114,3 x 101,6 mm	28,6 mm	31,3 mm	50,8 mm	25,4 mm	9,5 mm	auf Anfrage
OBN-14-5030-E-Z.ER	5 x 3 inch	127 x 76,2 mm	31,75 mm	37,7 mm	38,1 mm	19 mm	9,5 mm	auf Anfrage
OBN-14-5035-E-Z.ER	5 x 3,5 inch	127 x 88,9 mm	31,75 mm	37,7 mm	44,45 mm	25,4 mm	9,5 mm	auf Anfrage
OBN-14-5040-E-Z.ER	5 x 4 inch	127 x 101,6 mm	31,75 mm	37,7 mm	50,8 mm	25,4 mm	9,5 mm	auf Anfrage
OBN-14-5050-E-Z.ER	5 x 5 inch	127 x 127 mm	31,75 mm	37,7 mm	63,5 mm	25,4 mm	9,5 mm	auf Anfrage

OBN-14-R-C

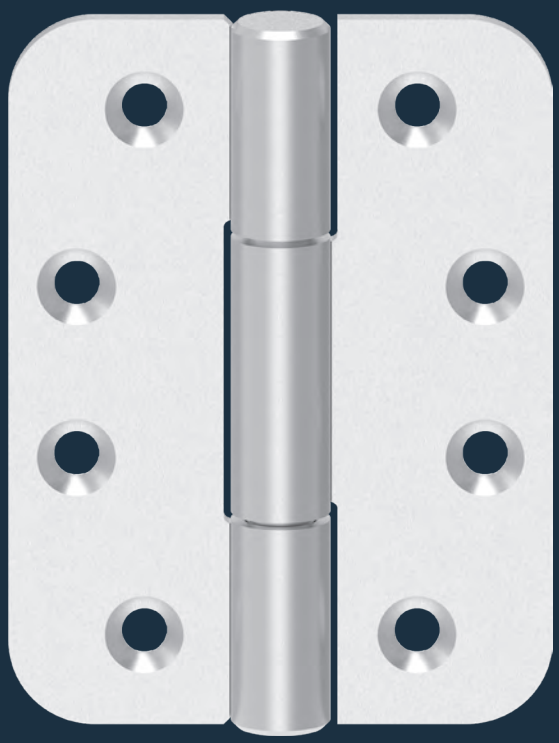

Leistungskriterien		
Ø Rolle		14 mm
Materialstärke		3 mm
Schrauben		M5 x 16
DIN-L / DIN-R		■
Fräserdurchmesser		24 mm
Lochung	C-Form	■
	Z-Form	-
Türarten	gefälzt	-
	stumpf	■
Zargenarten	Holz	■
	Stahl	■
Feuerschutz geeignet	F	■
Tragfähigkeit Klasse 14	EN 1935 CE	■
Türmasse	nach Norm	160 kg
Material	Edelstahl Rostfrei (ER)	■
Oberflächen	ER matt gebürstet	■
	ER poliert	-
	PVD-Beschichtung	◘
	Pulverbeschichtung in RAL Tönen	◘

■ Ja - Nein ◘ auf Anfrage

Maßzeichnung

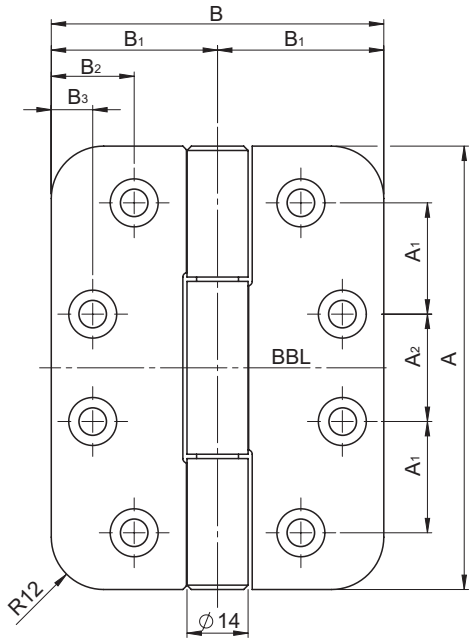

Querschnitt

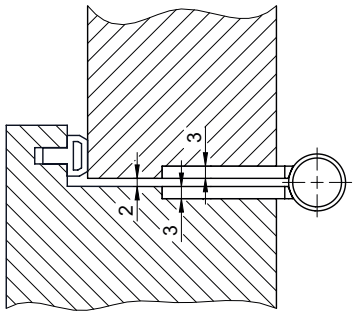

PRODUKTFAMILIE ■ FÜR STUMPFEN ANSCHLAG



OBN-14-R-Z rund Z-Lochung

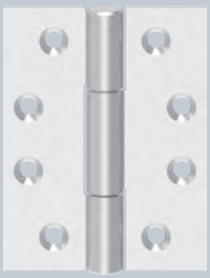

OBN-14-E-C eckig C-Lochung

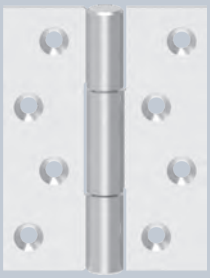

OBN-14-E-Z eckig Z-Lochung

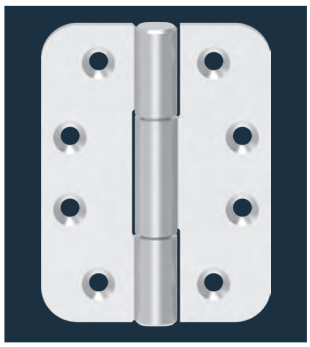

Beschreibung

ECO **Horizon Objektband OBN-14-R-C rund C-Lochung**

- für stumpfe Türen an Holz- und Stahlzargen
- innenliegende, feste Achse
- verschleiß- und wartungsfreie kugellaufende, patentierte Lagertechnik zur Aufnahme radialer und axialer Kräfte
- geeignet zum Einsatz an FS-Türen
- DIN-Links / DIN-Rechts, ohne Umbau einsetzbar
- unsichtbare Achsverbindung (ohne Abdeckkopf)

F EN 1935 CE ER Holztür Stahltür

OBN-14-R-C rund C-Lochung für stumpfen Anschlag	Maße A x B inch	Maße A x B mm	A_1 mm	A_2 mm	B_1 mm	B_2 mm	B_3 mm	Art-Nr
OBN-14-4030-R-C.ER	4 x 3 inch	101,6 x 76,2 mm	25,5 mm	24,6 mm	38,1 mm	19 mm	9,5 mm	auf Anfrage
OBN-14-4035-R-C.ER	4 x 3,5 inch	101,6 x 88,9 mm	25,5 mm	24,6 mm	44,45 mm	19 mm	9,5 mm	auf Anfrage
OBN-14-4040-R-C.ER	4 x 4 inch	101,6 x 101,6 mm	25,5 mm	24,6 mm	50,8 mm	19 mm	9,5 mm	auf Anfrage
OBN-14-4540-R-C.ER	4,5 x 4 inch	114,3 x 101,6 mm	28,6 mm	31,3 mm	50,8 mm	25,4 mm	9,5 mm	auf Anfrage
OBN-14-5030-R-C.ER	5 x 3 inch	127 x 76,2 mm	31,75 mm	37,7 mm	38,1 mm	19 mm	9,5 mm	auf Anfrage
OBN-14-5035-R-C.ER	5 x 3,5 inch	127 x 88,9 mm	31,75 mm	37,7 mm	44,45 mm	25,4 mm	9,5 mm	auf Anfrage
OBN-14-5040-R-C.ER	5 x 4 inch	127 x 101,6 mm	31,75 mm	37,7 mm	50,8 mm	25,4 mm	9,5 mm	auf Anfrage
OBN-14-5050-R-C.ER	5 x 5 inch	127 x 127 mm	31,75 mm	37,7 mm	63,5 mm	25,4 mm	9,5 mm	auf Anfrage

OBN-14-R-Z

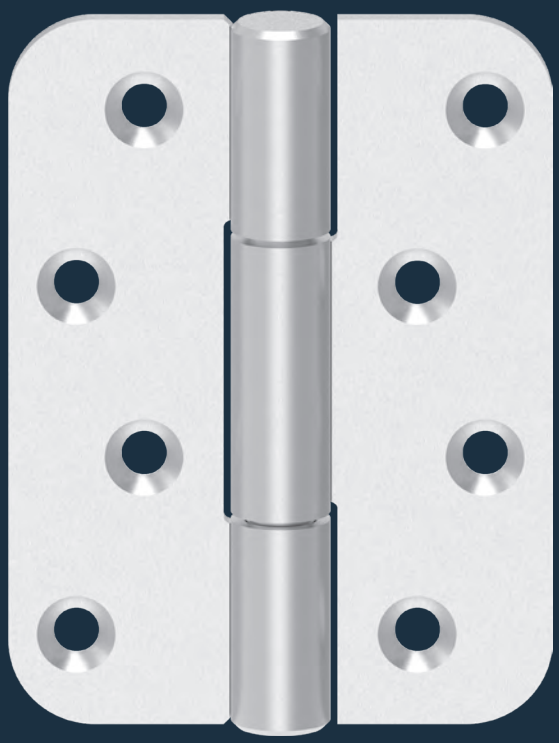

Leistungskriterien		
Ø Rolle		14 mm
Materialstärke		3 mm
Schrauben		Ø5 x 30
DIN-L / DIN-R		■
Fräserdurchmesser		24 mm
Lochung	C-Form	-
	Z-Form	■
Türarten	gefälzt	-
	stumpf	■
Zargenarten	Holz	■
	Stahl	-
Feuerschutz geeignet	F	■
Tragfähigkeit Klasse 14	EN 1935 CE	■
Türmasse	nach Norm	160 kg
Material	Edelstahl Rostfrei (ER)	■
Oberflächen	ER matt gebürstet	■
	ER poliert	-
	PVD-Beschichtung	◘
	Pulverbeschichtung in RAL Tönen	◘

■ Ja - Nein ◘ auf Anfrage

Maßzeichnung

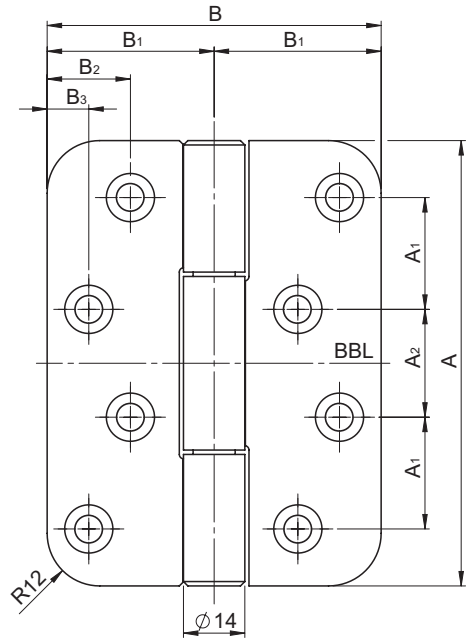

Querschnitt

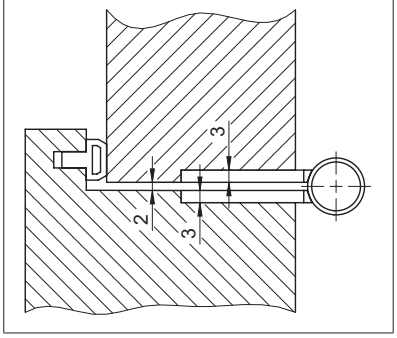

PRODUKTFAMILIE ■ FÜR STUMPFEN ANSCHLAG



OBN-14-R-C rund C-Lochung

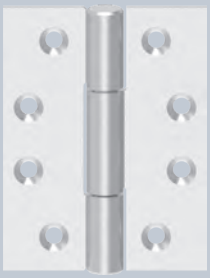

OBN-14-E-C eckig C-Lochung

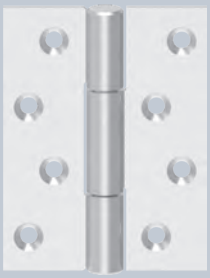

OBN-14-E-Z eckig Z-Lochung



Beschreibung

ECO **Horizon Objektband OBN-14-R-Z rund Z-Lochung**

- für stumpfe Türen an Holzzargen
- innenliegende, feste Achse
- verschleiß- und wartungsfreie kugellaufende, patentierte Lagertechnik zur Aufnahme radialer und axialer Kräfte
- geeignet zum Einsatz an FS-Türen
- DIN-Links / DIN-Rechts, ohne Umbau einsetzbar
- unsichtbare Achsverbindung (ohne Abdeckkopf)

F EN 1935 CE ER Holztür

OBN-14-R-Z rund Z-Lochung für stumpfen Anschlag	Maße A x B inch	Maße A x B mm	A_1 mm	A_2 mm	B_1 mm	B_2 mm	B_3 mm	Art-Nr
OBN-14-4030-R-Z.ER	4 x 3 inch	101,6 x 76,2 mm	25,5 mm	24,6 mm	38,1 mm	19 mm	9,5 mm	5030047534
OBN-14-4035-R-Z.ER	4 x 3,5 inch	101,6 x 88,9 mm	25,5 mm	24,6 mm	44,45 mm	19 mm	9,5 mm	5030047535
OBN-14-4040-R-Z.ER	4 x 4 inch	101,6 x 101,6 mm	25,5 mm	24,6 mm	50,8 mm	19 mm	9,5 mm	5030047536
OBN-14-4540-R-Z.ER	4,5 x 4 inch	114,3 x 101,6 mm	28,6 mm	31,3 mm	50,8 mm	25,4 mm	9,5 mm	5030048012
OBN-14-5030-R-Z.ER	5 x 3 inch	127 x 76,2 mm	31,75 mm	37,7 mm	38,1 mm	19 mm	9,5 mm	5030048016
OBN-14-5035-R-Z.ER	5 x 3,5 inch	127 x 88,9 mm	31,75 mm	37,7 mm	44,45 mm	25,4 mm	9,5 mm	auf Anfrage
OBN-14-5040-R-Z.ER	5 x 4 inch	127 x 101,6 mm	31,75 mm	37,7 mm	50,8 mm	25,4 mm	9,5 mm	5030048020
OBN-14-5050-R-Z.ER	5 x 5 inch	127 x 127 mm	31,75 mm	37,7 mm	63,5 mm	25,4 mm	9,5 mm	5030048024

OBX-Aufnahmeelemente
Abdeckwinkel
Tragzapfen

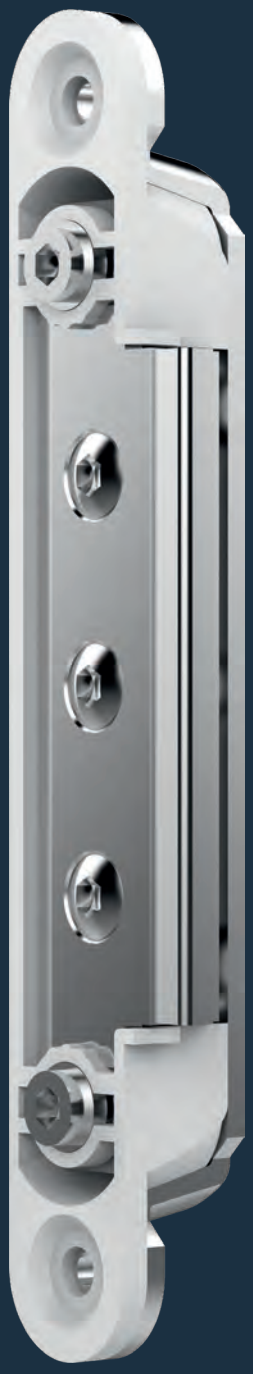



Beschreibung

ECO **Aufnahmeelement OBX-3001-3D**

- Für Objektbänder OBX in den Größen
- 120 und 160 mm
- An Blockzargen mit gefälzten und stumpfen Türen
- Dreidimensional stufenlos verstellbar:
  - + /- 3 mm Seite
  - + /- 3 mm Höhe
  - + /- 3 mm Andruck
- Oberfläche: Stahl verzinkt

OBX-3001-3D Blockzarge	Material	Art-Nr
OBX-3001-3D	Stahl verzinkt	5030016581

Bestellen Sie den notwendigen Abdeckwinkel direkt mit! Ab Seite 726.

Vorteile Aufnahmeelemente

- Kunststoffgeführte Verstellspindel sorgt für zusätzliche Stabilität.
- Einfachere Montage durch kunststoffgeführte Druckplatte. Dadurch wird das Einführen des OBX Bandes erheblich erleichtert.
- Stufenlos dreidimensional verstellbar.
- Das exakte Ausrichten der Tür wird dadurch vereinfacht.

Maßzeichnung



Fräsbild

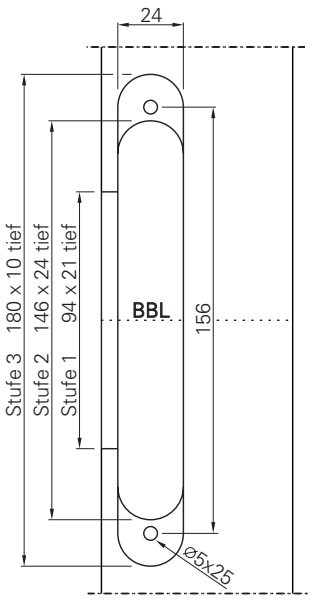

Beschreibung

ECO **Aufnahmeelement OBX-3002-3D**

- Für Objektbänder OBX in den Größen 120 und 160 mm
- An Futterzarge mit gefälzten und stumpfen Türen
- Dreidimensional stufenlos verstellbar:
  + /- 3 mm Seite
  + /- 3 mm Höhe
  + /- 3 mm Andruck
- Oberfläche: Stahl verzinkt



OBX-3002-3D Futterzarge	Material	Art-Nr
OBX-3002-3D	Stahl verzinkt	5030016588

Bestellen Sie den notwendigen Abdeckwinkel direkt mit! Ab Seite 726.

Vorteile Aufnahmeelemente

- Kunststoffgeführte Verstellspindel sorgt für zusätzliche Stabilität.
- Einfachere Montage durch kunststoffgeführte Druckplatte. Dadurch wird das Einführen des OBX Bandes erheblich erleichtert.
- Stufenlos dreidimensional verstellbar.
- Das exakte Ausrichten der Tür wird dadurch vereinfacht.

Maßzeichnung

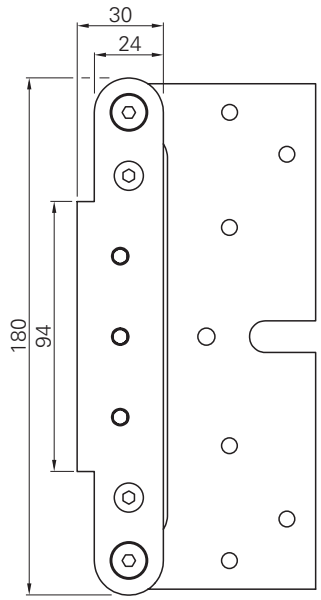

Fräsbild

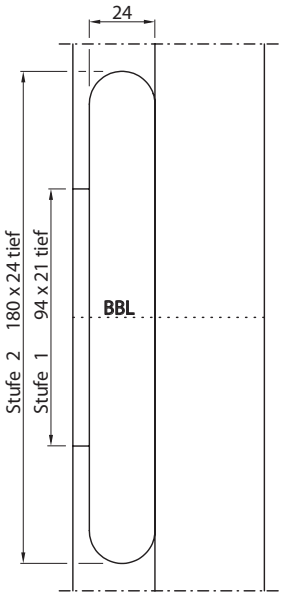

OBX-3011/3012-3D



Beschreibung

ECO **Aufnahmeelement OBX-3011-3D**

- Für Objektbänder OBX in den Größen 120 und 160 mm
- An Stahlzarge mit gefälzten und stumpfen Türen
- Dreidimensional stufenlos verstellbar:
  + /- 3 mm Seite
  + /- 3 mm Höhe
  + /- 3 mm Andruck
- Oberfläche: Stahl verzinkt

OBX-3011-3D mit Schweißbuckel Stahlzarge	Material	Art-Nr
OBX-3011-3D	Stahl verzinkt	5030016223

OBX-3012-3D ohne Schweißbuckel Stahlzarge	Material	Art-Nr
OBX-3012-3D	Stahl verzinkt	5030016225

Vorteile Aufnahmeelemente

- Kunststoffgeführte Verstellspindel sorgt für zusätzliche Stabilität.
- Einfachere Montage durch kunststoffgeführte Druckplatte. Dadurch wird das Einführen des OBX Bandes erheblich erleichtert.
- Stufenlos dreidimensional verstellbar.
- Das exakte Ausrichten der Tür wird dadurch vereinfacht.

Maßzeichnung

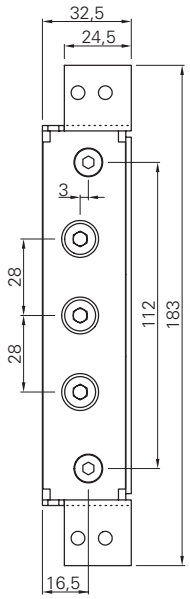

Querschnitt

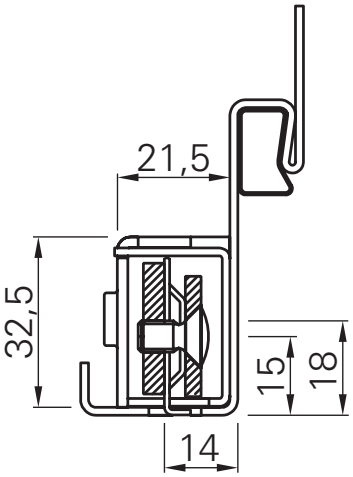

Beschreibung

ECO **Aufnahmeelement OBX-3021-3D**

- Für Objektbänder OBX in den Größen 120 und 160 mm
- An Aluminiumzarge mit gefälzten und stumpfen Türen
- Dreidimensional stufenlos verstellbar:
  + /- 3 mm Seite
  + /- 3 mm Höhe
  + /- 3 mm Andruck
- Oberfläche: Stahl verzinkt



OBX-3021-3D Aluminiumzarge	Material	Art-Nr
OBX-3021-3D	Stahl verzinkt	5030016604

Bestellen Sie den notwendigen Abdeckwinkel direkt mit! Ab Seite 726.

Vorteile Aufnahmeelemente

- Kunststoffgeführte Verstellspindel sorgt für zusätzliche Stabilität.
- Einfachere Montage durch kunststoffgeführte Druckplatte. Dadurch wird das Einführen des OBX Bandes erheblich erleichtert.
- Stufenlos dreidimensional verstellbar.
- Das exakte Ausrichten der Tür wird dadurch vereinfacht.

Maßzeichnung

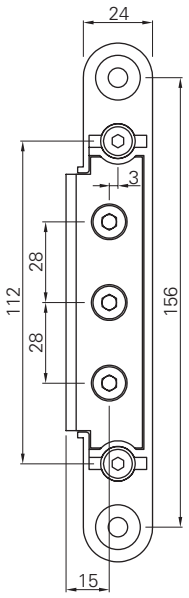

Querschnitt

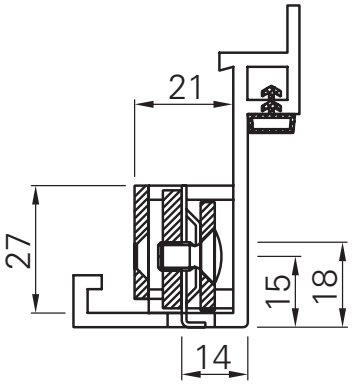

OBX-Abdeckwinkel für Aufnahmelemente

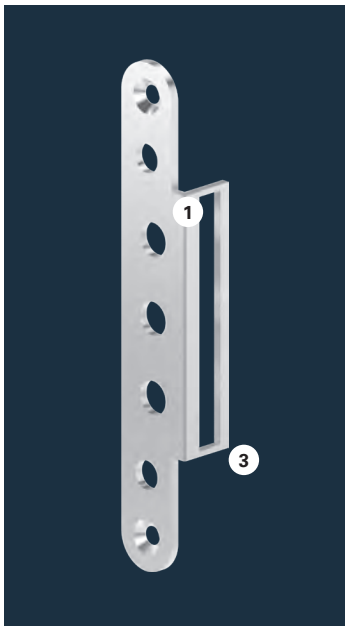

Abbildung: Abdeckwinkel OBX-3096

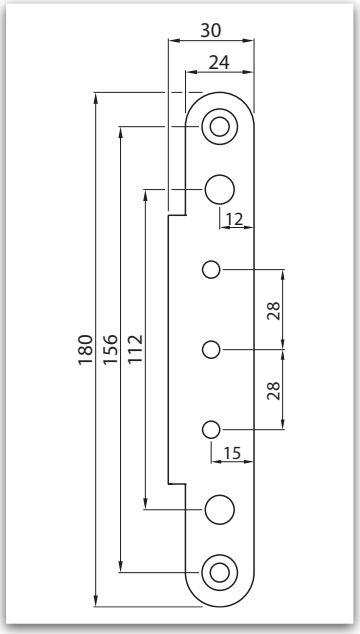

Bemaßung: Abdeckwinkel OBX-3096

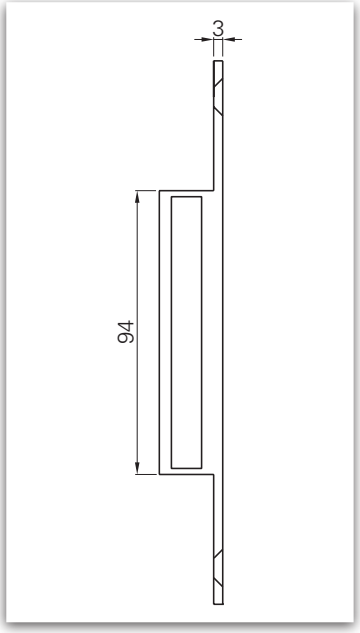

Bemaßung: Abdeckwinkel OBX-3096

OBX-3096	Material	Winkel · Abschluss	Art-Nr
OBX-3096.ER	ER	Eckig - Eckig	5030016571

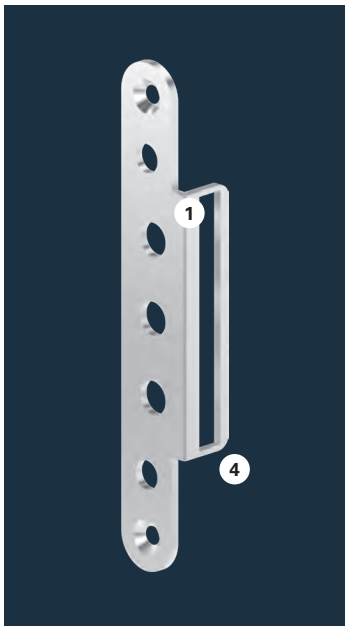

Abbildung: Abdeckwinkel OBX-3097

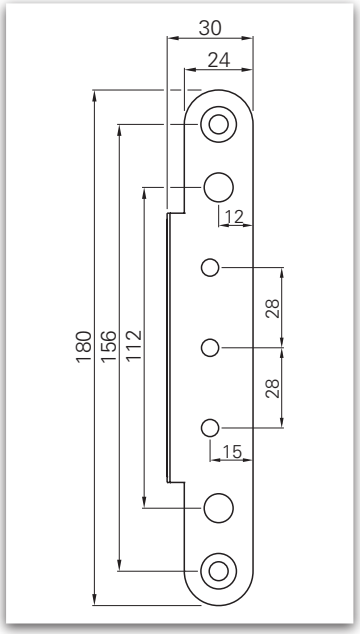

Bemaßung: Abdeckwinkel OBX-3097

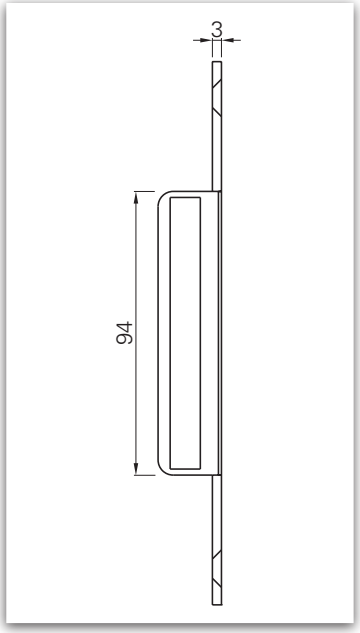

Bemaßung: Abdeckwinkel OBX-3097

OBX-3097	Material	Winkel · Abschluss	Art-Nr
OBX-3097.ER	ER	Eckig - Rund	5030016578

(1) mit eckigem Winkel

(2) mit rundem Winkel

(3) und eckigem Abschluss

(4) und rundem Abschluss

OBX-Abdeckwinkel für Aufnahmelemente

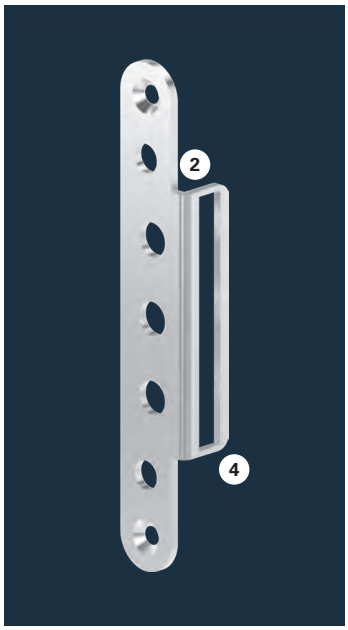

Abbildung: Abdeckwinkel OBX-3098

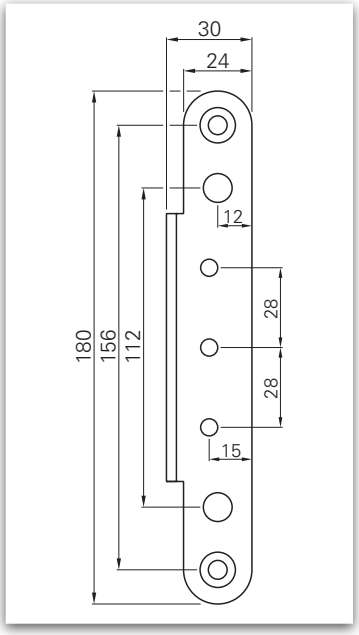

Bemaßung: Abdeckwinkel OBX-3098

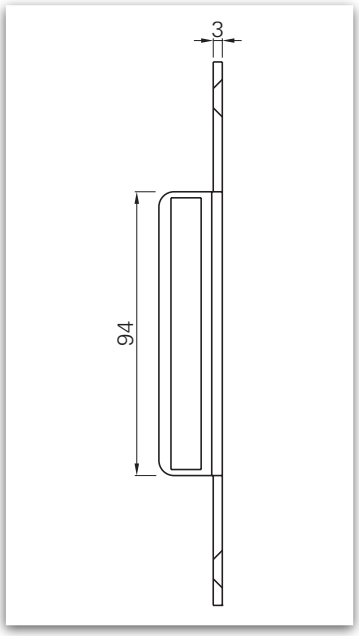

Bemaßung: Abdeckwinkel OBX-3098

OBX-3098	Material	Winkel · Abschluss	Art-Nr
OBX-3098.ER	ER	Rund - Rund	5030016578

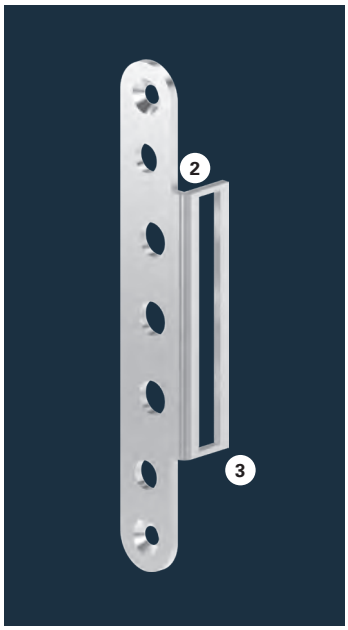

Abbildung: Abdeckwinkel OBX-3099

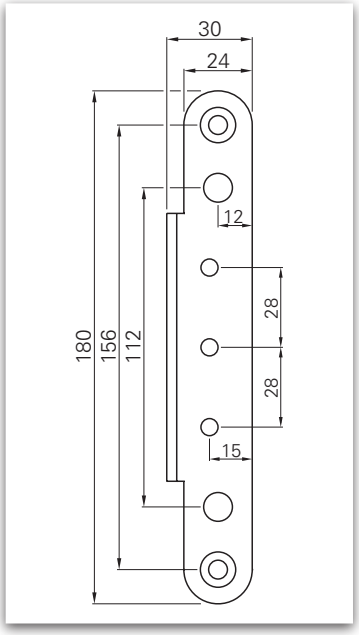

Bemaßung: Abdeckwinkel OBX-3099

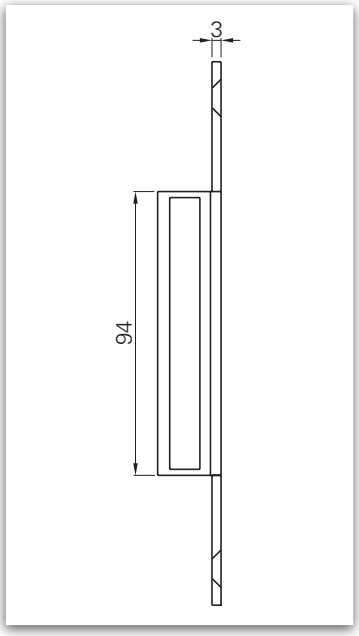

Bemaßung: Abdeckwinkel OBX-3099

OBX-3099	Material	Winkel · Abschluss	Art-Nr
OBX-3099.ER	ER	Rund - Eckig	5030013490

(1) mit eckigem Winkel
(2) mit rundem Winkel
(3) und eckigem Abschluss
(4) und rundem Abschluss



Abbildung: Tragzapfen OBX-6012 Stahl verzinkt

Tragzapfen

Zur zusätzlichen Stabilisierung der Bandlappen wird, abhängig von Einsatzbereich, Konstruktion und Beanspruchung der Tür, der Einsatz von Tragzapfen empfohlen. Tragzapfen entlasten die Befestigungsschrauben und stabilisieren den Bandlappen in der Türblattfräsung. Die Tragzapfen leiten auftretende Kräfte sicher in den stabilisierten Rahmen und werden somit besser abgefangen Der Tragzapfen dient somit nur zu Stabilitätszwecken, nicht zur Erhöhung der Tragkraft.

Tragzapfen zur Stabilisierung der Bandlappen	Material	Lochbild	Art-Nr
OBX-6012.St.Zk	St.Zk	für 7er Lochbild	5030016606

Lasergeschweißte Stahlbänder



Genius LHA-SET



Leistungskriterien		
Größe		160 mm
Ø Rolle		25 mm
Materialstärke		3 mm
DIN-L / DIN-R		■
Zargenart	Stahl	■
Feuerschutz geeignet	F	■
Tragfähigkeit Klasse 12 (Türmasse)	Federband max.	80 kg
	KO-Band EN 1935*	100 kg
	nach Norm DIN 18 272	80 kg
Oberflächen	Stahl verzinkt Rahmen - und Flügelteile	■
Bandtyp	3-teiliges Anschweißband, lasergeschweißt	
Lagertechnik	Gleitlager	■
	Kugellager	-
Befestigung	an der Zarge angeschweißt am Flügel verschraubt	

■ Ja - Nein *in Anlehnung

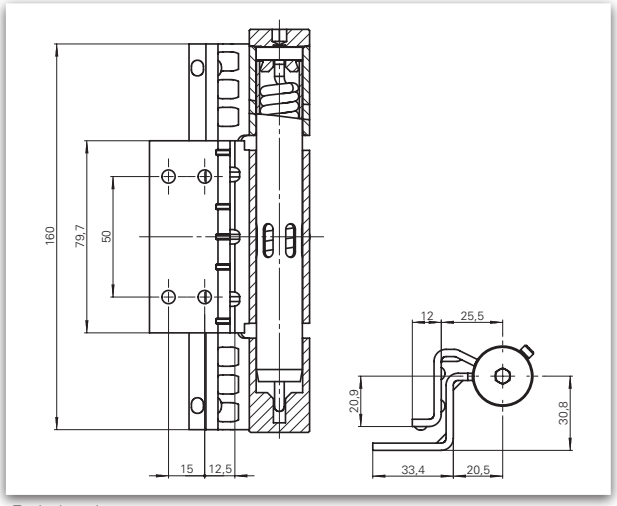

Federband

ECO-**Genius LHA**

dreiteiliges Anschweißband,
höhenverstellbar (± 3 mm)
EN 1935: Klasse 12 / 80 (100) kg

Bezeichnung: ECO höhenverstellbare Feder- /Konstruktions-bandgarnitur.

Federband: In Anlehnung an die **DIN 18272**

KO-Band: Nach **EN 1935**

Montage: Einfache Zusammenführung der Bandteile über den Bandbolzen.

Besonderheit: Höhenverstellung über komfortable Einstellung.

Verwendungszweck:
Zum Einsatz an Türen mit Anforderungen an den Rauch- und Brandschutz, sowie an Türen in Flucht- und Rettungswegen. Als reine Konstruktionsbandgarnitur (KO) auch für schwere Türen geeignet.

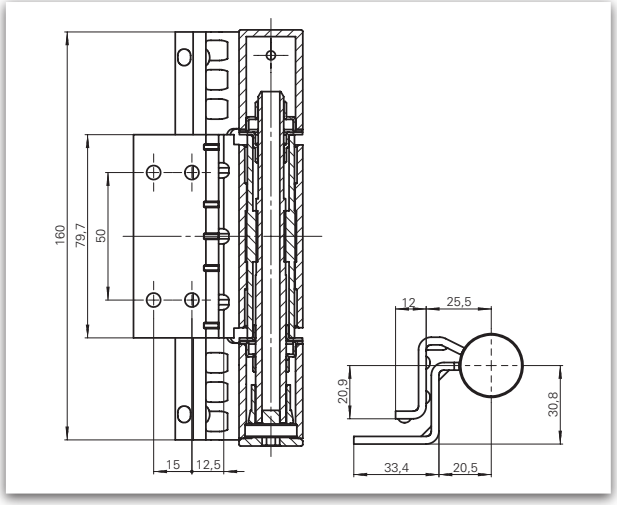

KO-Band





F DIN 18 272 Stahltür

ECO **Genius LHA**	Material	Materialstärke	Maße	Art-Nr
Federband / KO-Band-Set	St.Zk	3 mm	Ø 25 x 160 mm	auf Anfrage



F DIN 18 272 Stahltür

ECO **Genius LHA**	Material	Materialstärke	Maße	Art-Nr
Federband	St.Zk	3 mm	Ø 25 x 160 mm	auf Anfrage



F EN 1935 DIN 18 272 Stahltür

ECO **Genius LHA**	Material	Materialstärke	Maße	Art-Nr
KO-Band	St.Zk	3 mm	Ø 25 x 160 mm	auf Anfrage



Standardset-SET



Leistungskriterien		
Größe		160 mm
Ø Rolle		25 mm
Materialstärke		3 mm
DIN-L / DIN-R		■
Zargenart	Stahl	■
Feuerschutz geeignet	F	■
Tragfähigkeit Klasse 12 (Türmasse)	Federband max.	80 kg
	KO-Band EN 1935	100 kg
	nach Norm DIN 18 272*	80 kg
Oberflächen	Stahl verzinkt Rahmen - und Flügelteile	■
Bandtyp	3-teiliges Anschweißband, lasergeschweißt	
Lagertechnik	Gleitlager	-
	Kugellager	■
Befestigung	an der Zarge angeschweißt am Flügel angeschweißt	

■ Ja - Nein *in Anlehnung

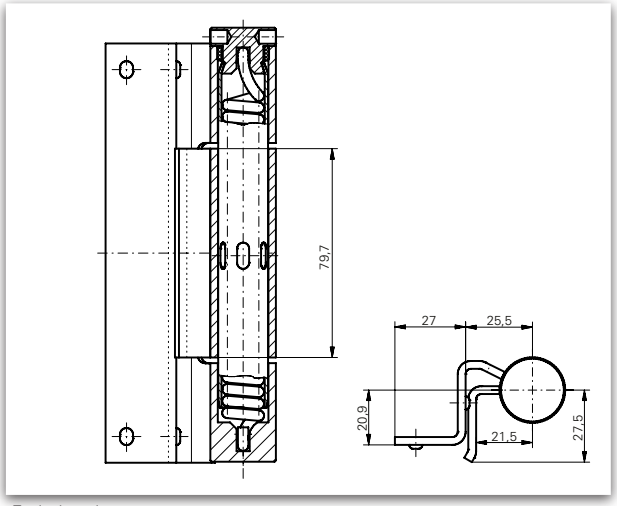

Federband

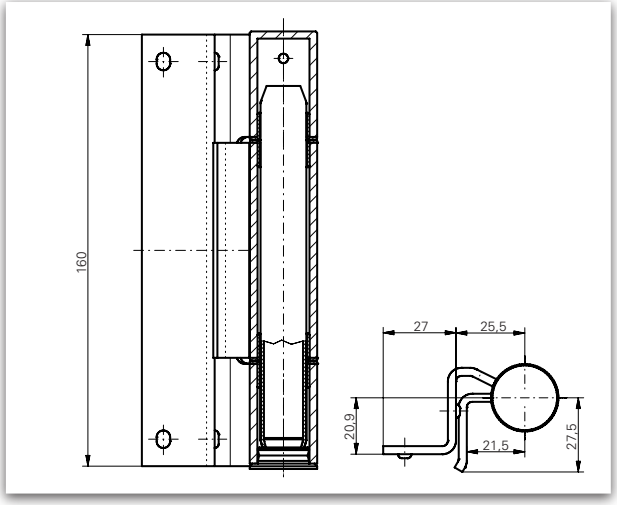

KO-Band

ECO-**Standardset**

dreiteiliges Anschweißband, (3 mm)
EN 1935: Klasse 12 / 80 (100) kg

Bezeichnung: ECO Feder- / Konstruktionsbandgarnitur

Federband: **DIN 18272**

KO-Band: Nach **EN 1935**

Montage: Einfache Zusammenführung der Bandteile über den Bandbolzen

Verwendungszweck:
Zum Einsatz an Türen mit Anforderungen an den Rauch- und Brandschutz, sowie an Türen in Flucht- und Rettungswegen. Als reine Konstruktionsbandgarnitur (KO) auch für schwere Türen geeignet.



F DIN 18 272 Stahltür

ECO **Standardset**	Material	Materialstärke	Maße	Art-Nr
Federband / KO-Band-Set	St.Zk	3 mm	Ø 25 x 160 mm	auf Anfrage



F DIN 18 272 Stahltür

ECO **Standardset**	Material	Materialstärke	Maße	Art-Nr
Federband	St.Zk	3 mm	Ø 25 x 160 mm	auf Anfrage



F EN 1935 DIN 18 272 Stahltür

ECO **Standardset**	Material	Materialstärke	Maße	Art-Nr
KO-Band	St.Zk	3 mm	Ø 25 x 160 mm	auf Anfrage

Standardset-SET



Leistungskriterien		
Größe		160 mm
Ø Rolle		27 mm
Materialstärke		4 mm
DIN-L / DIN-R		■
Zargenart	Stahl	■
Feuerschutz geeignet	F	■
Tragfähigkeit Klasse 12 (Türmasse)	Federband max.	80 kg
	KO-Band EN 1935	100 kg
	nach Norm DIN 18 272	80 kg
Oberflächen	Stahl verzinkt Rahmen - und Flügelteile	■
Bandtyp	3-teiliges Anschweißband, lasergeschweißt	
Lagertechnik	Gleitlager	-
	Kugellager	■
Befestigung	an der Zarge angeschweißt am Flügel angeschweißt	

■ Ja - Nein *in Anlehnung

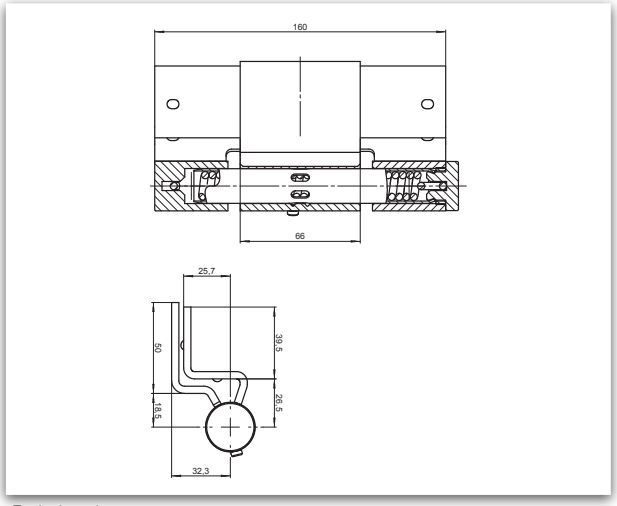

Federband

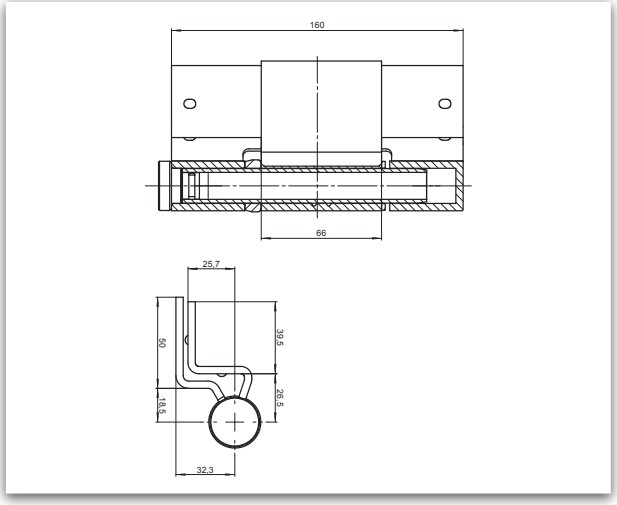

KO-Band

ECO-**Standardset**

dreiteiliges Anschweißband, (4 mm)
EN 1935: Klasse 13 / 80 (120) kg

Bezeichnung: ECO Feder- / Konstruktionsbandgarnitur

Federband: In Anlehnung an die **DIN 18272**

KO-Band: Nach **EN 1935**

Montage: Einfache Zusammenführung der Bandteile über den Bandbolzen

Verwendungszweck:
Zum Einsatz an Türen mit Anforderungen an den Rauch- und Brandschutz, sowie an Türen in Flucht- und Rettungswegen. Als reine Konstruktionsbandgarnitur (KO) auch für schwere Türen geeignet.



F DIN 18 272 Stahltür

ECO **Standardset**	Material	Materialstärke	Maße	Art-Nr
Federband / KO-Band-Set	St.Zk	4 mm	Ø 27 x 160 mm	auf Anfrage



F DIN 18 272 Stahltür

ECO **Standardset**	Material	Materialstärke	Maße	Art-Nr
Federband	St.Zk	4 mm	Ø 27 x 160 mm	auf Anfrage



F EN 1935 Stahltür

ECO **Standardset**	Material	Materialstärke	Maße	Art-Nr
KO-Band	St.Zk	4 mm	Ø 27 x 160 mm	auf Anfrage

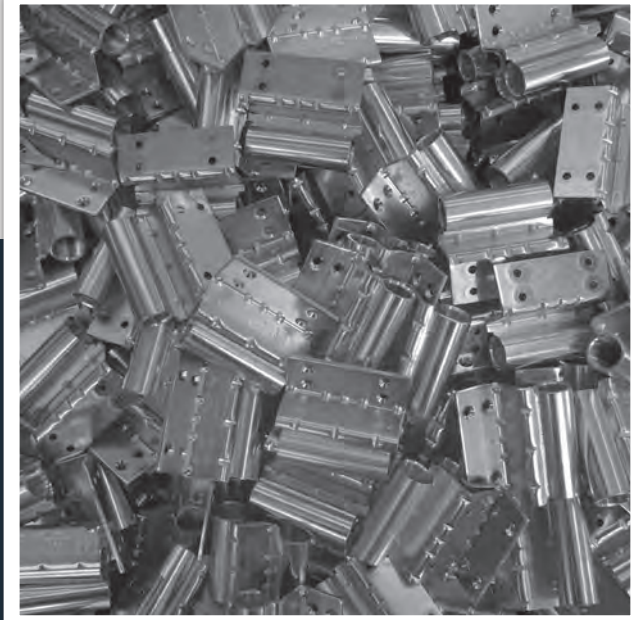

Sperrstift



Spannstift

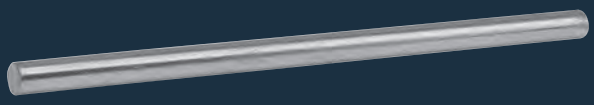

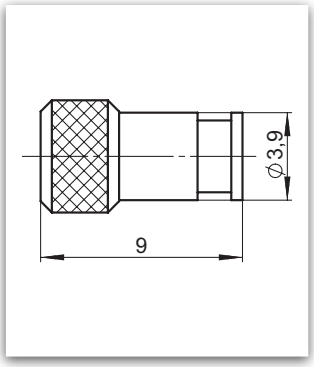

Sperrstift 3 mm
für 3 mm Federbandset

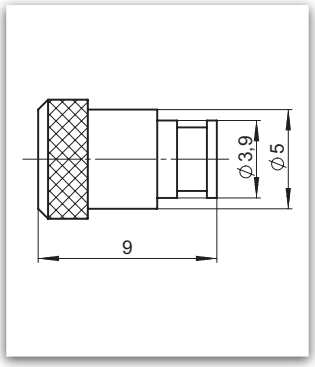

Sperrstift 4 mm
für 4 mm Federbandset

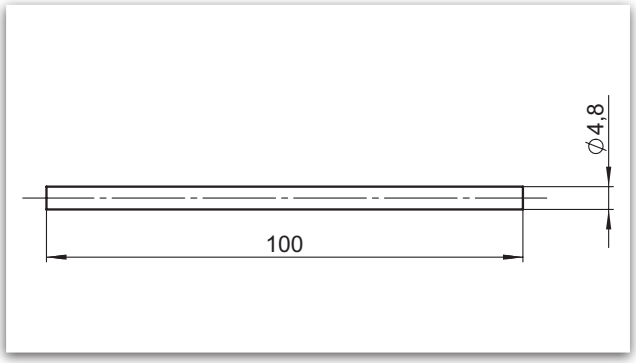

Spannstift

Sperrstift	Material	Art-Nr
Sperrstift 3/4 mm	St.Zk	auf Anfrage

Spannstift	Material	Art-Nr
Spannstift	St.Zk	auf Anfrage

Sperrstift	Material	Art-Nr
Sperrstift 3/4 mm	St.Zk	auf Anfrage

Spannen und Fixieren von Federbändern

Feuerschutztüren sind werkseitig jeweils mit einem Federband und einem KO-Band ausgestattet. Zum Ausbau des Türblattes sind die Bandbolzen zur Türmitte hin auszutreiben. Bei gespanntem Federband ist der **Sperrstift** zuvor zu entfernen.

Zum Spannen des Federbandes ist, bei geschlossenem Türblatt, entweder
a) der **Spannstift** in eine Bohrung oder
b) ein Innensechskantschlüssel SW6 in den Innensechskant des Federbandkopfes einzustecken und durch drehen vom Türblatt weg die Feder zu spannen und durch Einsetzen des **Sperrstiftes** in eine der Bohrungen an der mittleren Bandrolle in der gespannten Position zu halten. Die Vorspannung ist so einzustellen, dass das Türblatt aus einem Öffnungswinkel von ca. 30° selbsttätig schließt.

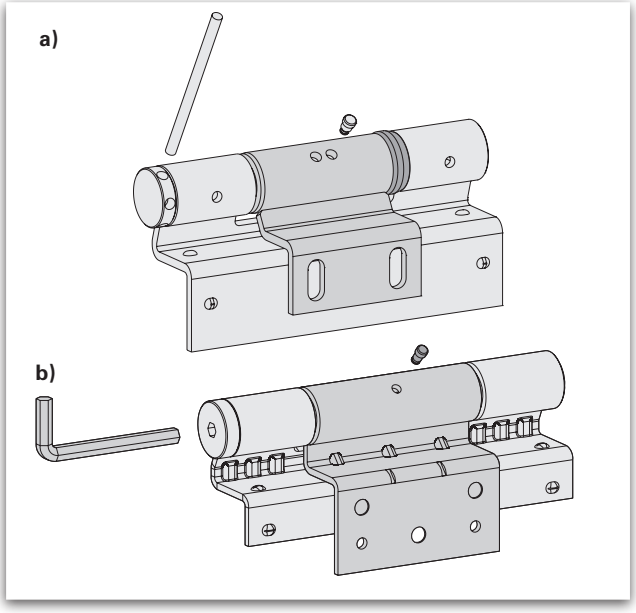



Flughafen Hamburg
Deutschland

ECO **Bandtechnik**
Den Hebelkräften trotzen

Gute Bänder stellen sicher, dass sich die Tür genau so öffnet, wie man es von ihr erwartet. Sie definieren den Drehpunkt – und damit die Beweglichkeit der Tür – und bieten dem Türblatt den Widerhalt.

Türbänder müssen optimal auf die Dimension einer Tür abgestimmt sein – auf deren Maß, auf deren Gewicht, auf deren Montageart und ihren Einsatzort. Sie sind nicht nur stark belastete Bauteile an der Tür. ECO Schulte kann auf jahrzehntelange Erfahrung in der Fertigung von Bändern verweisen: ECO Bänder sind Premiumprodukte, die der Norm **EN 1935** entsprechen. Sie tragen das CE-Zeichen und sind z.T. in der höchsten Bandklasse (14) geprüft.



„Das Ganze ist mehr als die Summe seiner Teile.“

Aristoteles



- Pflegehinweise
- Allgemeine Verkaufsbedingungen
- Produkthaftung

Pflegehinweise

Edelstahl Rostfrei

Edelstahl Rostfrei bezeichnet bestimmte besonders korrosionsbeständige und hygienische Stähle. Ihre Oberfläche ist porenfrei und braucht nicht zusätzlich versiegelt zu werden. Es kann nichts abblättern, Mikroorganismen und Schmutz haften nicht an.
Dennoch: Pflege muss sein! Edelstahl Rostfrei verfügt über Eigenschaften, die ihn in unendlich vielen Einsatzgebieten zum genialen Werkstoff machen:

- hohe Korrosionsbeständigkeit
- Hitzebeständigkeit
- vollständige Recyclingfähigkeit
- Lebensmitteltauglichkeit
- hohe Festigkeit

Pflegehinweise Edelstahl Rostfrei

Allgemeine Pflege: Edelstahl ist als Material pflegeleicht, jedoch nicht pflegefrei. Ein Abspülen mit klarem, am besten lauwarmem Wasser, in regelmäßigen Abständen, sowie das Abwischen mit einem weichen Tuch sind unerlässlich.

Grundsätzlich gilt aber: Verwenden Sie keine abrasiven Reinigungsmittel. Je milder das Reinigungsmittel, desto besser. Das Reinigungsmittel muss frei von Salzsäure, chlorhaltigen Mitteln, etc. sein! Klebrige Rückstände von Lebensmitteln lassen sich am besten mit wässrigen Reinigern lösen, Fette und Öle werden mit tensidhaltigen alkalischen und/oder sauren Spezialreinigern entfernt. Fette und fettgebundenen Pigmentschmutz können Sie normalerweise leicht mit Neutralreiniger oder Allzweckreiniger entfernen.

Mechanische Reinigung

Edelstahloberflächen lassen sich problemlos nass abwaschen, abbürsten oder feucht abwischen. Achten Sie jedoch bitte auf die richtige Wahl des mechanischen Reinigungsmittels. Empfehlenswert sind Mikrofasertücher. Lassen Sie das Edelstahlpflegemittel, z. B. Pflegespray, kurz einwirken und wischen Sie dann die Oberfläche mit dem Tuch in Schliffrichtung ab. Wenn es sich um gröberen Schmutz auf großen Flächen handelt, benutzen Sie am besten Bürsten mit Naturborsten oder spezielle Edelstahl-Rostfrei-Bürsten. Manche Kunststoffbürsten enthalten Schleifkörper, sie sind ungeeignet.

Fingerspuren, Griffspuren auf Edelstahl-Oberflächen

Alle Edelstahlflächen, die oft angefasst werden, sollten regelmäßig gereinigt, desinfiziert und anschließend mit einer Edelstahlpflege versehen werden. Dem, am besten warmen, Wasser werden Reiniger und Desinfektionsmittel zugefügt.

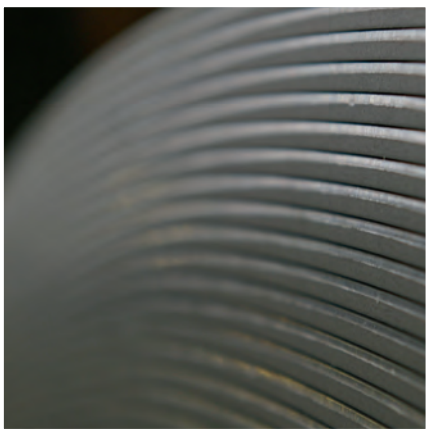

Pflegehinweise

Aluminium

Das Leichtmetall Aluminium hat auf Grund einer sich sehr schnell an der Luft bildenden dünnen Oxidschicht ein stumpfes, silbergraues Aussehen. Die Oxidschicht macht Aluminium sehr korrosionsbeständig. Es ist ein sehr weiches Metall, ist dehnbar und kann durch Auswalzen zu dünner Folie verarbeitet werden. Aluminium ist das dritthäufigste Element in der Erdkruste und tritt nur in chemisch-gebundenem Zustand auf. Es ist ein guter elektrischer Leiter.

- hohe Korrosionsbeständigkeit
- Hitzebeständigkeit
- vollständige Recyclingfähigkeit
- Lebensmitteltauglichkeit

Pflegehinweise Aluminium

Aluminium gehört zu den Nichteisenmetallen und kann ebenso wie Stahl, Korrosion bilden. Dabei entsteht jedoch (anders als bei Stahl und Eisen) eine Oxidschicht, die den Untergrund vor weiterer Korrosion schützt. Bei der Oxidbildung wirken jedoch auch andere Stoffe (Salze, Säuren) zersetzend auf das Material mit ein, die eine Beschichtung korrodierter Alu-Oberflächen nötig machen.

Aluminium hat zwar eine sehr glatte Oberfläche, aber Fett und Öl haften dennoch sehr gut darauf. Aluminiumteile müssen also immer sehr gründlich entfettet werden. Handschuhe tragen und keine fettigen Fingerabdrücke nach der Reinigung hinterlassen!

Mechanische Reinigung

Staub, Flecken und leichte Verschmutzungen entfernen Sie ganz einfach mit lauwarmem Wasser. Hartnäckige Schmutzstellen wie Gips- und Zementreste lösen sich leicht, wenn Sie einige Spritzer eines herkömmlichen Reinigungsmittels ins Wasser geben. Vermeiden Sie in jedem Fall eine trockene Reinigung – dabei können Kratzer auf der Oberfläche entstehen. Für alle Eloxaloberflächen empfehlen wir einen Eloxalreiniger.

Fingerspuren, Griffspuren auf Aluminium-Oberflächen

Alle Aluminiumflächen, die oft angefasst werden, sollten regelmäßig gereinigt, desinfiziert und anschließend mit einer Aluminiumpflege versehen werden. Dem, am besten warmen, Wasser werden Reiniger und Desinfektionsmittel zugefügt.

Pflegehinweise

Kunststoff

ECO Beschläge aus hochwertigem Kunststoff liegen besonders bei der jungen Generation und in modernen Gebäuden im Trend. In zahlreichen dekorativen Farben erhältlich, bieten Kunststoff-Beschläge die Möglichkeit, in Wohnung und Haus kontrastreiche Akzente zu setzen. Der Werkstoff vereint eine Vielzahl positiver Eigenschaften, die der hohen Beanspruchung der Beschläge zugute kommen. Mit den klaren Formen und den vielfältigen Zubehörartikeln des Kunststoff-Sortiments bietet ECO für jede Tür die passende Ausstattung.

- hohe Korrosionsbeständigkeit
- besonders hohe Festigkeit
- höchste Lichtbeständigkeit
- hoher Verschleißwiderstand
- gesundheitlich und hygienisch unbedenklich
- beständig gegen elektrostatische Aufladung bei Kälte und Wärme

Pflegehinweise Kunststoff

Ein besonderer Vorteil an Kunststoff ist der minimale Aufwand der für die Pflege und Reinigung benötigt wird. Mit ein bisschen Wasser und einer milden Seifenlauge lassen sich Verschmutzungen einfach und unkompliziert entfernen. Im Falle einer starken Verschmutzung sind spezielle Kunststoffreiniger empfehlenswert. Aber auch hier ist der Zeitaufwand relativ gering.

Um Kunststoffe zu schützen oder zu reinigen, benutzt man am besten warmes Wasser und einen handelsüblichen Reiniger wie "Grüne Seife". Nur kleine Mengen davon machen die Flächen wieder sauber und somit bereit für ein Pflegeprodukt. Von diesen Pflegemitteln gibt es eine ganze Menge und man wird im Fachhandel das richtige finden. Die Anwendung ist oft ein Auftragen und ein anschließendes Polieren der Teile. Damit frischt man den Kunststoff auf und macht ihn widerstandsfähig.

Mechanische Reinigung

Normalen Schmutz einfach mit Wasser und einem schonenden Haushaltsreiniger entfernen. Wischen Sie den Schmutz nie trocken weg. Dabei können Kratzspuren auf der Oberfläche entstehen. Außerdem lädt sich der Kunststoff elektrostatisch auf und zieht verstärkt Schmutz an. Gegen hartnäckigen Schmutz helfen spezielle Reinigungsmittel.

Fingerspuren, Griffspuren auf Kunststoff-Oberflächen

Alle Kunststoffflächen, die oft angefasst werden, sollten regelmäßig gereinigt, desinfiziert und anschließend mit einer Kunststoffpflege versehen werden. Dem, am besten warmen, Wasser werden Reiniger und Desinfektionsmittel zugefügt.

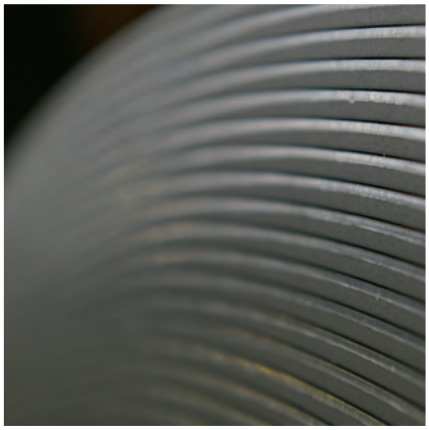

Pflegehinweise

Allgemeine Hinweise

Prüfen Sie zur Sicherheit Ihr bevorzugtes Reinigungsmittel vor der ersten Anwendung an einer nicht sichtbaren Stelle (z.B. Innenseite)

Grundsätzlich gilt für alle Materialien: Verstaubte Teile werden nass gereinigt – niemals trocken abreiben!

Pflegehinweise pulverbeschichtete Oberflächen

Pulverbeschichtete Oberflächen werden durch Umweltbedingungen und Atmosphäre beeinflusst. Eine regelmäßige Reinigung erhält das dekorative Aussehen und schützt besser vor Umwelteinflüssen. Es empfiehlt sich für das Sauberhalten der Oberflächen etwas warmes Wasser mit dem Zusatz eines handelsüblichen Spülmittels zu verwenden. Bitte nehmen Sie keine scheuernden Spülmittel und auch keine kratzenden Hilfsmittel zur Reinigung, diese zerstören die beschichtete Oberfläche.

So pflegen Sie Ihr ECO Schloss richtig

Profilzylinder und sonstige bewegliche Teile behandeln Sie bitte ein- bis zweimal jährlich mit harzfreiem Öl. Bitte kein Graphit verwenden! Im Zweifelsfalle sind vorstehende bewegliche Teile auch einzufetten.

So pflegen Sie Ihr ECO Objektband richtig

OBX Türbänder von ECO sind wartungsfrei- nicht ölen oder fetten! So behalten Ihre Türen und Ihr Türbeschlag mit wenig Mühe lange ihren Wert und ihr schönes Aussehen.

§ 1 Geltung der Bedingungen

1. Nachfolgende Verkaufsbedingungen gelten für alle Lieferungen, Leistungen und Angebote der ECO Schulte GmbH & Co. KG (nachfolgend als „Verkäufer" bezeichnet). Für zukünftige Geschäftsbeziehungen gelten diese Verkaufsbedingungen auch dann als einbezogen, wenn nicht noch einmal ausdrücklich auf sie hingewiesen wurde.
2. Allgemeinen Geschäftsbedingungen des Käufers wird widersprochen. Sie gelten nur dann als vereinbart, wenn und insoweit der Verkäufer ihnen ausdrücklich schriftlich zugestimmt hat.

§ 2 Angebot und Vertragsschluss

1. Die Angebote des Verkäufers sind freibleibend und unverbindlich.
2. Annahmeerklärungen und sämtliche Bestellungen bedürfen zur Rechtswirksamkeit der schriftlichen oder fernschriftlichen Bestätigung des Verkäufers. Per Datenfernübertragung und EDV-Ausdruck übermittelte Auftragsbestätigungen sind auch ohne Unterschrift gültig. Die Annahme kann auch durch Auslieferung der Ware an den Käufer erklärt werden. Das Gleiche gilt für Abweichungen von diesen Geschäftsbedingungen und sonstige Ergänzungen, Abänderungen oder Nebenabreden.
3. Das Gleiche gilt für Abweichungen von diesen Geschäftsbedingungen und sonstige Ergänzungen, Abänderungen oder Nebenabreden.
4. Bestellungen der Ware durch den Käufer gelten als verbindliches Vertragsangebot.
5. Maßgeblich für den Inhalt und Umfang von Lieferungen und Leistungen ist die schriftliche Auftragsbestätigung durch den Verkäufer. Das gilt auch für Bestellungen gegenüber unseren Handelsvertretern und / oder Außendienstmitarbeitern.

§ 3 Preise

1. Die Preise gelten in Euro zuzüglich der Umsatzsteuer in der jeweils geltenden gesetzlichen Höhe.
2. Sofern nicht ein Festpreis ausdrücklich vereinbart wurde, sind die Preise bis zu dem in der Auftragsbestätigung genannten Liefertermin verbindlich. Ist ein solcher nicht vereinbart, ist der Verkäufer für die Dauer von vier Monaten ab Auftragsbestätigung an die vereinbarten Preise gebunden. Danach ist der Verkäufer im Falle von nach der Auftragsbestätigung erfolgten Kostensteigerungen (z. B. aufgrund von Steigerungen von Material-, Lohn- und sonstiger vom Verkäufer zu tragender Kosten) berechtigt, angemessene Preiserhöhungen vorzunehmen, soweit er sich nicht bereits in Lieferverzug befindet. Berücksichtigt der Verkäufer Änderungswünsche des Käufers, so werden die hierdurch entstehenden Mehrkosten dem Käufer in Rechnung gestellt.
3. Die Versandkosten einschließlich der Kosten der Verpackung werden gesondert berechnet und sind vom Käufer zu tragen.

§ 4 Bearbeitungskosten bei Warenrückgabe

Nimmt der Verkäufer mangelfreie Ware zurück, was seiner ausdrücklichen Zustimmung bedarf, ist vom Käufer eine angemessene Bearbeitungsgebühr mit der jeweils geltenden Umsatzsteuer zu zahlen.

§ 5 Liefer- und Leistungszeit, Verzug

1. Die Einhaltung von Fristen für Lieferungen setzt den rechtzeitigen Eingang sämtlicher vom Käufer mitzuteilender notwendigen Angaben, zu liefernden Unterlagen, erforderlichen Genehmigungen (einschließlich etwaig erforderlicher Importlizenzen) und Freigaben, insbesondere von Plänen, sowie die Einhaltung der vereinbarten Zahlungsbedingungen, einschließlich der fristgemäßen Zahlung von im Einzelfall gesondert vereinbarten Anzahlungen und sonstigen Verpflichtungen durch den Käufer voraus. Werden diese Voraussetzungen nicht rechtzeitig erfüllt, so verlängern sich die Lieferfristen angemessen, soweit eine Verzögerung nicht vom Verkäufer zu vertreten ist.
2. Fixgeschäfte bedürfen der ausdrücklichen schriftlichen Bestätigung.
3. Die Lieferverpflichtung steht unter dem Vorbehalt der Liefermöglichkeit.
4. Liefer- und Leistungsverzögerungen aufgrund höherer Gewalt, unvorhersehbarer Betriebsstörungen, Arbeitskämpfen (insbesondere Streiks und Aussperrungen) oder Rohstoffverknappungen oder sonstiger Ereignisse, die der Verkäufer nicht zu vertreten hat (z. B. Lieferverzögerungen eines Vorlieferanten), berechtigen ihn, den Liefertermin auch dann um die Dauer der Behinderung hinauszuschieben, wenn dieser verbindlich vereinbart worden ist. Ist die Lieferung dem Verkäufer aufgrund eines solchen Umstandes unmöglich oder nicht zumutbar, darf er vom Vertrag ganz oder teilweise zurücktreten. Auch vom Käufer veranlasste Änderungen der gelieferten Waren führen zu einer angemessenen Verlängerung der Lieferfrist.
5. Dauert die Behinderung länger als zwei Monate, ist der Käufer nach angemessener Nachfristsetzung berechtigt, hinsichtlich des noch nicht erfüllten Teils vom Vertrag zurückzutreten.
6. Die Lieferfrist gilt als eingehalten, wenn die Ware innerhalb der vereinbarten Lieferfrist zum Versand gebracht bzw. die Versandbereitschaft angezeigt worden ist.
7. Wird der Liefertermin bzw. die Lieferfrist seitens des Verkäufers nicht eingehalten, ist der Käufer verpflichtet, schriftlich eine angemessene Nachlieferungsfrist zu setzen. Liefert der Verkäufer innerhalb der gesetzten Nachfrist schuldhaft nicht, ist der Käufer berechtigt, vom Vertrag zurückzutreten.
8. Sofern der Verkäufer die Nichteinhaltung verbindlich zugesagter Termine zu vertreten hat, ist nach fruchtlosem Ablauf der vom Käufer gesetzten Nachfrist sein Anspruch auf eine Verzugsentschädigung – sofern er nachweist, dass ihm aus der Verzögerung ein Schaden entstanden ist – auf einen Betrag von 5 % des Nettorechnungswerts der vom Verzug betroffenen Lieferung oder Leistung beschränkt. Die Rechte des Käufers gemäß § 11 dieser AGB bleiben unberührt.
9. Der Käufer ist verpflichtet, auf Verlangen des Verkäufers innerhalb einer angemessenen Frist zu erklären, ob er wegen der Verzögerung der Lieferung vom Vertrag zurücktritt, und/oder Schadensersatz anstatt der Leistung verlangt und/oder auf der Lieferung besteht.
10. Wird die Anlieferung, der Versand oder die Zustellung auf Wunsch des Käufers über den im Vertrag vorgesehenen Zeitpunkt verschoben, so kann der Verkäufer frühestens zehn Werktage nach Anzeige der Versandbereitschaft der Waren ein Lagergeld in Höhe von 0,5 % des Rechnungsbetrages für jeden angefangenen Monat, maximal jedoch 5 % an Lagergeld dem Käufer in Rechnung stellen. Der Nachweis höherer oder niedrigerer Lagerkosten bleibt den Vertragsparteien unbenommen.
11. Kommt der Käufer in Annahmeverzug, unterlässt er eine Mitwirkungshandlung oder verzögert sich die Lieferung des Verkäufers aus anderen, vom Käufer zu vertretenden Gründen, so ist der Verkäufer berechtigt, Ersatz des hieraus entstehenden Schadens einschließlich Mehraufwendungen (z. B. Lagerkosten) zu verlangen. Hierfür berechnet der Verkäufer ein Lagergeld in Höhe von 0,5 % des Rechnungsbetrages für jeden angefangenen Monat, maximal jedoch 5 % an Lagergeld. Der Nachweis höherer oder niedrigerer Lagerkosten bleibt den Vertragsparteien unbenommen.
12. Der Verkäufer ist nur zu Teillieferungen berechtigt, wenn
    - die Teillieferung für den Käufer im Rahmen des vertraglichen Bestimmungszwecks verwendbar ist,
    - die Lieferung der restlichen bestellten Ware sichergestellt ist und
    - dem Käufer hierdurch kein erheblicher Mehraufwand oder zusätzliche Kosten entstehen (es sei denn, der Verkäufer erklärt sich zur Übernahme dieser Kosten bereit).

    Teillieferungen gelten als Geschäfte für sich. Sie werden als solche in Rechnung gestellt und sind gesondert zu bezahlen.
13. Fertigungsbedingte und branchenübliche Mehr- oder Minderlieferungen von bis zu 10 % der bestellten Menge sind zulässig, es sei denn, dass eine Abweichung von der Vertragsmenge im Einzelfall für den Käufer unzumutbar ist.

§ 6 Gefahrübergang

1. Die Gefahr zufälligen Untergangs und / oder Verlustes sowie die Verzögerungsgefahr geht auf den Käufer über, sobald die Sendung an die den Transport ausführende Person übergeben worden ist oder zwecks Versendung das Lager des Verkäufers verlassen hat. Das gilt auch, wenn der Versand durch eigene Leute des Verkäufers ganz oder teilweise durchgeführt wird.
2. Darüber hinaus geht die Gefahr auf den Käufer über, sobald dieser nach Zugang der Anzeige der Versandbereitschaft durch den Verkäufer in Annahmeverzug gerät.
3. Wird Ware im Einzelfall aus Gründen, die der Verkäufer nicht zu vertreten hat und aufgrund besonderer schriftlicher Vereinbarung zurückgenommen, so trägt der Käufer jede Gefahr bis zum Eingang der Ware beim Verkäufer.

§ 7 Gewährleistung

1. Mängelansprüche bestehen nicht bei nur unerheblicher Abweichung von der vereinbarten Beschaffenheit und bei nur unerheblicher Beeinträchtigung der Brauchbarkeit.
2. Mängelansprüche bestehen ferner nicht bei natürlicher Abnutzung oder Schäden, die nach dem Gefahrübergang infolge fehlerhafter oder nachlässiger Behandlung, übermäßiger Beanspruchung, ungeeigneter Betriebsmittel, mangelhafter Montagearbeiten, ungeeigneten Arbeitsmaterials, ungeeigneter Betriebsmittel, Missachtung von Betriebsvorschriften, mangelhafter Wartung oder die aufgrund besonderer äußerer Einflüsse (u.a. chemische oder elektrolytische) entstehen, die nach dem Vertrag nicht vorausgesetzt sind.
3. Werden vom Käufer oder von Dritten unsachgemäße Änderungen oder Instandsetzungsarbeiten vorgenommen, so bestehen für diese und die daraus entstehenden Folgen ebenfalls keine Mängelansprüche.
4. Der Käufer hat dem Verkäufer offene Mängel unverzüglich, spätestens jedoch innerhalb einer Woche nach Eingang des Liefergegenstandes schriftlich mitzuteilen. Mängel, die auch bei sorgfältiger Prüfung innerhalb dieser Frist nicht entdeckt werden können, sind dem Verkäufer unverzüglich nach Entdeckung schriftlich anzuzeigen.
5. Gewährleistungsansprüche sind ausgeschlossen, wenn dem Verkäufer nicht innerhalb von zehn Tagen nach der Mängelanzeige die Möglichkeit eingeräumt wird, die beanstandete Ware zu besichtigen.
6. Bei begründeter Mängelrüge ist der Verkäufer nach seiner Wahl zur Nachbesserung (Reparatur) oder zur Nachlieferung berechtigt.
7. Der Käufer hat dem Verkäufer die zur geschuldeten Nacherfüllung erforderliche Zeit und Gelegenheit zu geben, insbesondere die beanstandete Ware zu Prüfungszwecken zu übergeben Liefert der Verkäufer zum Zwecke der Nacherfüllung eine mangelfreie Sache, so hat der Käufer die mangelhafte Sache herauszugeben. Dieses gilt entsprechend für mangelhafte Bestandteile, wenn diese im Rahmen der Nachbesserung durch mangelfreie ersetzt werden. Die Nacherfüllung beinhaltet weder den Ausbau der mangelhaften Sache noch den erneuten Einbau, wenn der Verkäufer ursprünglich nicht zum Einbau verpflichtet war.
8. Der Verkäufer ist berechtigt, die geschuldete Nacherfüllung davon abhängig zu machen, dass der Käufer den fälligen Kaufpreis bezahlt. Der Käufer ist jedoch berechtigt, einen im Verhältnis zum Mangel angemessenen Teil des Kaufpreises zurückzubehalten.
9. Die zum Zweck der Prüfung und Nacherfüllung erforderlichen Aufwendungen des Verkäufers, insbesondere Transport-, Wege-, Arbeits- und Materialkosten (nicht: Ausbau- und Einbaukosten), trägt der Käufer, wenn tatsächlich kein Mangel vorliegt und diese fehlende Mangelhaftigkeit durch den Käufer erkannt wurde oder erkennbar war.

10. Die zum Zweck der Prüfung und Nacherfüllung erforderlichen Aufwendungen des Verkäufers, insbesondere Transport-, Wege-, Arbeits- und Materialkosten (nicht: Ausbau- und Einbaukosten), tragen die Parteien je zur Hälfte, wenn tatsächlich kein Mangel vorliegt und diese Mangelfreiheit durch den Käufer nicht erkannt wurde und nicht erkennbar war.
11. Ist der Verkäufer zur Nachbesserung oder Nachlieferung nicht in der Lage bzw. ist er gemäß § 439 Abs. (3) BGB zur Verweigerung der Nachbesserung bzw. der Nachlieferung berechtigt, oder tritt eine Verzögerung der Nachbesserung bzw. Nachlieferung über eine angemessene Frist hinaus ein, die der Verkäufer zu vertreten hat, oder schlägt die Nachlieferung bzw. Nachbesserung zweimal fehl, so kann der Käufer nach seiner Wahl Herabsetzung der Vergütung verlangen oder vom Vertrag zurücktreten.
12. Gesetzliche Rückgriffsansprüche des Käufers gegen den Verkäufer bestehen nur insoweit, als die gesetzlichen Voraussetzungen (u. a. des Verbrauchsgüterkaufs) erfüllt sind. Daher bestehen insbesondere keine Rückgriffsansprüche, wenn der Käufer mit seinem Abnehmer über die gesetzlichen Mängelansprüche hinausgehende Vereinbarungen im Rahmen einer Garantie oder aus Kulanz getroffen hat.
13. Soweit die gesetzlichen Vorschriften über den Verbrauchsgüterkauf (§§ 474 ff. BGB) insbesondere hinsichtlich der Rückgriffshaftung (§§ 478 ff. BGB) mangels Vorliegen der gesetzlichen Voraussetzungen keine Anwendung finden, gilt eine einjährige Gewährleistungsfrist. § 438 Abs. 1 Nr. 2 und Abs.3 bleiben unberührt.
14. Die vorstehenden Verjährungsfristen des Kaufrechts gelten auch für vertragliche und außervertragliche Schadensersatzansprüche des Käufers, die auf einem Mangel der Ware beruhen, es sei denn die Anwendung der regelmäßigen gesetzlichen Verjährung (§§ 195, 199 BGB) würde im Einzelfall zu einer kürzeren Verjährung führen.
15. Dies gilt nicht für Schadensersatzansprüche des Käufers aus der Verletzung des Lebens, des Körpers oder der Gesundheit oder aus vorsätzlichen oder grob fahrlässigen Pflichtverletzung des Verkäufers oder seiner Erfüllungsgehilfen, welche nach den gesetzlichen Vorschriften verjähren.
16. Die gesetzlichen Folgen einer Verletzung der kaufmännischen Untersuchungs- und Rügepflicht bleiben unberührt. Dies gilt auch für die Regelung des § 478 Abs. IV BGB.
17. Für Schadensersatzansprüche gilt im Übrigen § 11. Weitergehende oder andere als die in diesem Paragraphen und § 11 geregelten Ansprüche des Käufers gegen den Verkäufer und dessen Erfüllungsgehilfen wegen eines Sachmangels sind ausgeschlossen.

§ 8 Produktangaben

1. Die in Prospekten und Katalogen enthaltenen Angaben und Abbildungen sind branchenübliche Näherungswerte, es sei denn, dass sie ausdrücklich als verbindlich bezeichnet wurden. Der Käufer hat sich selbst durch eigene Prüfung von der Eignung der Produkte für den vorgesehenen Verwendungszweck zu überzeugen.
2. Auf unsere Information zur Produkthaftung wird ausdrücklich hingewiesen. Diese Informationen sind vom Käufer zwingend zu beachten.
3. Zeichnungen sowie die Gewichts- und Maßangaben in Prospekten und Katalogen sind sorgfältig erstellt, bei offensichtlichen Irrtümern bleiben nachträgliche Korrekturen vorbehalten.

§ 9 Erweiterter und verlängerter Eigentumsvorbehalt

1. Der Verkäufer behält sich das Eigentum an den von ihm gelieferten Waren bis zur restlosen Bezahlung des Kaufpreises sowie bis zum Ausgleich sämtlicher bestehender und künftiger Ansprüche des Verkäufers gegen den Käufer aus der Geschäftsverbindung vor.
2. Der Käufer hat die gelieferte Ware gesondert von ähnlichen Waren anderer Firmen sachgemäß zu lagern, aufzubewahren und als aus der Lieferung des Verkäufers stammend zu kennzeichnen.
3. Der Käufer ist berechtigt, die Vorbehaltsware im ordnungsgemäßen Geschäftsgang zu veräußern, einzubauen oder zu verarbeiten. Nicht zum ordnungsgemäßen Geschäftsgang gehört die Verarbeitung, der Einbau oder Verkauf an solche Abnehmer, die mit dem Käufer ein Abtretungsverbot vereinbart haben. Ansonsten kann diese Ermächtigung nur widerrufen werden, wenn der Käufer seinen Zahlungsverpflichtungen nicht ordnungsgemäß nachkommt oder das Insolvenzverfahren gegen ihn eröffnet wird.
4. Die aus einem Weiterverkauf oder sonstigen Rechtsgrund (Verarbeitung, Einbau, unerlaubte Handlung, Versicherung usw.) bezüglich der Vorbehaltswaren entstehenden Forderungen tritt der Käufer bereits jetzt sicherungshalber in Höhe des Rechnungsbetrages der gelieferten Waren an den Verkäufer ab. Nimmt der Käufer die Forderung aus einer Weiterveräußerung oder einem sonstigen Rechtsgrund in ein mit seinen Kunden bestehendes Kontokorrent auf, ist die Saldoforderung in Höhe des Rechnungsbetrages abgetreten.
5. Der Käufer ist befugt, die unter Eigentumsvorbehalt gelieferte Ware zu verarbeiten, solange er nicht in Verzug ist. Die Verarbeitung erfolgt durch den Käufer für den Verkäufer. Der Verkäufer erwirbt als Hersteller im Sinne des § 950 BGB das Eigentum an der neuen Ware, während der Käufer die Ware für den Verkäufer in Verwahrung hält. Bei Verarbeitung mit anderen, nicht vom Verkäufer gelieferten Waren steht dem Verkäufer ein Miteigentum an der neuen Ware zu, und zwar im Verhältnis des Wertes der Vorbehaltsware zu den anderen verarbeiteten Waren zur Zeit der Verarbeitung. Für die aus der Verarbeitung entstehende Ware gilt das gleiche wie bei der Vorbehaltsware.
6. Der Verkäufer ermächtigt den Käufer, die an den Verkäufer abgetretene Forderung für dessen Rechnung im eigenen Namen einzuziehen. Die Einzugsermächtigung kann nur dann widerrufen werden, wenn der Käufer seinen Zahlungsverpflichtungen nicht ordnungsgemäß nachkommt oder das Insolvenzverfahren gegen ihn eröffnet wurde.
7. Bei schuldhaft vertragswidrigem Verhalten des Käufers – insbesondere Zahlungsverzug oder bei eröffnetem Insolvenzverfahren – ist der Verkäufer berechtigt, die Abtretung der vorstehenden Forderungen dem Schuldner anzuzeigen. Außerdem ist der Verkäufer dann berechtigt, die Vorbehaltsware zurückzunehmen oder gegebenenfalls Abtretung der Herausgabeansprüche gegen Dritte zu verlangen.
8. Die Rücknahme der Vorbehaltsware gilt nicht als Rücktritt vom Vertrag. § 449 Abs. 2 BGB ist ausgeschlossen.
9. Der Verkäufer hat die Sicherheiten auf Verlangen des Käufers teilweise freizugeben, soweit ihr Wert die Forderungen nachhaltig um mehr als 20 % übersteigt.

§ 10 Zahlung

1. Die Rechnungen des Verkäufers sind zahlbar innerhalb von 14 Tagen ab Rechnungserstellung (gemäß Rechnungsdatum) und Lieferung bzw. Abnahme der Ware mit 2% Skonto oder innerhalb von 30 Tagen ab Rechnungsdatum und Lieferung bzw. Abnahme der Ware ohne Abzug. Leistet der Käufer innerhalb von 30 Tagen ab Rechnungsdatum und Lieferung bzw. Abnahme der Ware nicht, so kommt er auch ohne Mahnung in Verzug. Ist der Zeitpunkt des Zugangs der Rechnung oder Zahlungsaufstellung oder der Zugang dieser selbst unsicher, kommt der Käufer, der nicht Verbraucher ist, spätestens 30 Tage nach Fälligkeit und Empfang der Gegenleistung in Verzug. Der Verkäufer ist jedoch, auch im Rahmen einer laufenden Geschäftsbeziehung, jederzeit berechtigt, eine Lieferung ganz oder teilweise nur gegen Vorkasse durchzuführen. Einen entsprechenden Vorbehalt erklärt der Verkäufer spätestens mit der Auftragsbestätigung.
2. Eine Zahlung gilt erst dann als erfolgt, wenn der Verkäufer über den Betrag verfügen kann. Im Falle von Wechseln oder Schecks gilt die Zahlung erst als erfolgt, wenn der Scheck oder Wechsel eingelöst wird.
3. Gerät der Käufer, der Verbraucher ist in Verzug, kann der Verkäufer Zinsen von 5 % p. a. über dem jeweiligen Basiszinssatz gem. § 247 BGB verlangen. Ist der Käufer nicht Verbraucher, so beträgt der Verzugszins 9 % p. a. über dem jeweiligen Basiszinssatz gem. § 247 BGB. Der Käufer kann dagegen nicht einwenden, dass dem Verkäufer nur ein geringerer oder gar kein Zinsschaden entstanden ist. Dem Verkäufer bleibt es jedoch unbenommen, den Verzugsschaden anhand der nachweislich entstandenen Kosten zu berechnen. Der Verkäufer behält sich die Geltendmachung eines weitergehenden Verzugsschadens vor.
4. Zur Hereinnahme von Wechseln ist der Verkäufer nicht verpflichtet. Werden im Einzelfall aufgrund besonderer Vereinbarungen Wechsel erfüllungshalber hereingenommen, gehen die bankmäßigen Diskont- und Einzugsspesen bei Fälligkeit der Forderung zu Lasten des Wechselgebers und sind sofort in bar zahlbar.
5. Unabhängig von im Einzelfall gesondert vereinbarter Zahlungsvereinbarungen werden dem Verkäufer zustehende Forderungen sofort fällig, wenn in der Person des Käufers Umstände eintreten, die ein Festhalten an getroffenen Zahlungsvereinbarungen nicht mehr zumutbar machen. Dieses ist der Fall bei begründeten Anzeichen für eine wesentliche Verschlechterung der Vermögenslage des Käufers, insbesondere bei Einstellung der Zahlungen, Scheck- und Wechselprotesten oder Zahlungsverzug, wenn dadurch erkennbar wird, dass der Anspruch des Verkäufers auf die Gegenleistung durch mangelnde Leistungsfähigkeit des Käufers gefährdet wird. In diesem Fall ist der Verkäufer zudem berechtigt, dem Käufer eine Frist zu setzen, in welcher der Käufer nach Wahl des Verkäufers Zug um Zug gegen die Leistung die Gegenleistung zu bewirken oder zusätzliche Sicherheiten zu bestellen hat. Nach fruchtlosem Ablauf der vom Verkäufer gesetzten Frist, ist dieser berechtigt, vom Vertrag zurücktreten.
6. Im Rahmen der Mängelgewährleistung darf der Käufer Zahlungen nach berechtigter Erhebung der Mängelrüge nur in einem Umfang zurückhalten, die in einem angemessenen Verhältnis zu dem aufgetretenen Sachmangel stehen. Im Übrigen ist ein Zurückbehaltungsrecht des Käufers ausgeschlossen.
7. Dem Käufer stehen Aufrechnungs- oder Zurückbehaltungsrechte nur insoweit zu, als sein Anspruch rechtskräftig festgestellt, entscheidungsreif oder unbestritten ist.
8. Der Verkäufer ist berechtigt, die Ansprüche aus der Geschäftsbeziehung mit dem Käufer abzutreten.

§ 11 Schadensersatz / Haftungsbeschränkung

1. Schadensersatzansprüche des Käufers, gleich aus welchem Rechtsgrund, insbesondere wegen Verletzung von Pflichten aus dem Schuldverhältnis und aus unerlaubter Handlung sind ausgeschlossen, soweit nicht eine zwingende Haftung nach dem Produkthaftungsgesetz eintritt, in Fällen der Haftung für vorsätzliches oder grob fahrlässiges Verhalten, wegen der Verletzung des Lebens, des Körpers oder der Gesundheit, wegen der Verletzung wesentlicher Vertragspflichten oder soweit der Verkäufer eine Beschaffenheitsgarantie abgegeben oder den Mangel arglistig verschwiegen hat.
2. Die sich aus Ziffer 1 ergebenden Haftungsbeschränkungen gelten auch bei Pflichtverletzungen durch Personen, deren Verschulden der Verkäufer nach den gesetzlichen Vorschriften zu vertreten hat.
3. Der Schadensersatzanspruch für die Verletzung wesentlicher Vertragspflichten (d. h. einer Verpflichtung, deren Erfüllung die ordnungsgemäße Durchführung des Vertrages überhaupt erst ermöglicht und auf deren Einhaltung der Vertragspartner regelmäßig vertraut und vertrauen durfte) ist jedoch auf den vertragstypischen vorhersehbaren Schaden begrenzt, soweit eine Begrenzung nicht aus einem anderen Grund wegen vorsätzlichen oder grob fahrlässigen Handelns bzw. wegen Verletzung des Lebens, des Körpers oder der Gesundheit ausgeschlossen ist.
4. Soweit der Verkäufer technische Auskünfte gibt oder beratend tätig wird und diese Auskünfte oder Beratung nicht zu dem von ihm geschuldeten, vertraglich vereinbarten Leistungsumfang gehören, geschieht dies unentgeltlich und unter Ausschluss jeglicher Haftung.

5. Der Käufer hat für den Fall, dass er von seinem Abnehmer oder dessen Abnehmer unter den gesetzlichen Voraussetzungen berechtigt auf Nacherfüllung in Anspruch genommen wird, dem Verkäufer binnen angemessener Frist die Möglichkeit zu geben, die Nacherfüllung selbst vorzunehmen, bevor er sich anderweitig „Ersatz" verschafft. Der Käufer hat diese Verpflichtung entsprechend seinem Abnehmer aufzuerlegen. Verletzt der Käufer diese Verpflichtungen, so behält sich der Verkäufer vor, den Aufwendungsersatz auf den Betrag zu kürzen, der ihm bei eigener Nacherfüllung entstanden wäre. § 444 BGB bleibt unberührt.
6. Aufwendungsersatz für Aufwendungen im Rahmen der Nacherfüllung des Käufers gegenüber seinem Kunden sind ferner ausgeschlossen, wenn der Käufer von seinem Recht, diese Art der Nacherfüllung bzw. beide Arten der Nacherfüllung wegen Unverhältnismäßigkeit der Kosten zu verweigern, entgegen seiner Schadensminderungspflicht keinen Gebrauch gemacht hat und/oder den Aufwendungsersatz nicht auf einen angemessenen Betrag beschränkt hat.
7. Ansprüche des Käufers wegen der zum Zweck der Nacherfüllung erforderlichen Aufwendungen, insbesondere Transport-, Wege-, Arbeits- und Materialkosten, sind ausgeschlossen, soweit die Aufwendungen sich erhöhen, weil der Gegenstand der Lieferung nachträglich an einen anderen Ort als den vertraglich vereinbarten Bestimmungsort verbracht worden ist, es sei denn, die Verbringung entspricht seinem bestimmungsgemäßen Gebrauch. Dies gilt entsprechend für die Rückgriffshaftung.
8. Für die Schadens - und Aufwendungsersatzansprüche im Zusammenhang mit der Mangelhaftigkeit der Ware gelten die für diese Ansprüche verbindlichen Verjährungsfristen (vgl. § 7).

§ 12 Datenschutz

1. Es gelten die Bestimmungen nach dem aktuellen Datenschutzrecht.
2. Die nach dem Datenschutzrecht erforderliche Datenschutzerklärung ist auf der Website des Verkäufers hinterlegt, auf die hier ausdrücklich verwiesen wird.
   https://www.eco-schulte.com/datenschutzerklaerung/

§ 13 Erfüllungsort, Anwendbares Recht, Gerichtsstand, Teilnichtigkeit

1. An allen Zeichnungen, Abbildungen, Plänen, Berechnungen, Ausführungsanweisungen, Produktbeschreibungen, Modelle oder Muster, Stoffe, Behälter oder Verpackungsmaterialien und anderen Unterlagen (im folgenden „Unterlagen") behält sich der Verkäufer seine eigentums- und urheberrechtlichen Verwertungsrechte uneingeschränkt vor. Die Unterlagen dürfen nur nach vorheriger Zustimmung des Verkäufers Dritten zugänglich gemacht werden und sind, wenn der Auftrag dem Verkäufer nicht erteilt wird, diesem auf Verlangen unverzüglich zurückzugeben.
2. Der Käufer ist verpflichtet, alle Zeichnungen, Abbildungen, Plänen, Berechnungen, Ausführungsanweisungen, Produktbeschreibungen, Modelle, Muster, Anleitungen oder sonstige Unterlagen, die ihm im Zusammenhang mit der Vertragsdurchführung vom Verkäufer zur Verfügung gestellt werden oder in sonstiger Weise bekannt werden, geheim zuhalten und zwar auch nach Beendigung des Vertrags. Dem Käufer ist es ohne vorherige schriftliche Zustimmung des Verkäufers untersagt, Dritten in die vorbezeichneten Unterlagen etc. Einsicht zu gewähren oder sie in anderer Art und Weise Dritten zur Verfügung zu stellen. Die Geheimhaltungsverpflichtung erlischt erst, wenn und soweit das in den überlassenen Unterlagen enthaltene Wissen allgemein bekannt geworden ist oder der Verkäufer schriftlich auf diese Geheimhaltungsverpflichtung verzichtet hat.
3. Erfüllungsort für die beiderseitigen Haupt- und Nebenpflichten aus dem Vertragsverhältnis sowie aller aus dem Vertragsverhältnis herrührenden Rechte und Pflichten ist Menden.
4. Für diese Geschäftsbedingungen und die gesamten Rechtsbeziehungen zwischen dem Verkäufer und Käufer gilt das Recht der Bundesrepublik Deutschland unter Ausschluss des Übereinkommens der Vereinten Nationen über Verträge über den Internationalen Warenkauf.
5. Gerichtsstand für alle sich aus dem Vertragsverhältnis mittelbar oder unmittelbar ergebenden Streitigkeiten ist Menden, wenn der Käufer Unternehmer, juristische Person des öffentlichen Rechts oder öffentlich rechtliches Sondervermögen ist.
6. Sollte eine Bestimmung in diesen Geschäftsbedingungen oder eine Bestimmung im Rahmen sonstiger Vereinbarungen unwirksam sein oder werden, so wird hiervon die Wirksamkeit aller sonstigen Bestimmungen oder Vereinbarungen nicht berührt.

Stand: 01.07.2018

Produktinformation und Verwendung von ECO Beschlagtechnik

§ 1 Produktinformation und bestimmungsgemäße Verwendung

1. Die von ECO hergestellten Beschlagsysteme sind Bedienungshilfen, mit deren Hilfe Öffnungs- und Schließbewegungen und / oder Sperrvorgänge an Türen, Fenstertüren und Fensterelementen vorgenommen werden können.

2. Zu diesen Produkten mitgelieferte Befestigungsmittel sind unbedingt zu verwenden und entsprechend der Montageanleitung / Montagevorschrift zu montieren.

§ 2 Fehlgebrauch der Produkte

Ein Fehlgebrauch von Beschlagsystemen für Türen und Fenster, d.h. die nicht bestimmungsgemäße Produktnutzung liegt insbesondere in den folgenden Fällen vor:

- Ein- oder Anbringen von fremden bzw. nicht bestimmungsgemäßen Gegenständen in das Beschlagsystem;
- die Bedienung erfolgt mit Hilfswerkzeugen;
- die Beschläge werden als Ersatz für fehlende Wandpuffer benutzt;
- Beschläge werden als Aufhängevorrichtung für schwere Lasten missbraucht;
- Beschläge werden zusammen mit Panikschlössern entgegen der Empfehlung der Schloss- und Beschlägeindustrie im Dauergebrauch statt nur im Notfall eingesetzt und benutzt;
- Beschädigung der Oberfläche der Beschlagsysteme durch die Benutzung scharfer oder harter Gegenstände;
- die Verwendung von Befestigungsmitteln von Fremdherstellern.

Durch diese Fehler tritt früher oder später ein Schaden auf, wobei die Produkte nicht mehr die vom Hersteller definierten Produkteigenschaften besitzen.

§ 3 Produktleistungen

1. Produktleistungen sind nur teilweise durch Normen festgelegt. Viele Produktleistungen haben sich in jahrelanger Erfahrung herausgearbeitet und sind als Allgemeingut der Baubeschlagsbranche zu betrachten. Der Inhalt der Normen sowie dieser Erfahrungswerte sind sinngemäß auch auf Beschläge anzuwenden, die nicht ausdrücklich geregelt sind.

2. Im einzelnen gelten die folgenden Normen:

- EN 1906: Allgemeine Eckwerte für Türbeschläge und Zubehör;
- DIN 18273: Sonderregeln für Feuer- und Rauchschutztüren;
- DIN 18257: Mindestsicherheitsanforderungen an Schutzbeschläge.

3. Das Beschlagsystem ist zu ersetzen, wenn trotz Wartung und Pflege die ordnungsgemäße Funktion nicht mehr gewährleistet ist, bzw. eine Verletzungsgefahr davon ausgeht.

4. Die Produkte werden im übrigen fortlaufend weiterentwickelt, wobei die Produktion der Qualitätssicherung unterliegt. Technische Änderungen bleiben vorbehalten.

§ 4 Produktwartung

1. Der Verwender hat auf den sachgerechten Funktionssitz der Beschlagsysteme und Befestigungsmittel zu achten.

2. Die Produkte unterliegen je nach Material und Einsatzort einem natürlichen Verschleiß. Alle beweglichen Teile sind deshalb mindestens einmal jährlich zu warten, d.h. es ist in regelmäßigen Abständen der passgenaue Sitz, die Festigkeit der Schraubverbindungen usw. zu überprüfen. Zur Pflege der Beschlagsysteme sollten nur Wasser, weiche Putzmittel sowie sonstige Reinigungsmittel verwendet werden, die keine korrosionsfördernden Bestandteile enthalten.

3. In der Produktion werden insbesondere die Materialien Kunststoff, Aluminium, Edelstahl Rostfrei und Messing verwendet. Auf die unterschiedlichen Pflege- und Wartungserfordernisse dieser unterschiedlichen Materialien wird ausdrücklich hingewiesen.

§ 5 Informations- und Instruktionspflicht

1. Zur Information und Instruktion stehen folgende Unterlagen zur Verfügung:

- Kataloge und Prospekte;
- Ausschreibungstexte;
- Einkaufsinformationen;
- Angebotsunterlagen;
- Montage- und Bedienungsanleitungen;
- DIN-Normen.

2. Zur Sicherstellung der Funktion der Beschlagsysteme sind

- Architekten, Planer und sonst in der Sache tätige Personen gehalten, alle erforderlichen Produktinformationen von uns anzufordern und zu beachten,
- Fachhändler gehalten, die Produktinformationen und Hinweise in den Preislisten und Katalogen zu beachten und insbesondere alle erforderlichen Anleitungen von uns anzufordern und an die Verarbeiter weiterzugeben,
- Verarbeiter gehalten, alle Produktinformationen einzuholen und zu beachten und insbesondere Bedienungs- und Pflegeanleitungen von uns anzufordern und an die Auftraggeber und Benutzer weiterzugeben.

Insgesamt haben alle beteiligten Personen darauf zu achten, dass die Beschlagsysteme fachgerecht montiert und installiert werden und dass dem jeweiligen Endverbraucher entsprechende Erläuterungen gegeben werden.

Produktinformation und Verwendung von ECO Schlosstechnik

§ 1 Produktinformation und bestimmungsgemäße Verwendung

1. Die von ECO hergestellten Schlösser dienen dem Verschließen und Versperren von Türen.

2. Zur Sicherstellung des bestimmungsgemäßen Gebrauchs der Schlösser ist die korrekte Kombination mit zulässigen Beschlägen und Schließmitteln sowie des Zubehörs unbedingt erforderlich. Die Montage hat nach Einbauanweisung bzw. unter Berücksichtigung der DIN-Normen unter Einbeziehung der Wartung zu erfolgen; Schlösser für Türen mit Sonderfunktionen sind entsprechend den Bestimmungen auszuwählen und ggf. zu kennzeichnen.

§ 2 Fehlgebrauch der Produkte

Ein Fehlgebrauch von Schlössern, d.h. die nicht bestimmungsgemäße Produktnutzung liegt insbesondere in den folgenden Fällen vor:

- bei der bestimmungswidrigen Nutzung des ausgeschlossenen Schließriegels zum Offenhalten der Tür;
- bei dem Nachstellen der Scharniere oder dem Absenken der Tür, wenn hieraus eine Erweiterung oder Verringerung des erforderlichen Türspalts resultiert;
- bei der funktionshindernden Montage oder Nachbehandlung der Verschlusselemente;
- bei dem Ein oder Anbringen von fremden bzw. nicht bestimmungsgemäßen Gegenständen in das Schloss oder das Schließblech;
- über die normale Handkraft hinausgehende Lasten, die auf die Drückerverbindung gebracht werden;
- bei der Öffnung einer Doppelflügeltür über den Standflügel, wenn dafür keine Zulassung besteht;
- bei der Verwendung von nicht dazugehörigen (maßlich abweichenden oder unkorrekt eingestellten) Schließmitteln;
- bei der Vornahme eines Ein oder Angriffs an Schloss oder Schließblech, aus dem eine Veränderung des Aufbaus, der Wirkungsweise oder der Funktion resultiert;
- bei der gleichzeitigen Betätigung des Drückers und Schließwerks;
- beim Schließen der Tür, wenn dabei zwischen Türblatt und Zarge gegriffen wird.

Durch diese Fehler tritt früher oder später ein Schaden auf, wobei die Produkte nicht mehr die vom Hersteller definierten Produkteigenschaften besitzen.

§ 3 Produktleistungen

1. Produktleistungen sind nur teilweise durch Normen festgelegt. Viele Produktleistungen haben sich in jahrelanger Erfahrung herausgebildet und sind als Allgemeingut der Baubeschlagsbranche zu betrachten. Der Inhalt der Normen sowie diese Erfahrungswerte sind sinngemäß auch auf Schlösser anzuwenden, die nicht ausdrücklich geregelt sind.

2. Im einzelnen gelten die Normen **DIN 18250, DIN 18251, DIN 18252, DIN 18254, DIN 18255, DIN 18257, DIN 18273** und die vorliegende Beschlagnorm, worin die Grundanforderungen sowie die Zusatzanforderungen an Schlösser festgelegt werden.

3. Die Schlösser sind zu ersetzen, wenn trotz Wartung und Pflege die ordnungsgemäße Funktion nicht mehr gewährleistet ist, bzw. eine Verletzungsgefahr davon ausgeht.

4. Die Produkte werden im übrigen fortlaufend weiterentwickelt, wobei die Produktion der Qualitätssicherung unterliegt. Technische Änderungen bleiben vorbehalten.

§ 4 Produktwartung

1. Der Verwender hat auf die sachgerechte Funktion der Schlösser zu achten.

2. Die Produkte unterliegen je nach Material und Einsatzort einem natürlichen Verschleiß. Die Schlösser sind deshalb je nach Beanspruchung mindestens einmal jährlich zu warten, d.h. in regelmäßigen Abständen mit geeignetem Schmiermittel zu schmieren. Zur Pflege der Schlösser sollten nur Reinigungsmittel verwendet werden, die keine korrosionsfördernden Bestandteile enthalten.

3. In der Produktion werden verschiedene Materialien verwendet. Auf die unterschiedlichen Pflege- und Wartungserfordernisse dieser unterschiedlichen Materialien wird ausdrücklich hingewiesen.

§ 5 Informations- und Instruktionspflicht

1. Zur Information und Instruktion stehen folgende Unterlagen zur Verfügung:

- Kataloge und Prospekte;
- Angebotsunterlagen;
- Ausschreibungstexte;
- Montage- und Bedienungsanleitungen;
- Einkaufsinformationen;
- DIN-Normen.

2. Zur Sicherstellung der Funktion der Schlösser sind

- Architekten, Planer und sonst in der Sache tätige Personen gehalten, alle erforderlichen Produktinformationen von uns anzufordern und zu beachten,

- Fachhändler gehalten, die Produktinformationen und Hinweise in den Preislisten und Katalogen zu beachten und insbesondere alle erforderlichen Anleitungen von uns anzufordern und an die Verarbeiter weiterzugeben,

- Verarbeiter gehalten, alle Produktinformationen einzuholen und zu beachten und insbesondere Bedienungs- und Pflegeanleitungen von uns anzufordern und an die Auftraggeber und Benutzer weiterzugeben.

Insgesamt haben alle beteiligten Personen darauf zu achten, dass die Schlösser fachgerecht montiert und installiert werden und dass dem jeweiligen Endverbraucher entsprechende Erläuterungen gegeben werden.

Produktinformation und Verwendung von ECO Türschließersystemen

In Anlehnung an die im Produkthaftungsgesetz definierte Haftung des Herstellers (§ 4 ProdHaftG) für seine Produkte sind die nachfolgenden Informationen über Türschließer für Drehflügeltüren zu beachten. Die Nichtbeachtung entbindet den Hersteller von seiner Haftungspflicht.

Türschließer dienen dazu, Drehflügeltüren nach dem manuellen Öffnungsvorgang wieder zu schließen. Der Schließvorgang erfolgt einstellbar hydraulisch gedämpft. Die erforderliche Schließkraft bezogen auf die Flügelbreiten ist in der EN 1154 festgelegt.
Für abweichende Einsatzbereiche sind die Angaben der Hersteller maßgebend. Türschließer finden Anwendung an eingebauten Drehflügeltüren aus Metall, Holz oder Kunststoff und deren entsprechenden Werkstoffkombinationen. Bei Brandschutztüren, Feuer- und Rauchschutztüren oder anderen genormten selbstschließenden Türen sind Montageart und Position genau vorgeschrieben. Abweichungen davon entsprechen nicht der bestimmungsgemäßen Verwendung. Die bestimmungsgemäße Verwendung von Türschließern setzt lotrecht, leichtgängig eingesetzte Türen bei ordnungsgemäß befestigten Türschließern voraus. Montage und Einstellung sind nach Herstellerangaben fachmännisch auszuführen.

Bei besonders ungünstigen örtlichen Verhältnissen (z.B. Windeinwirkung) müssen Türschließer mit größeren Schließmomenten eingesetzt werden. Insbesondere bei Drehflügeltüren, die nach außen öffnend dem Wind ausgesetzt sind, sind Türschließer mit Öffnungsdämpfung einzusetzen. Die Öffnungsdämpfung trägt zum Schutz von Personen, Türelementen, angrenzenden Wänden und Gegenständen bei, ohne den Türöffnungswinkel zu begrenzen. Falls aufgrund der baulichen Verhältnisse der Tür ein Anschlagen des Türblatts am Rahmen in der Nähe der Türdrehachse nicht ausgeschlossen werden kann, ist ein Puffer zu setzen, der den maximalen Öffnungswinkel der Tür begrenzt. Eine fixierte Offenstellung von Drehflügeltüren ist nur mit zusätzlichen Sonderbeschlägen oder mit integrierten Konstruktionselementen zu erreichen. Bei Brandschutztüren, Feuer- und Rauchschutztüren müssen die Einrichtungen vom Institut für Bautechnik bauaufsichtlich zugelassen sein (Eignungsnachweise der Tür sind zu beachten).

Türschließer an Drehflügeltüren für Feuchträume, für ungeschützte Außenmontage und für den Einsatz in Umgebungen mit aggressiven, korrosionsfördernden Luftinhalten oder Umgebungen, sowie Türschließer, die hohen bzw. extrem niedrigen Temperaturen ausgesetzt sind, erfordern Sonderausführungen. Einbaukästen für Bodentürschließer sind nach dem Einbau vor Verschmutzungen zu sichern.

Sind Bodentürschließer eindringendem Wasser ausgesetzt, z.B. in Feuchträumen oder bei Außentüren ohne Regenschutz, so ist der Raum zwischen Zementkasten und Türschließergehäuse mit einer geeigneten Vergussmasse auszufüllen.

Vor Einbau und Inbetriebnahme von Türschließern einschließlich der Zusatzeinrichtungen sind ggf. zwingende Rechtsvorschriften zu beachten.

Fehlgebrauch

Ein Fehlgebrauch, also die nicht bestimmungsgemäße Produktnutzung, von Türschließern für Drehflügeltüren liegt insbesondere vor

- wenn Hindernisse im Schließbereich schleifende Türen, klemmende Dichtungen, Holzkeile usw. den Schließvorgang behindern,
- wenn falsche oder unsachgemäße Montage und / oder Einstellung vorliegt
- wenn in den Bereich zwischen Blendrahmen und Flügel gegriffen wird (Verletzungsgefahr!)
- wenn über die zugesagten Eigenschaften die ordnungsgemäße Funktion bei außergewöhnlichem, auf die Tür wirkenden Unter- oder Überdruck, z.B. Sturm, erwartet wird
- wenn Türschließer zu anderen Zwecken als zum Schließen von Türen eingesetzt werden

oder

- wenn die gewählte Türschließergröße nicht mit den Empfehlungen des Herstellers übereinstimmt.

Produktleistungen

Sofern die Produktleistungen nicht in den Katalogen, Prospekten, Anleitungen etc. konkret beschrieben sind, müssen Sonderanforderungen mit dem Hersteller besprochen und vom Hersteller zugestimmt werden. Richtungsweisend ist die Norm EN 1154. In diesen Normen sind weitgehend alle Grundanforderungen und Zusatzanforderungen festgeschrieben. Die Gebrauchstauglichkeit von Türschließern ist u.a. abhängig von Betätigungshäufigkeit, Betätigungsweise, Umgebungseinflüssen und Pflege. Türschließer sind zu ersetzen, sobald ein einwandfreier, sicher funktionierender Schließvorgang nicht mehr gewährleistet ist.

ECO empfiehlt:

- Bei Drückergarnituren ohne Hochhaltefeder empfehlen wir Schlösser nach **DIN 18251**- Klasse 3 oder höher einzusetzen.
- Um das Drückerspiel zwischen Drückergarnitur und Schloss so klein wie möglich zu halten, empfehlen wir Schlösser nach **DIN 18251** mit einer Federklemmnuss.
- Bei einer ordnungsgemäßen Montage und Gebrauch, wird der Farbauftrag bei ECO-Beschlägen dem täglichen Gebrauch standhalten. Übermäßiger Kontakt mit harten und scharfen Gegenständen (z. B. Schlüsselbund, Ringen etc.) kann die Oberfläche zerkratzen. Die Funktion wird dadurch jedoch nicht beeinträchtigt.

ECO **Schulte GmbH & Co. KG**
Iserlohner Landstraße 89
D-58706 Menden

Telefon +49 2373 9276 - 0
Telefax +49 2373 9276 - 40

info@eco-schulte.de
www.eco-schulte.de

© ECO Schulte GmbH & Co. KG - Änderungen vorbehalten | 12/2019

GO DIGITAL
Mich gibt es auch digital.

➔ **bit.ly/2UPEP5S**

■ SYSTEMTECHNIK FÜR DIE TÜR

